Malaguti
IDEE IN MOTO

MADISON
150 T

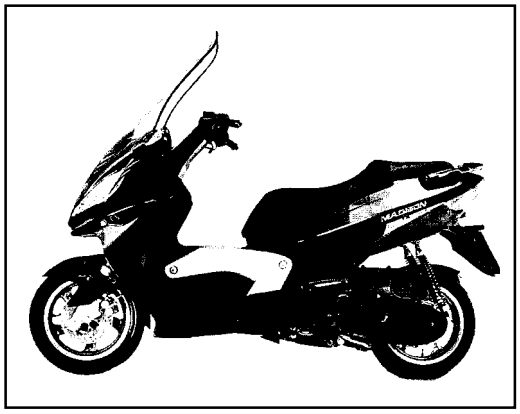

INDICE TAVOLE MOTOCICLO **TIPO 55**

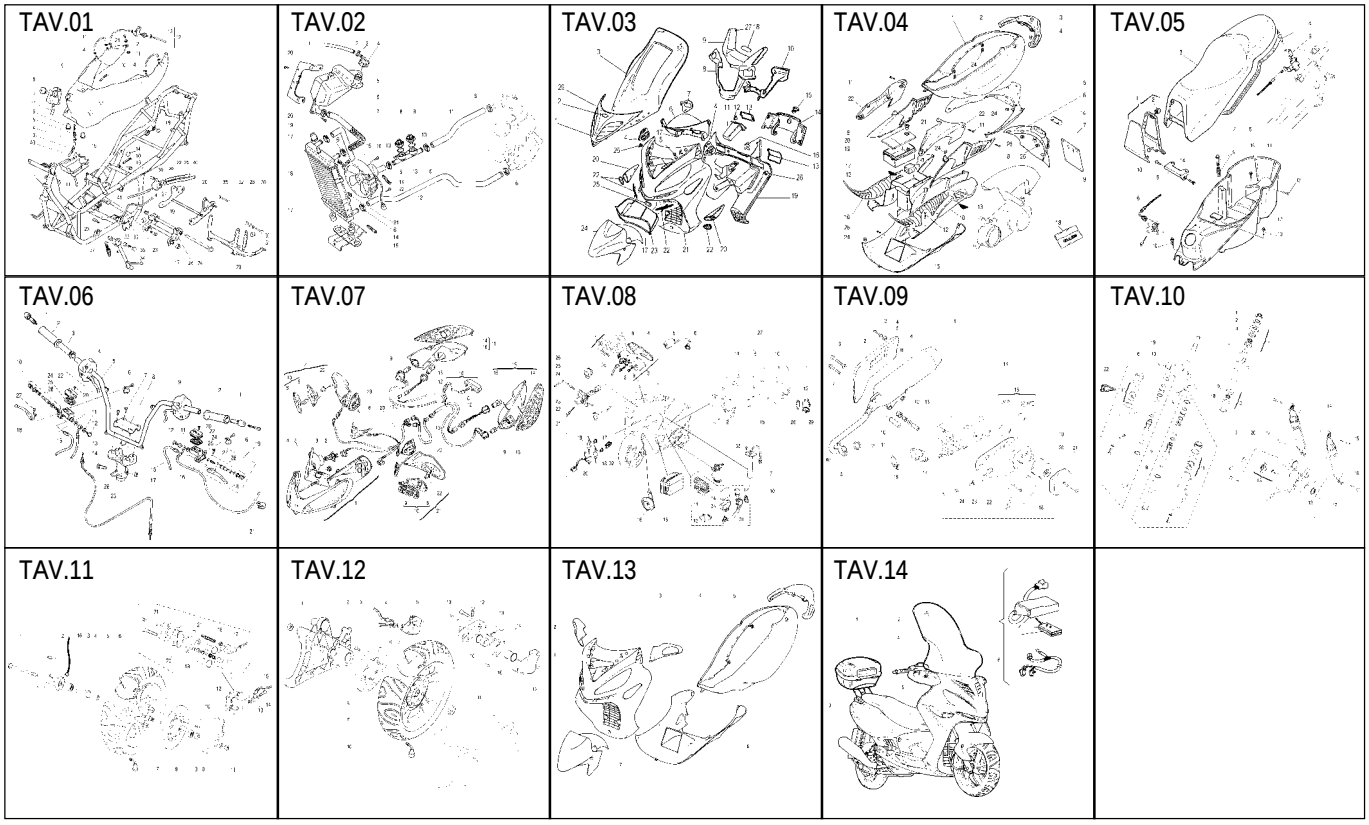

TAVOLE MOTORE MINARELLI 2 MS 150 cc.

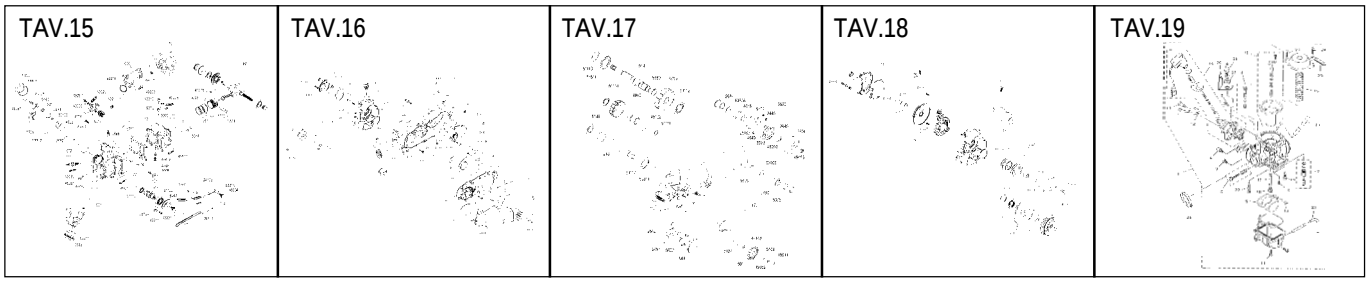

Scooter MADISON 150 T
TAV. 1 - Telaio e serbatoio

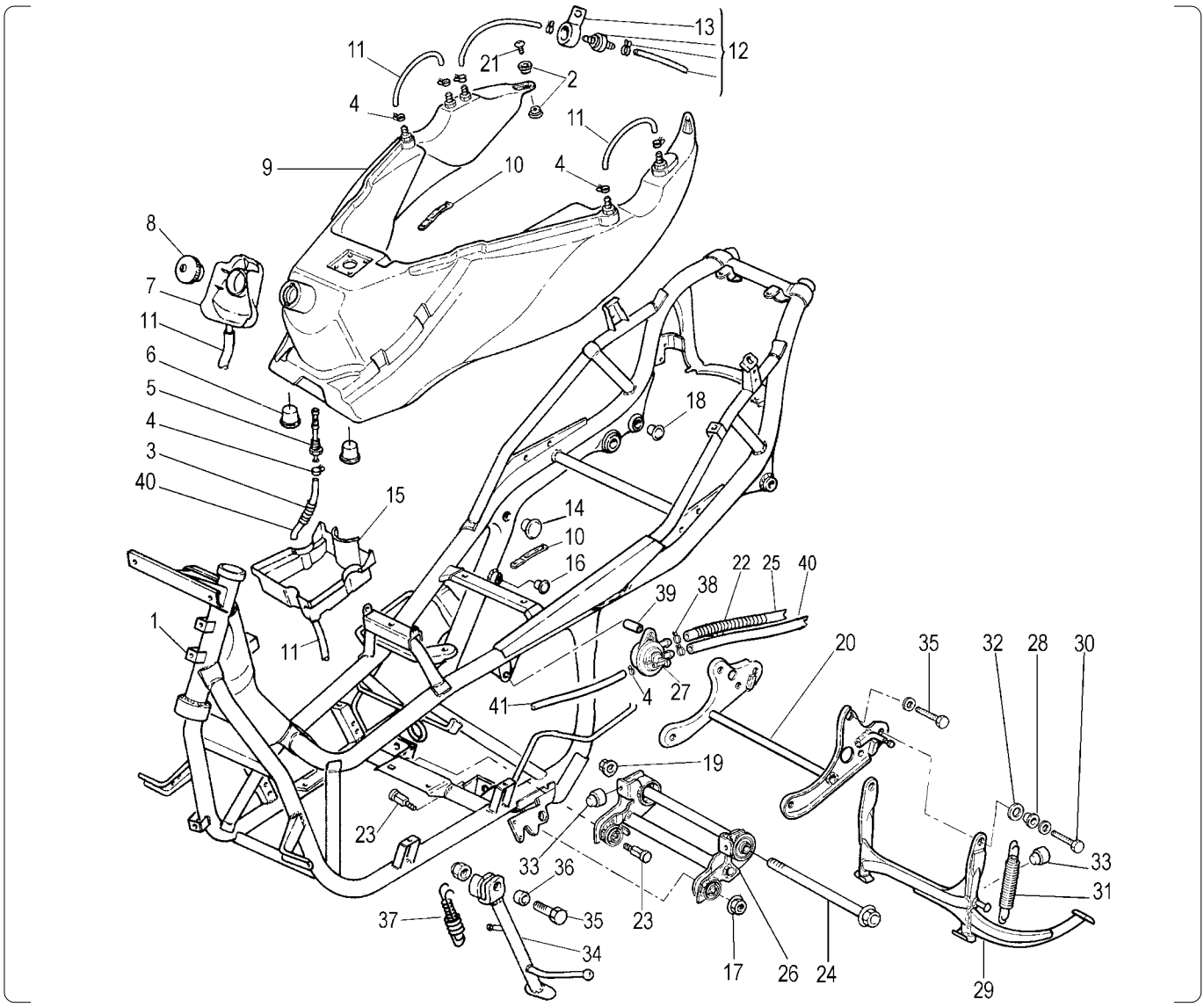

Nr.	Codice	Q.tà	Descrizione
1	156.083.99	1	Telaio
2	150.148.14	4	Boccola
3	147.127.13	1	Molla protezione tubo benzina
4	167.051.00	6	Kit clips Madison
5	094.012.00	1	Filtro benzina
6	072.105.00	2	Gommino serbatoio
7	071.316.03	1	Vaschetta raccogli goccia
8	092.031.00	1	Tappo serbatoio
9	161.051.00	1	Serbatoio
10	167.039.00	2	Fascetta plastificata
11	180.002.54	3	Tubo benzina 6x9
12	094.016.00	1	Kit valvola per scarico vapori
13	072.006.00	1	Gommino supporto valvola
14	071.387.03	2	Copritesta Ø 30
15	071.365.00	1	Vaschetta antigoccia
16	071.355.03	4	Copritesta
17	185.022.00	2	Dado autobloccante
18	071.386.03	2	Tappo Ø 28
19	185.012.00	1	Dado perno motore
20	174.026.99	1	Attacco motore
21	184.060.15	2	Vite M6x20 t.c.t.c.
22	147.089.13	1	Molla protezione tubo benzina
23	190.027.14	2	Perno supporto attacco motore
24	190.033.13	1	Perno biella-attacco motore
25	180.010.07	1	Tubo benzina 5x10

Nr.	Codice	Q.tà	Descrizione
26	079.020.99	1	Biella
27	093.059.00	1	Rubinetto
28	150.237.14	2	Boccola cavalletto centrale
29	158.051.99	1	Cavalletto centrale completo
30	184.221.13	2	Vite M10x35
31	147.109.13	1	Doppia molla cavalletto centrale
32	071.330.03	2	Rondella cavalletto centrale
33	072.089.03	3	Gommino
34	159.036.99	1	Cavalletto laterale completo
35	184.204.00	3	Vite M10x30
36	150.236.14	1	Boccola cavalletto laterale
37	147.128.13	1	Doppia molla cavalletto laterale
38	184.194.00	1	Clip tubo benzina
39	150.028.00	1	Distanziale
40	180.027.50	1	Tubo benzina 6x11
41	180.028.07	1	Tubo benzina 4x8
- -	090.053.00	1	Kit serratura completa

Scooter MADISON 150 T
TAV. 2 - Impianto di raffreddamento motore

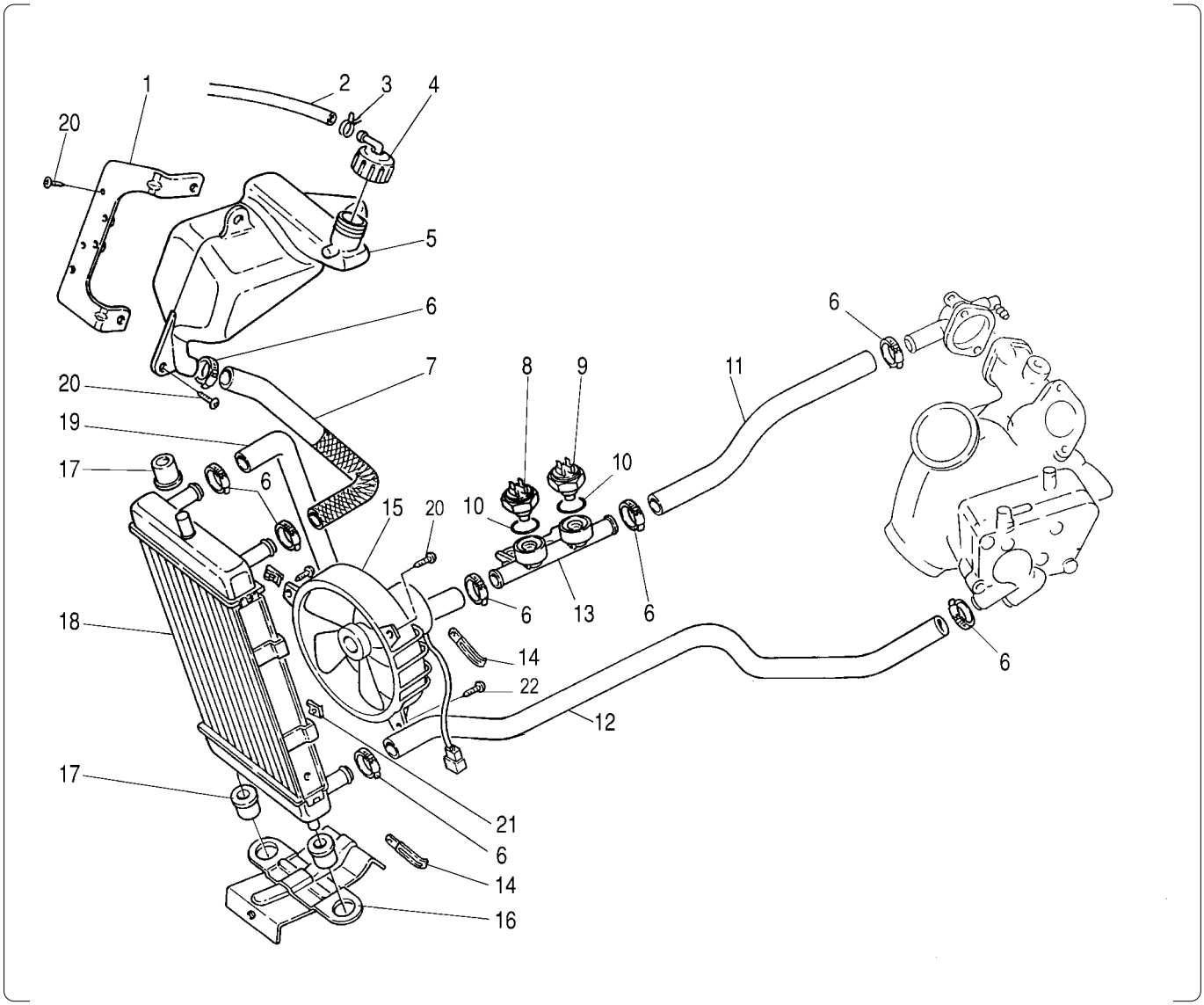

Nr.	Codice	Q.tà	Descrizione
1	**310.632.13**	1	Piastra fissaggio vaso espans.
2	**180.002.54**	1	Tubo sfiato Ø 6x9
3	**167.018.13**	1	Molla tubo sfiato
4	**071.219.03**	1	Tappo vaso espansione
5	**108.026.00**	1	Vaso espansione
6	**167.031.00**	8	Fascetta stringitubo
7	**077.033.00**	1	Manicotto radiatore-vaso espans.
8	**021.019.00**	1	Termostato bianco elettroventola
9	**021.020.00**	1	Termostato nero starter
10	**072.096.00**	2	Anello O.R. 123
11	**077.031.00**	1	Tubo mandata raccordo motore
12	**077.034.00**	1	Tubo ritorno motore-radiatore
13	**077.035.00**	1	Raccordo sensori
14	**167.039.00**	2	Fascetta plastificata
15	**024.045.00**	1	Elettroventola
16	**182.025.13**	1	Piastra fissaggio radiatore
17	**075.021.00**	3	Silentblock
18	**108.025.00**	1	Radiatore
19	**077.032.00**	1	Tubo mandata radiatore-raccordo
20	**184.198.15**	5	Vite M6x14
21	**184.206.00**	3	Clips per vite M6
22	**184.058.15**	2	Vite M6x12

Nr.	Codice	Q.tà	Descrizione

Scooter MADISON 150 T
TAV. 3 - Carrozzeria anteriore

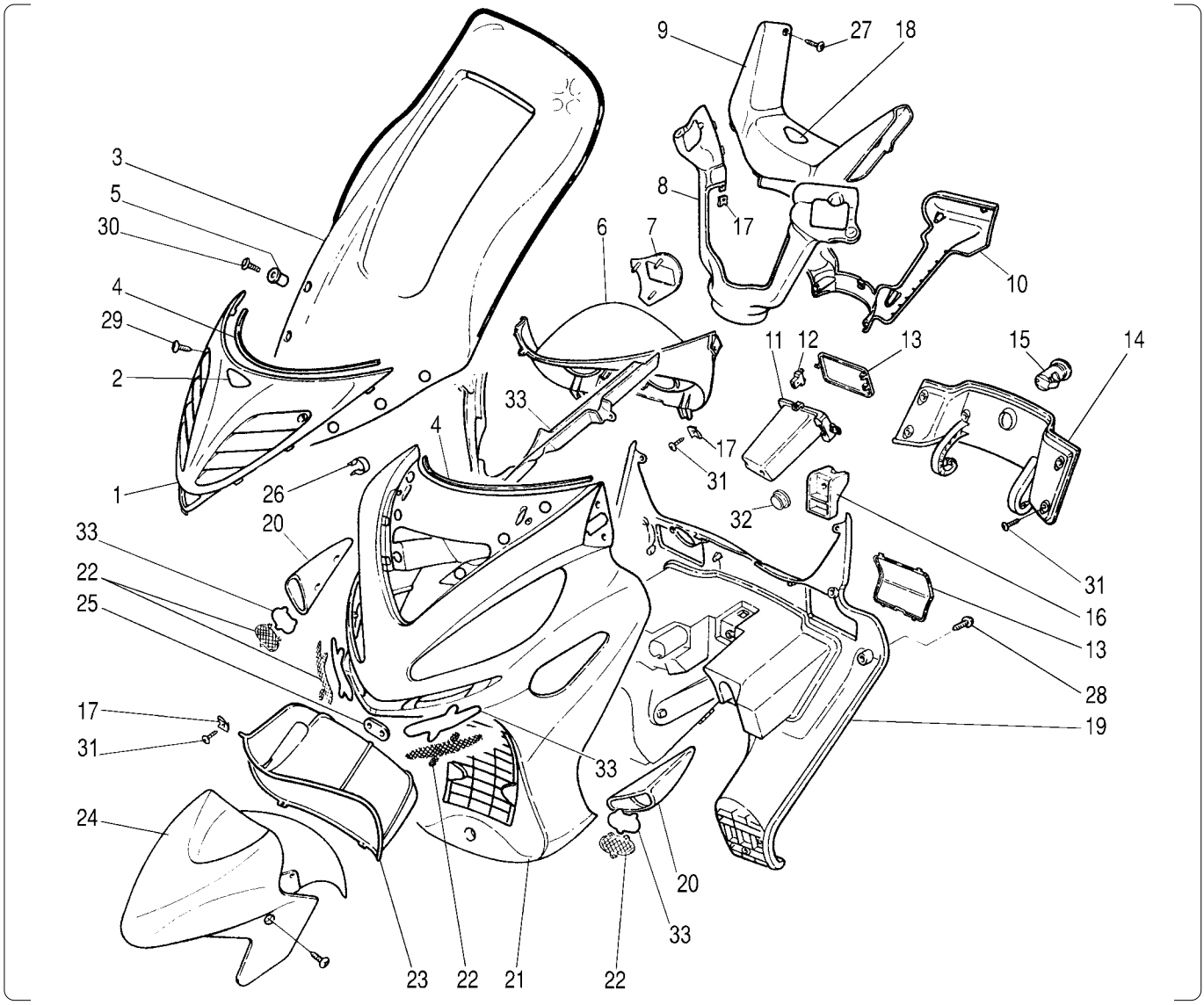

Nr.	Codice	Q.tà	Descrizione
1	**066.075.73**	1	Scudo centrale
2	**181.219.00**	1	Etichetta scudo
3	**063.172.00**	1	Lastra parabrezza
4	**072.117.50**	2	Guarnizione scudo parabrezza
5	**075.028.00**	6	Boccola antivibrante
6	**071.310.03**	1	Cornice cruscotto
7	**071.370.88**	1	Mascherina orologio
8	**071.317.03**	1	Coprimanubrio anteriore
9	**071.319.88**	1	Coprimanubrio centrale
10	**071.318.03**	1	Coprimanubrio posteriore
11	**071.352.07**	1	Vaschetta porta ticket
12	**071.324.03**	1	Push-Push apertura rapida
13	**071.377.00**	1	Kit sportellini ticket-vaso espans.
14	**071.397.03**	1	Sportello paragambe completo
15	**090.024.00**	1	Serratura
16	**071.369.03**	1	Contenimento serratura
17	**184.007.00**	20	Clips in dacromet
18	**181.235.00**	1	Etichetta manubrio
19	**065.062.03**	1	Paragambe
20	**071.314.73**	1	Prese d' aria in coppia
21	**066.074.- -**	1	Scudo *
22	**071.376.00**	1	Kit Griglie acciaio inox
23	**055.054.03**	1	Parafango sottoscudo
24	**055.053.- -**	1	Parafango anteriore *
25	**191.036.13**	1	Piastrino unione sottoscudo

Nr.	Codice	Q.tà	Descrizione
26	**184.191.00**	2	Molletta rapida specchio
27	**184.042.50**	3	Vite autofilettante inox
28	**184.041.15**	12	Vite per scudo paragambe
29	**184.047.15**	10	Vite truciolare 4x18
30	**184.060.15**	6	Vite M6x20 TCTC
31	**184.042.15**	10	Vite autofilettante 4.8x13
32	**071.387.03**	1	Tappo presa di cortesia
33	**071.392.03**	1	Grondaia scudo + prese d'aria
- -	**181.324.- -**	1	Completo marche MADISON *

Vedi tavola N° 13 COLORI

Scooter MADISON 150 T
TAV. 4 - Carrozzeria posteriore

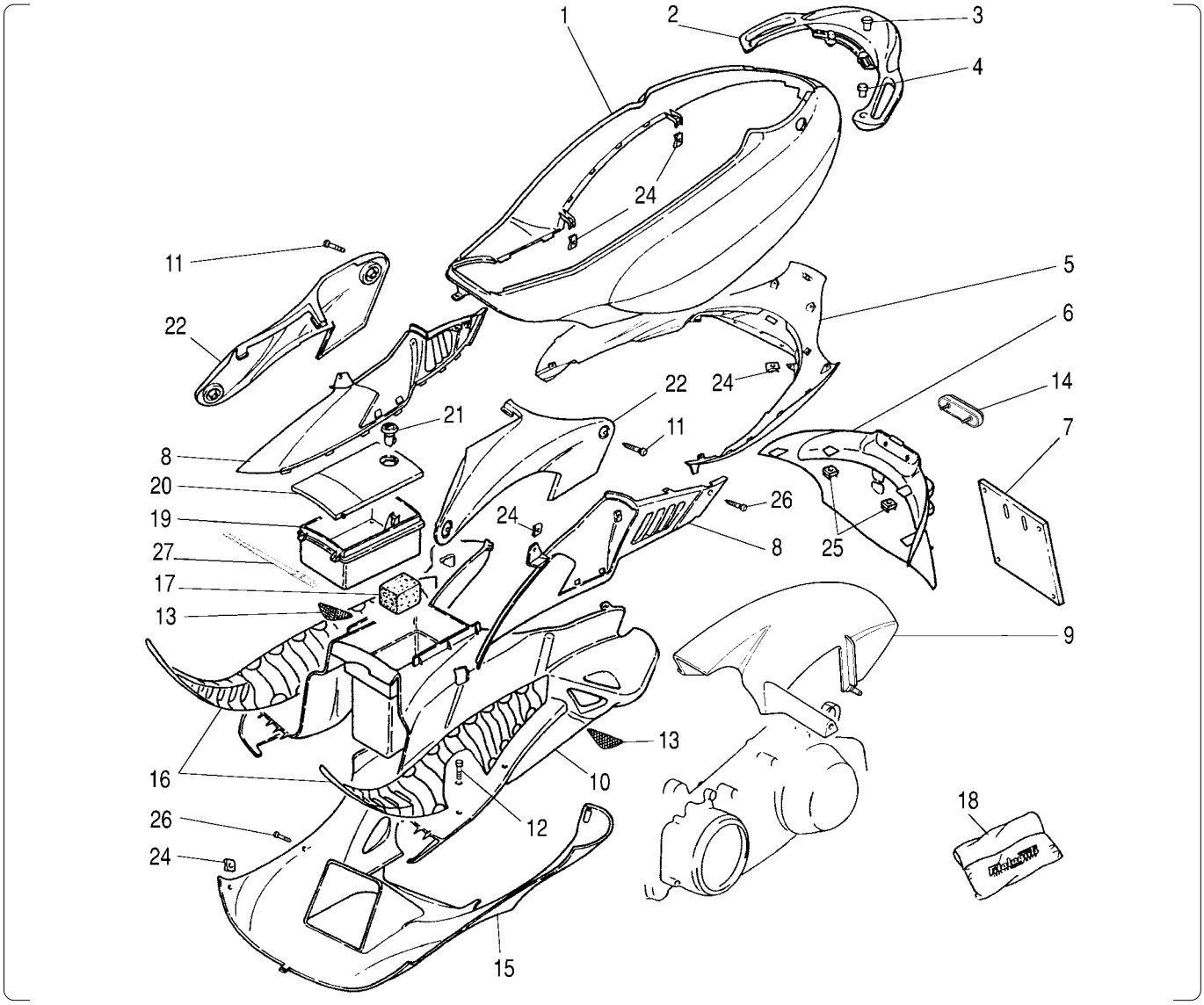

Nr.	Codice	Q.tà	Descrizione
1	**063.165.- -**	1	Carena posteriore *
2	**063.161.- -**	1	Spoiler *
3	**150.210.13**	2	Boccola posteriore spoiler
4	**150.230.14**	2	Boccola anteriore spoiler
5	**063.167.07**	1	Codone inferiore
6	**063.160.03**	1	Codino paraspruzzi
7	**008.006.00**	1	Porta targa
8	**063.179.00**	1	Fianchetti inferiori dx/sx in cp.
9	**056.057.03**	1	Parafango posteriore
10	**064.019.07**	1	Pedana poggia piedi
11	**184.073.00**	4	Vite truciolare 4.8 nichelata
12	**184.059.15**	6	Vite M6x14
13	**071.376.00**	1	Kit griglie acciaio inox
14	**071.322.00**	1	Catadiottro rosso ovale
15	**063.159.- -**	1	Puntone *
16	**064.020.03**	1	Pedanine in gomma poggia piedi
17	**072.082.03**	1	Tampone in spugna
18	**086.012.00**	1	Trousse accessori
19	**071.379.00**	1	Vaschetta centrale completa
20	**071.380.00**	1	Sportello centrale completo
21	**090.024.00**	1	Serratura
22	**063.180.00**	1	Copritunnel dx / sx in cp.
23	**184.041.15**	1	Vite truciolare
24	**184.007.00**	20	Clips per vite autofilettante
25	**184.196.14**	2	Clips per vite M6

Nr.	Codice	Q.tà	Descrizione
26	**184.043.15**	20	Vite autofilettante Ø 4,8x16
27	**167.052.09**	1	Cinturino in plastica
- -	**181.324.- -**	1	Completo marche MADISON *

*** Vedi tavola N° 13 COLORI**

Scooter MADISON 150 T
TAV. 5 - Vanocasco e gruppo sella

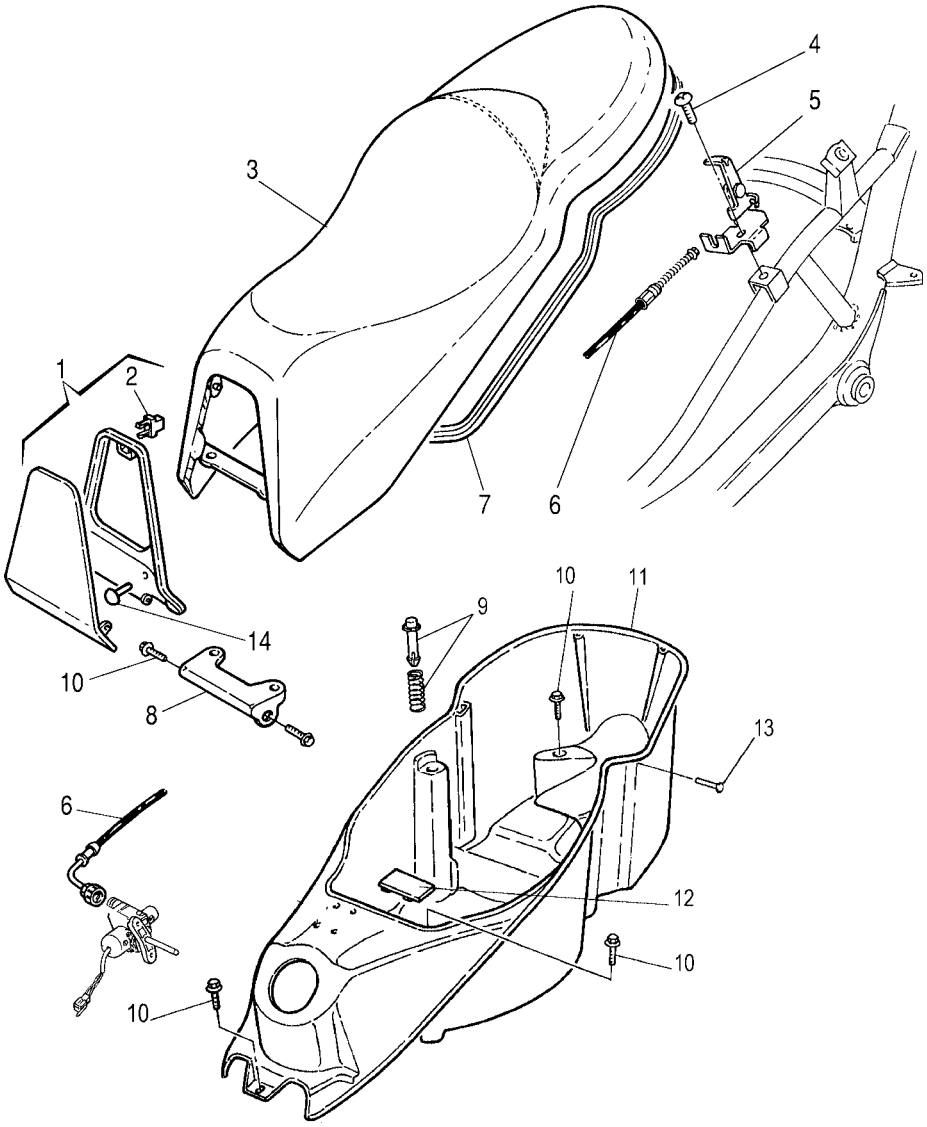

Nr.	Codice	Q.tà	Descrizione
1	**071.372.00**	1	Sportello benzina con cornice
2	**071.324.03**	1	Push-push
3	**106.089.03**	1	Sellone completo di chiusura
4	**184.198.15**	1	Vite M6x14
5	**079.019.13**	1	Gruppo sgancio sella
6	**035.020.03**	1	Trasmissione serratura sella
7	**072.061.03**	1	Guarnizione sella
8	**188.051.13**	1	Cerniera sella
9	**071.373.00**	2	Push-up sella completo
10	**190.022.00**	6	Vite fissaggio vano casco
11	**065.063.03**	1	Vano casco completo
12	**071.145.00**	1	Coperchio numero telaio
13	**190.039.00**	2	Perno di fermo gancio sella
14	**071.152.03**	1	Gommino paracolpi

Nr.	Codice	Q.tà	Descrizione

Scooter MADISON 150 T
TAV. 6 - Manubrio e comandi

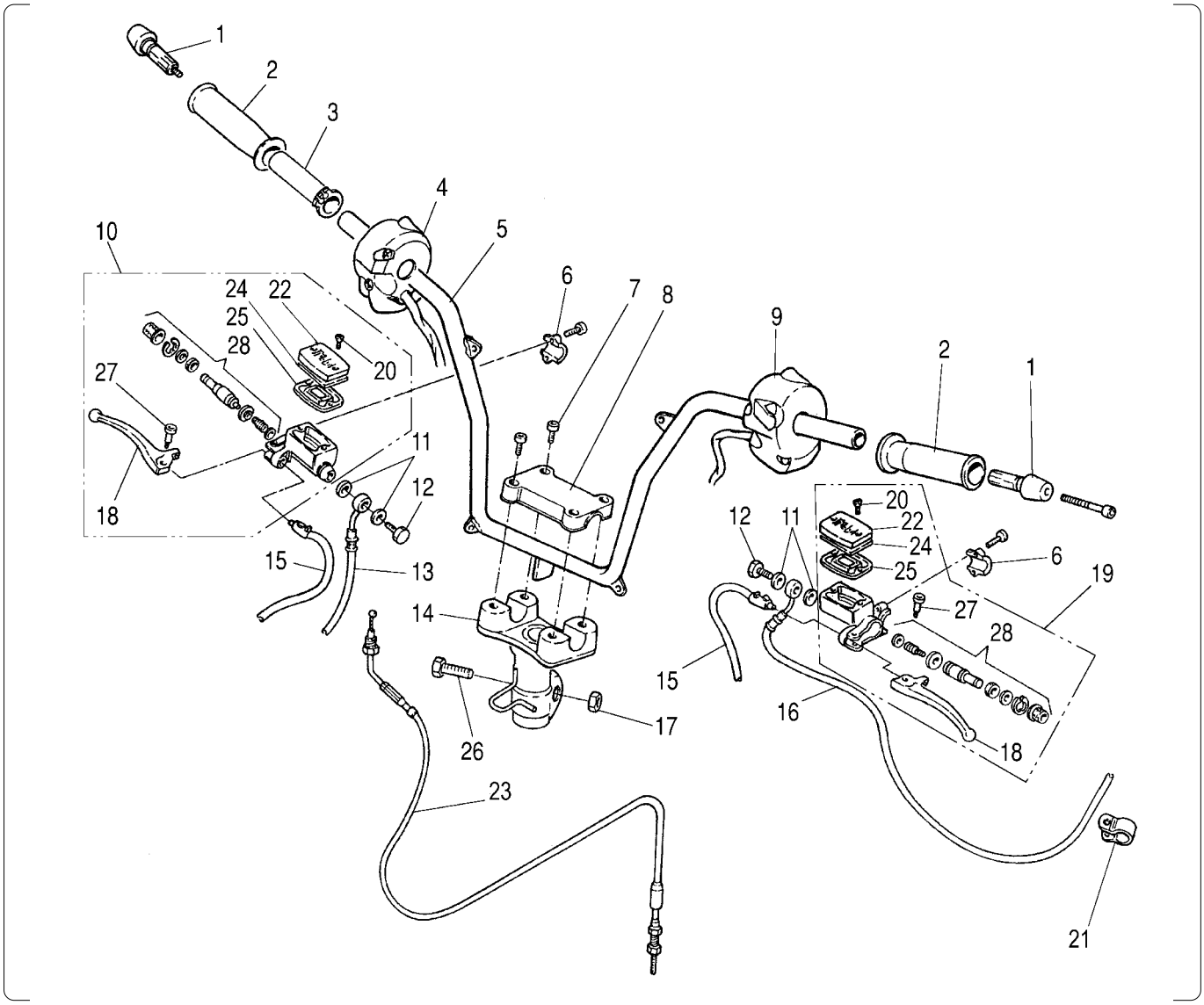

Nr.	Codice	Q.tà	Descrizione
1	**163.004.03**	1	Kit contrappesi sx / dx
2	**097.020.03**	1	Kit manopole sx / dx
3	**027.014.00**	1	Tubo comando gas
4	**020.055.00**	1	Commutatore dx
5	**162.040.13**	1	Manubrio
6	**121.139.00**	2	Cavallotto attacco pompa
7	**184.038.13**	4	Vite M8x35
8	**148.005.00**	1	Morsetto manubrio
9	**020.049.00**	1	Commutatore luci sx
10	**030.023.03**	1	Pompa freno dx completa di leva
11	**190.006.00**	4	Rasamento
12	**150.024.14**	2	Vite trasmissione idraulica
13	**033.040.00**	1	Trasmissione idraulica anteriore
14	**300.340.00**	1	Piantone manubrio
15	**021.018.00**	2	Interruttore stop
16	**033.037.00**	1	Trasmissione idraulica posteriore
17	**185.001.00**	1	Dado vite manubrio
18	**121.143.03**	2	Leva freno sx / dx
19	**030.024.03**	1	Pompa sx completa di leva
20	**184.179.00**	4	Vite coperchio pompa
21	**167.038.00**	1	Fascetta trasmissione freno post.
22	**121.145.00**	2	Coperchio pompa
23	**034.085.03**	1	Trasmissione gas
24	**121.141.00**	2	Scodellino coperchio pompa
25	**121.099.00**	2	Guarnizione pompa

Nr.	Codice	Q.tà	Descrizione
26	**150.179.13**	1	Vite fissaggio manubrio
27	**121.106.00**	2	Vite fulcro leva
28	**121.144.03**	2	Pistone pompa

Scooter MADISON 150 T

TAV. 7 - Impianto elettrico: Componenti di segnalazione visiva

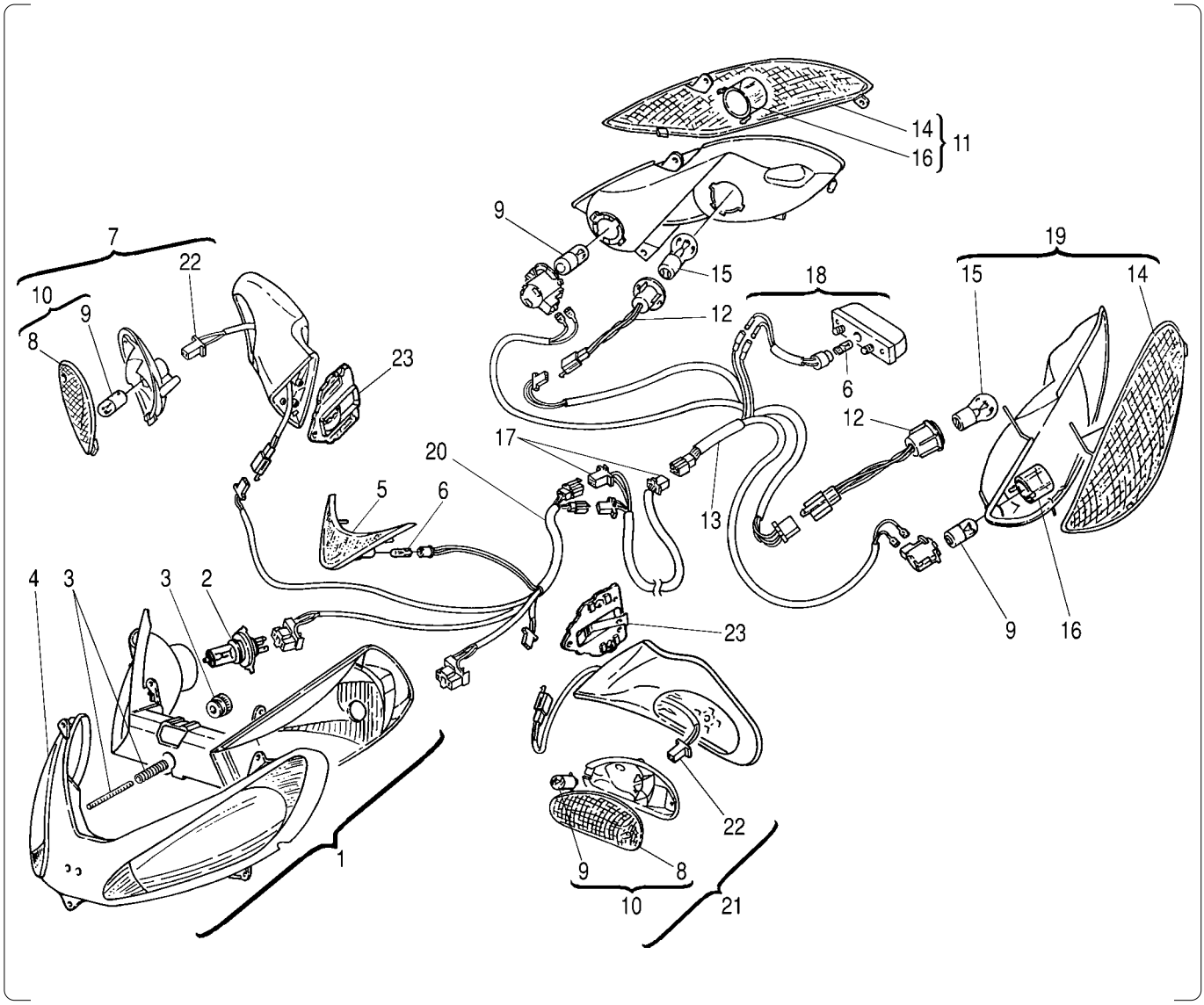

Nr.	Codice	Q.tà	Descrizione
1	**015.042.00**	1	Faro completo
2	**022.100.00**	2	Lampadina HS1 12V 35+35W
3	**184.205.00**	1	Kit regolazione faro
4	**015.046.00**	1	Trasparente faro
5	**015.045.00**	1	Luce di posizione
6	**022.050.00**	1	Lampadina luce di posiz. 12V 5W
7	**088.027.- -**	1	Specchio dx completo *
8	**019.064.00**	1	Vetrino indicatore direz. ant. in cp.
9	**022.017.00**	4	Lampadina 12V 10W
10	**019.065.00**	1	Indicatori di direz. dx / sx in cp.
11	**016.058.00**	1	Fanalino dx posteriore completo
12	**023.014.00**	2	Portalampadina dx / sx
13	**017.242.00**	1	Cablaggio posteriore
14	**016.062.00**	2	Vetrino fanalino post. in cp. dx/sx
15	**022.048.00**	2	Lampadina 12V 5-21W
16	**016.063.00**	2	Calotta per indicat. di direz. in cp.
17	**017.239.00**	1	Cablaggio principale
18	**016.050.00**	1	Fanalino targa
19	**016.059.00**	1	Fanalino sx posteriore completo
20	**017.241.00**	1	Cablaggio faro
21	**088.026.- -**	1	Specchio sx completo *
22	**017.264.00**	1	Cablaggio indicat.direz. ant. in cp.
23	**071.329.03**	2	Triangolo fissaggio specchio in cp.

Nr.	Codice	Q.tà	Descrizione
- -	**190.042.00**	4	Perno specchio tipo grosso
- -	**150.239.00**	2	Perno specchio tipo sottile
- -	**190.043.00**	2	Molletta rapida specchio
- -	**190.044.00**	2	Seeger specchio
- -	**088.039.00**	1	Vetro specchio dx
- -	**088.038.00**	1	Vetro specchio sx

* Specificare colore

Scooter MADISON 150 T
TAV. 8 - Impianto elettrico: Componenti di servizio

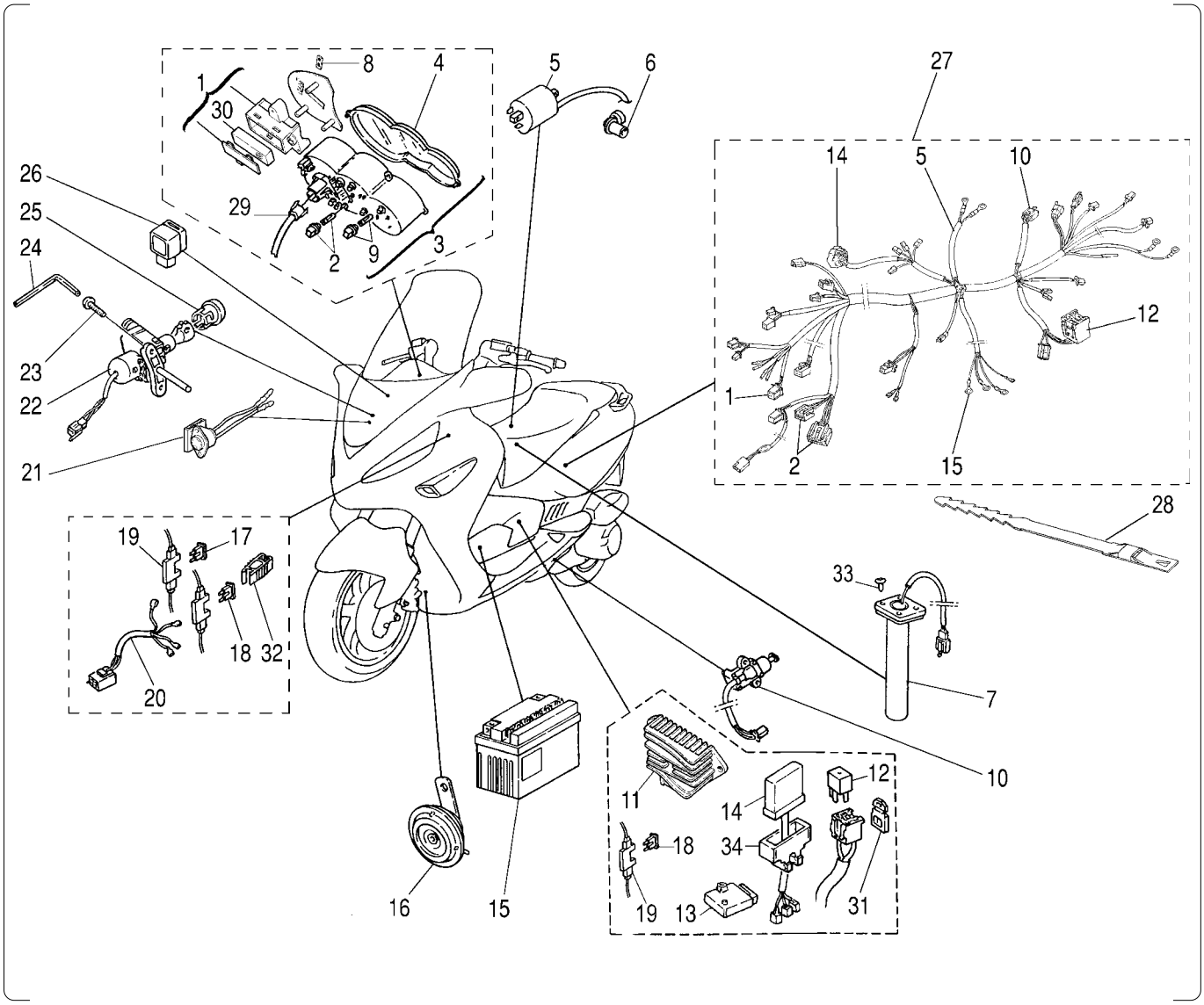

Nr.	Codice	Q.tà	Descrizione
1	**178.148.00**	1	Scatola completa di orologio
2	**023.006.00**	4	P/lampada + lampadina 12V 1.2W
3	**178.138.00**	1	Cruscotto c/km
4	**071.381.00**	1	Trasparente cruscotto
5	**024.050.00**	1	Bobina
6	**073.010.00**	1	Pipetta candela con cappuccio
7	**093.060.00**	1	Sonda livello benzina
8	**072.055.00**	1	Gommino reset
9	**023.015.00**	4	P/lampada + Lampadina 12V 2W
10	**021.016.00**	1	Interruttore cavalletto laterale
11	**026.014.00**	1	Regolatore
12	**025.025.00**	1	Relais di avviamento
13	**025.023.00**	1	Intermittenza
14	**024.051.00**	1	Centralina
15	**074.023.00**	1	Batteria 12V 9Ah.
16	**018.054.00**	1	Avvisatore acustico
17	**025.030.00**	1	Fusibile 5 Ah.
18	**025.031.00**	2	Fusibile 15 Ah.
19	**025.032.00**	3	Portafusibile
20	**017.265.00**	1	Cablaggio per fusibili
21	**021.017.00**	1	Sensore di temperatura
22	**090.052.00**	1	Commutatore di avviamento
23	**184.218.00**	2	Vite M6 antimanomissione
24	**086.014.00**	1	Chiave per vite antimanomissione
25	**071.388.00**	1	Cappuccio commutatore

Nr.	Codice	Q.tà	Descrizione
26	**025.015.00**	1	Relais
27	**017.272.00**	1	Cablaggio principale
28	**167.052.09**	1	Cinturino in plastica
29	**178.143.00**	1	Trasmissione c/km
30	**178.083.00**	1	Orologio
31	**071.382.00**	1	Attacco porta relais
32	**071.389.00**	1	Pinzetta fusibili
33	**184.087.13**	4	Vite M5 sonda benzina
34	**072.110.00**	1	Supporto in gomma centralina

Scooter MADISON 150 T
TAV. 9 - Gruppo scarico e aspirazione

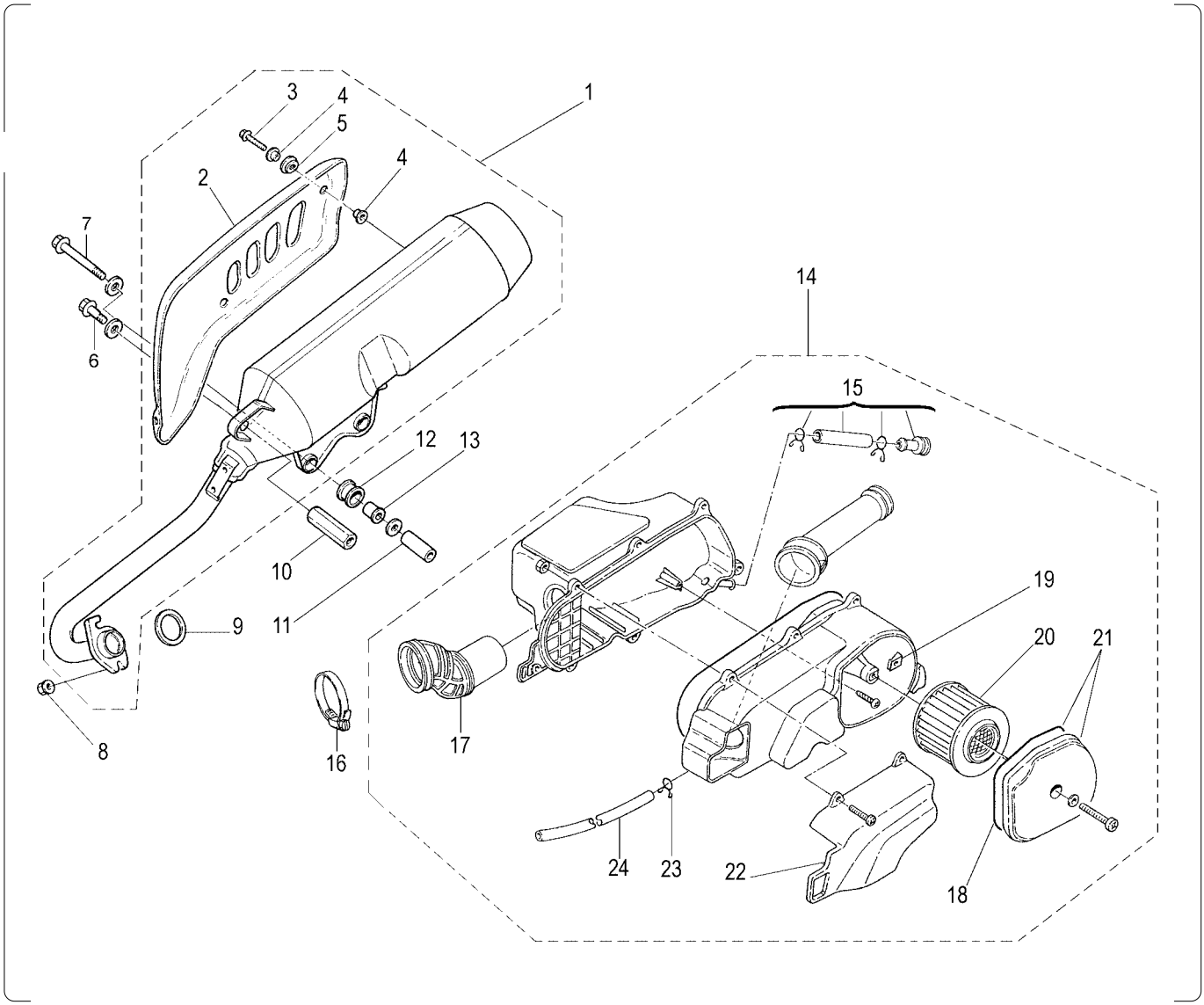

Nr.	Codice	Q.tà	Descrizione
1	**165.170.00**	1	Marmitta completa
2	**166.040.99**	1	Protezione esterna
3	**184.104.13**	2	Vite M6x20
4	**150.148.14**	6	Boccola
5	**080.013.00**	3	Gommino griglia
6	**184.090.13**	1	Vite M8x20
7	**184.222.13**	2	Vite M8x80
8	**184.153.14**	2	Dado M6 fissaggio marmitta
9	**072.090.00**	1	Guarnizione scarico
10	**150.242.15**	1	Distanziale
11	**150.241.13**	2	Distanziale
12	**072.113.00**	2	Gommino
13	**150.240.13**	2	Distanziale
14	**066.076.03**	1	Cassetta aspirazione completa
15	**180.033.00**	1	Tubino scarico completo di tappo
16	**167.047.00**	1	Fascetta
17	**076.023.00**	1	Manicotto esterno
18	**072.125.00**	1	Guarnizione coperchio filtro
19	**184.206.00**	1	Clips per vite
20	**066.095.00**	1	Filtro aria
21	**066.096.00**	1	Coperchio filtro c/guarnizione
22	**071.384.03**	1	Carter cassetta aspirazione
23	**167.018.13**	2	Molletta tubo
24	**180.026.07**	1	Tubo Ø 7x12
25	**076.024.00**	1	Manicotto interno

Nr.	Codice	Q.tà	Descrizione

Scooter MADISON 150 T
TAV. 10 - Sospensione anteriore e posteriore

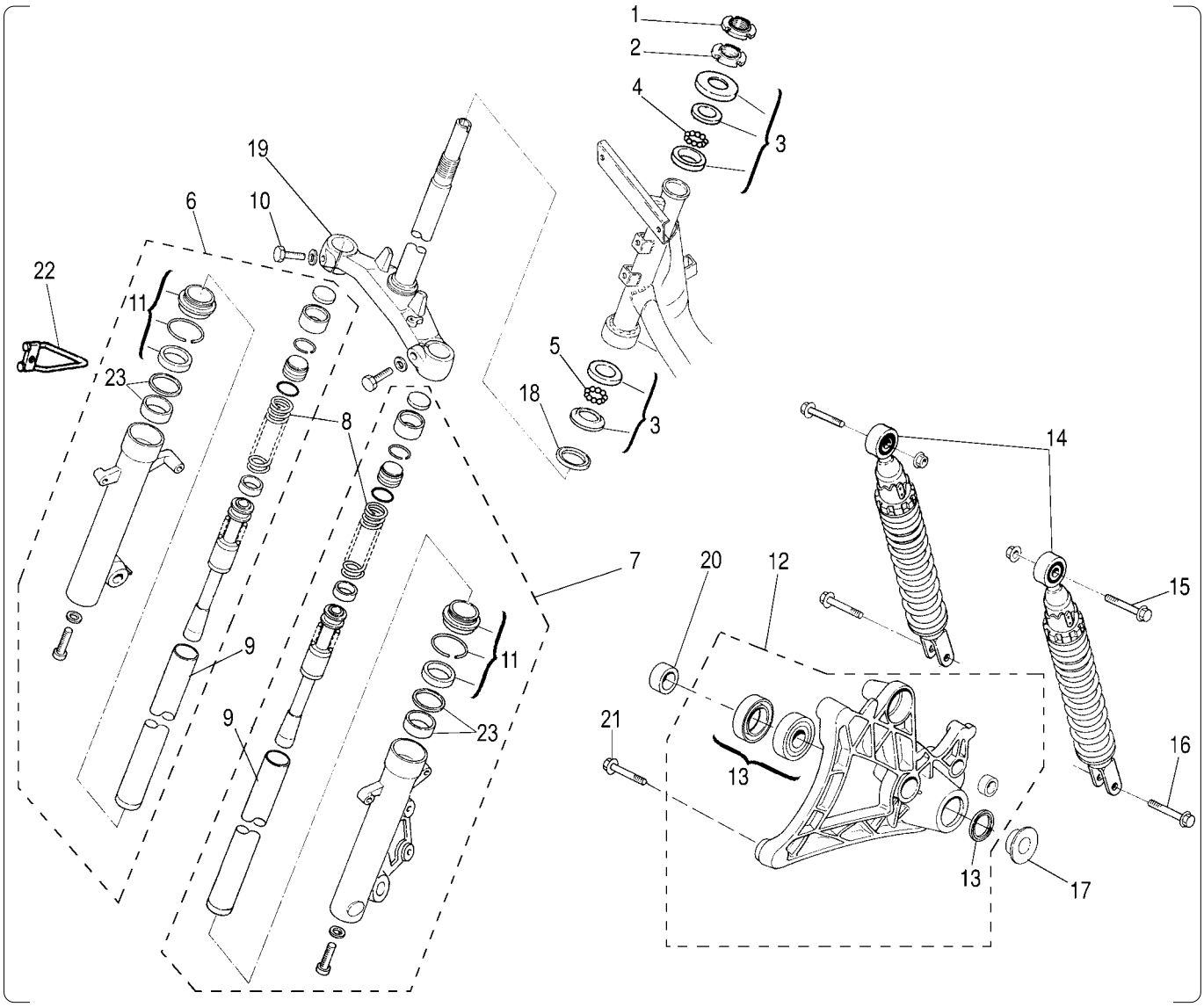

Nr.	Codice	Q.tà	Descrizione
1	**185.009.13**	1	Ghiera autobloccante di fissaggio
2	**185.023.13**	1	Ghiera di fissaggio
3	**104.022.00**	1	Serie sterzo completa
4	**120.261.00**	22	Sfere 3/16" (sopra)
5	**120.378.00**	21	Sfere 1/4" (sotto)
6	**120.375.00**	1	Portaruota completo dx
7	**120.376.00**	1	Portaruota completo sx
8	**120.377.00**	2	Molla
9	**120.374.00**	2	Canna completa
10	**184.126.13**	2	Vite fissaggio canna-trapezio M10
11	**120.370.00**	2	Kit paraolio-parapolvere
12	**183.011.00**	1	Braccio completo
13	**104.032.00**	1	Kit anelli-cuscinetti braccio
14	**010.048.03**	2	Ammortizzatori
15	**184.215.15**	2	Vite ammortizzatore superiore M10
16	**184.038.13**	2	Vite ammortizzatore inferiore
17	**150.221.14**	1	Distanziale con battuta
18	**072.098.00**	1	Anello parapolvere
19	**120.369.99**	1	Gruppo trapezio
20	**150.222.14**	1	Distanziale
21	**184.222.13**	2	Vite M8x80
22	**147.129.13**	1	Molla trasmissione ckm
23	**120.384.00**	1	Kit boccole di scorrimento
- -	**013.044.50**	1	Forcella completa

Nr.	Codice	Q.tà	Descrizione

Scooter MADISON 150 T
TAV. 11 - Ruota anteriore

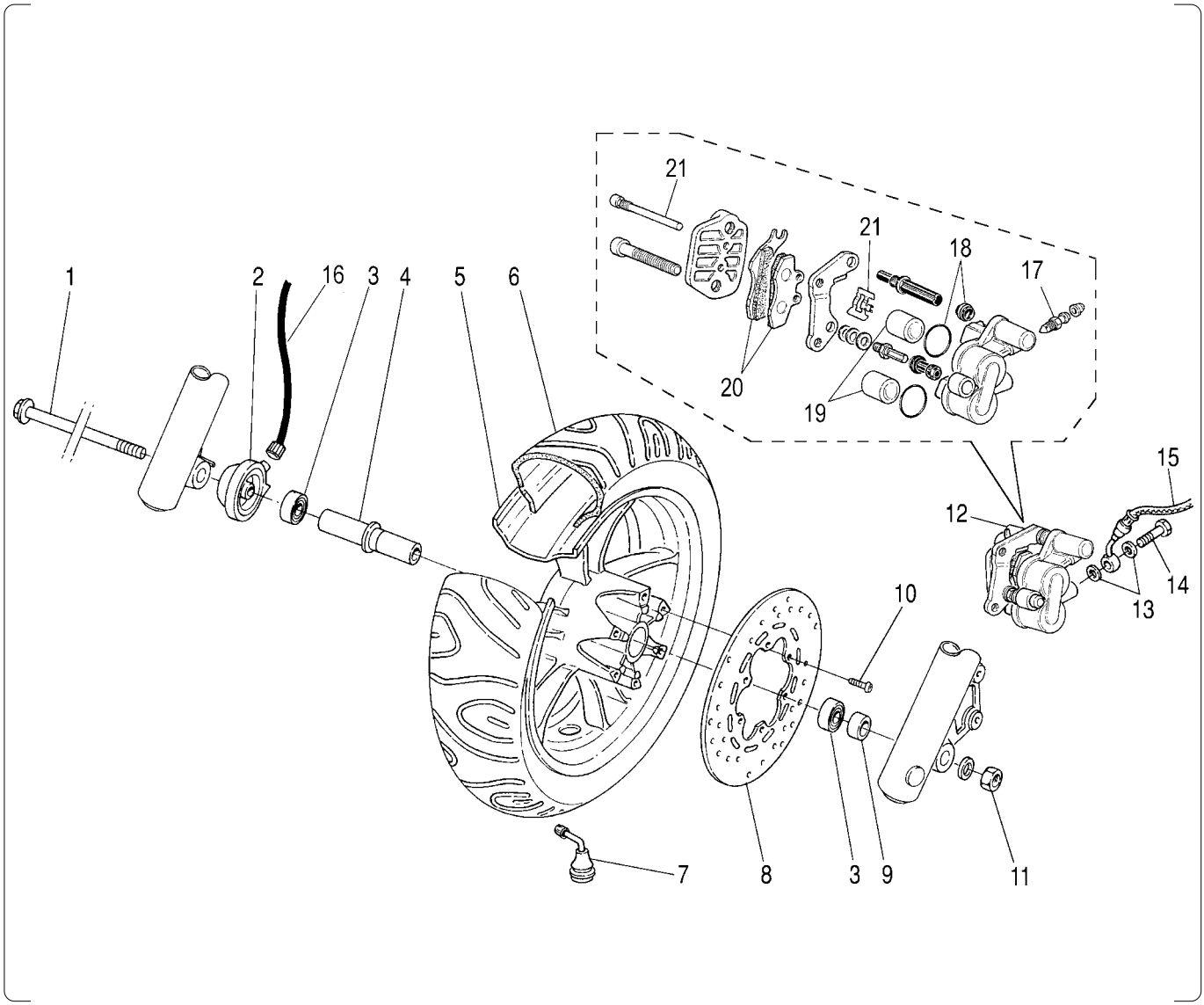

Nr.	Codice	Q.tà	Descrizione
1	**119.474.00**	1	Perno ruota
2	**178.128.00**	1	Rinvio c/km
3	**119.478.00**	2	Cuscinetto
4	**119.473.00**	1	Distanziale interno
5	**109.051.- -**	1	Ruota integrale *
6	**050.041.00**	1	Copertura 120/70 - 13"
7	**094.008.00**	1	Valvola tubeless
8	**119.498.00**	1	Disco freno
9	**119.477.00**	1	Distanziale
10	**119.476.00**	6	Vite disco freno
11	**184.220.13**	1	Dado M14
12	**031.025.03**	1	Pinza freno completa
13	**190.006.00**	2	Rasamento
14	**150.024.14**	1	Vite Trasmissione idraulica
15	**033.040.00**	1	Trasmissione idraulica
16	**178.143.00**	1	Trasmissione c/km
17	**119.436.00**	1	Valvola spurgo
18	**119.492.00**	1	Kit anelli di tenuta
19	**119.495.00**	1	Kit pistoncini
20	**119.493.00**	1	Pastiglie freno in cp.
21	**119.494.00**	1	Kit fissaggio pastiglie

Nr.	Codice	Q.tà	Descrizione

*** Specificare colore**

Scooter MADISON 150 T
TAV. 12 - Ruota posteriore

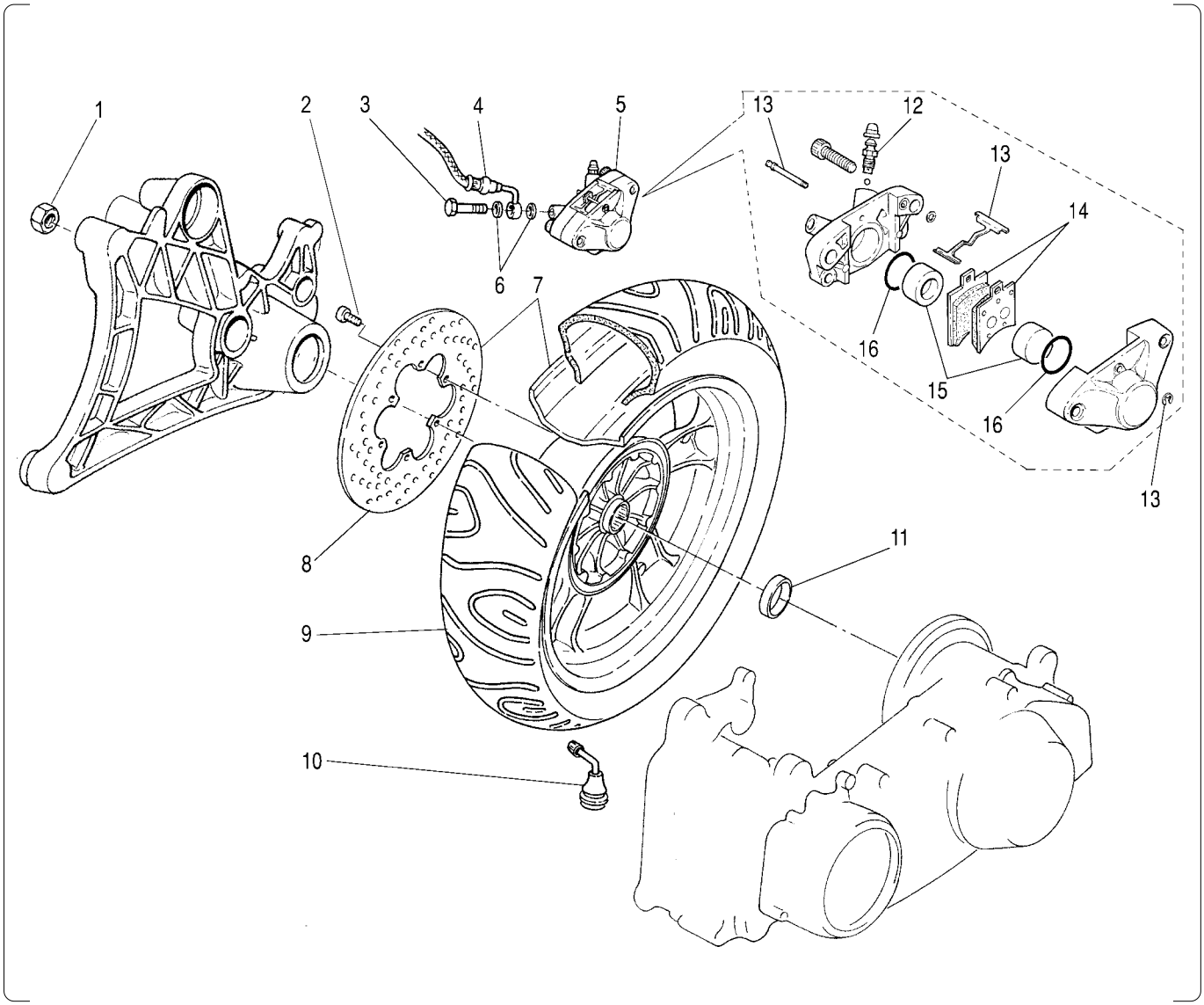

Nr.	Codice	Q.tà	Descrizione
1	**185.010.00**	1	Dado ruota
2	**119.484.00**	6	Vite disco freno
3	**150.024.14**	1	Vite trasmissione idraulica
4	**033.037.00**	1	Trasmissione idraulica
5	**031.027.03**	1	Pinza freno post. completa
6	**190.006.00**	2	Rasamento
7	**110.055.- -**	1	Ruota integrale *
8	**119.483.00**	1	Disco freno
9	**050.042.00**	1	Copertura 130/60 - 13"
10	**094.008.00**	1	Valvola tubeless
11	**150.223.00**	1	Distanziale sp. = 2.5 mm.
12	**119.279.00**	1	Vite spurgo
13	**119.487.00**	1	Kit molle pinza
14	**119.491.00**	1	Pastiglie freno in cp.
15	**119.488.00**	1	Pistoncini
16	**119.440.00**	1	Kit gommini

Nr.	Codice	Q.tà	Descrizione

*** Specificare colore**

Scooter MADISON 150 T
TAV. 13 - Colori moto

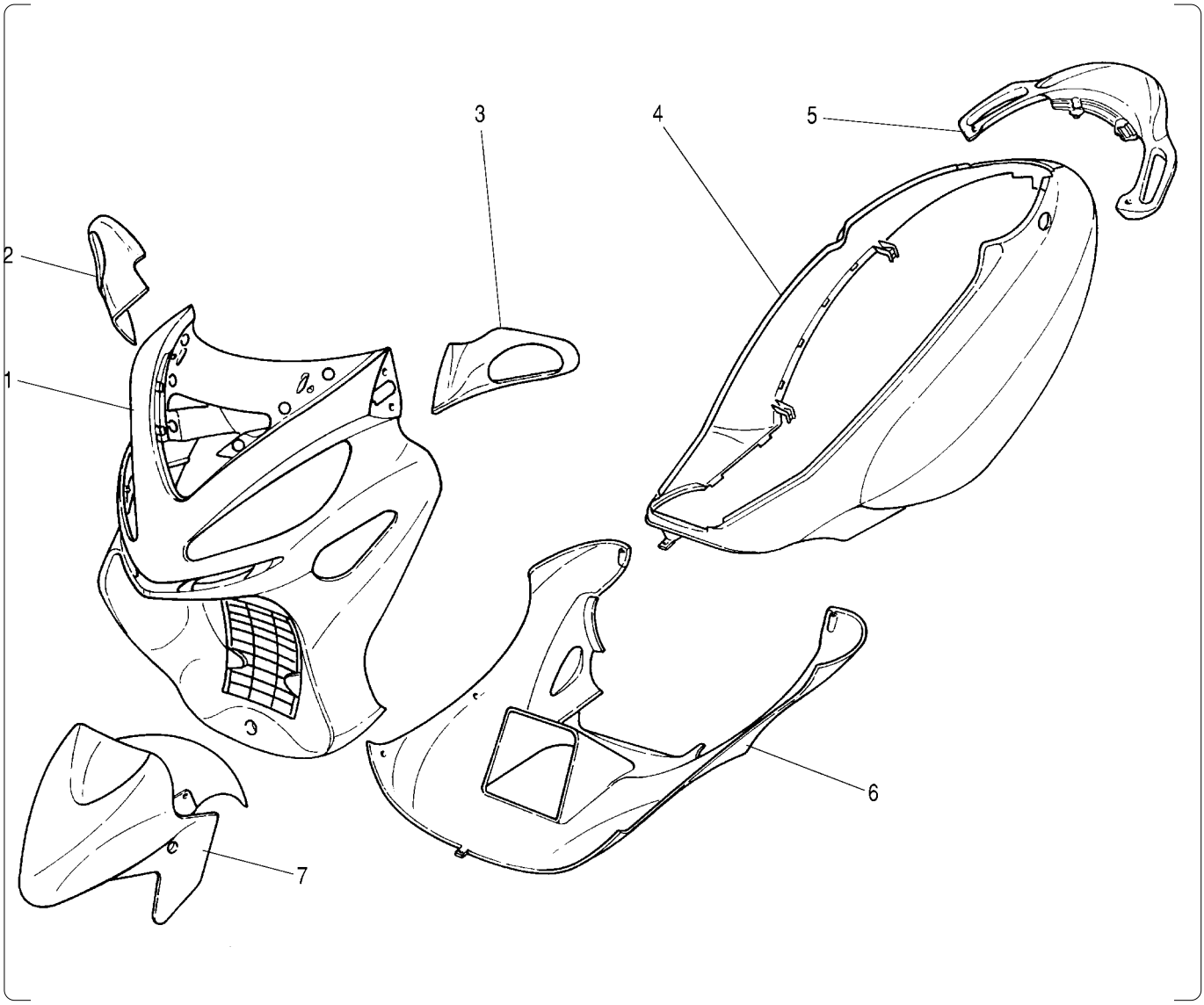

TABELLA COLORI

		Colori						
N°	***Codice***	61 Rosso Boreale	78 Argento Star	94 Blu Notte	57 Blu Horizon	24 Blu Lord	27 Argento Artic	70 Giallo Top
1	066.074.	**61**	**78**	**94**	**57**	**24**	**27**	**70**
2	088.027.	**61**	**78**	**94**	**57**	**24**	**27**	**70**
3	088.026.	**61**	**78**	**94**	**57**	**24**	**27**	**70**
4	063.165.	**61**	**78**	**94**	**57**	**24**	**27**	**70**
5	063.161.	**61**	**78**	**94**	**57**	**24**	**27**	**70**
6	063.159.	**61**	**78**	**94**	**57**	**24**	**27**	**70**
7	055.053.	**61**	**78**	**94**	**57**	**24**	**27**	**70**
-	181.324.	**00**	**00**	**00**	**00**	**00**	**00**	**00**

Scooter MADISON 150 T
TAV. 14 - Accessori

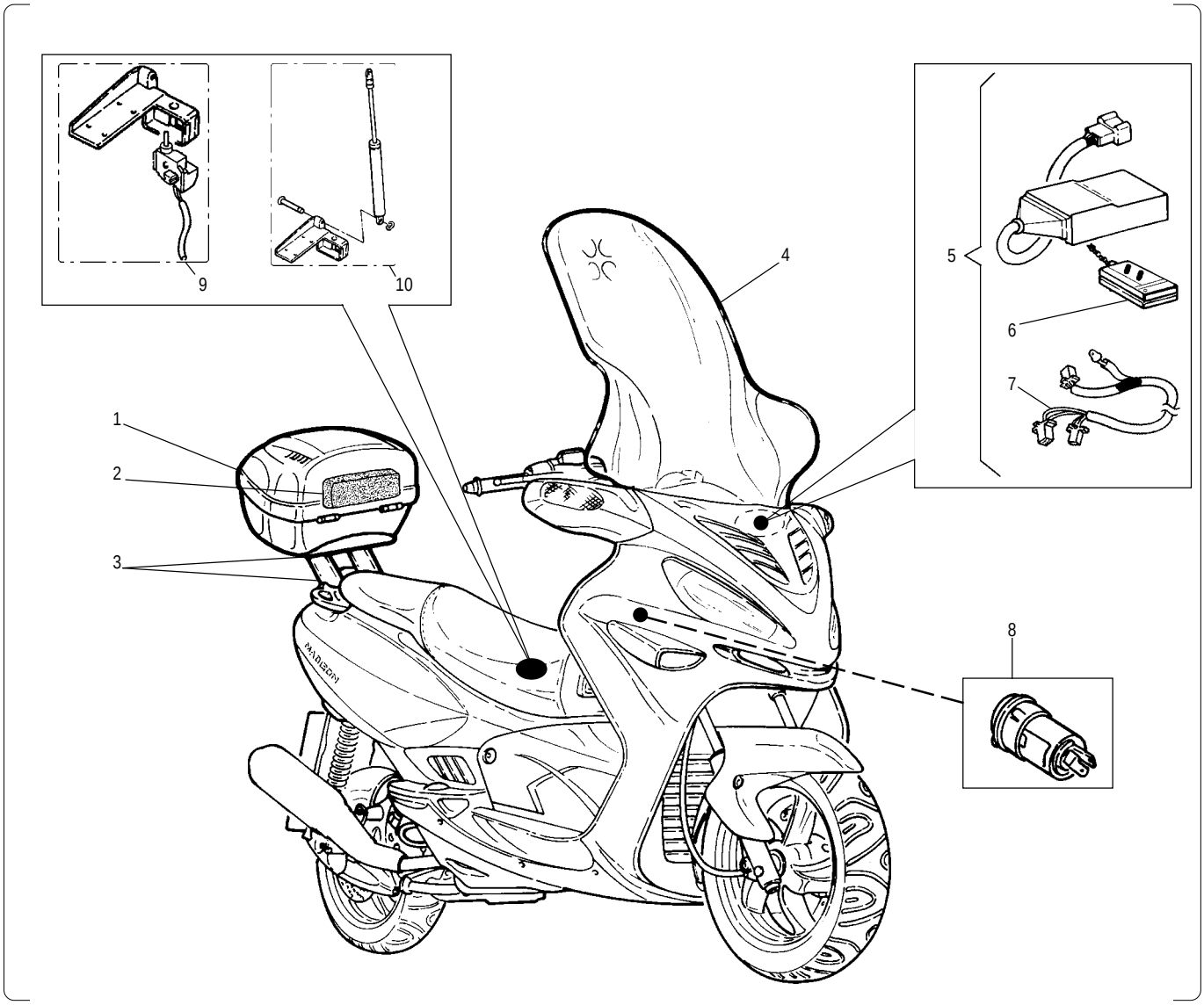

Nr.	Codice	Q.tà	Descrizione
1	**065.068. - -**	1	Baulone porta casco *
2	**065.069.03**	1	Schienale per bauletto
2	**065.074.03**	1	Schienale anatomico per bauletto
2	**065.079.00**	1	Schienale per passeggero
3	**173.054.00**	1	Portapacchi completo standard
3	**173.064.00**	1	Portapacchi completo lusso
4	**063.181.00**	1	Parabrezza alto
4	**063.191.00**	1	Parabrezza basso
5	**018.061.00**	1	Antifurto elettronico completo
6	**018.060.00**	1	Telecomando
7	**017.274.00**	1	Cablaggio adattatore
8	**025.028.00**	1	Presa di corrente 12V
9	**016.064.00**	1	Kit luce vano casco
10	**011.009.00**	1	Kit ammortizzatore sella
-	**024.047.00**	1	Carica batteria
-	**065.066.00**	1	Coprimoto scooter

Nr.	Codice	Q.tà	Descrizione

* Specificare colore

Scooter MADISON 150 T - MOTORE MINARELLI/YAMAHA 2MS cod. 142.101.03 4 tempi

TAV. 15 - Gruppo termico e distribuzione

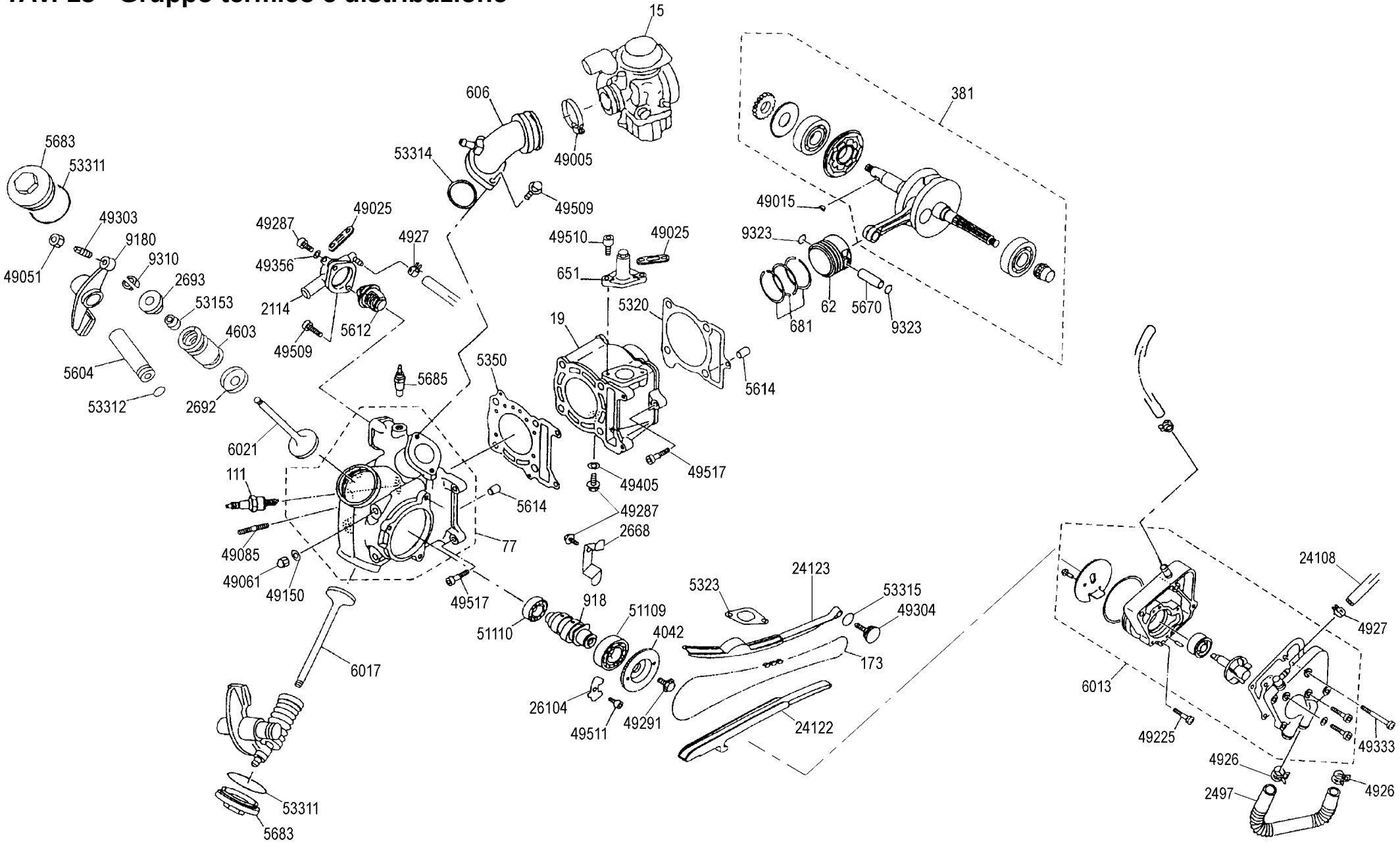

Scooter MADISON 150 T - MOTORE MINARELLI/YAMAHA 2MS cod. 142.101.03 4 tempi
TAV. 15 - Gruppo termico e distribuzione

Nr.	Codice	Q.tà	Descrizione
15	715.097.00	1	Carburatore T.K. Ø 26 a depressione
19	771.163.00	1	Cilindro c/pistone
62	771.166.00	1	Pistone completo Ø 59.5
77	777.020.00	1	Testa completa di sedi e guide valvole
111	711.009.00	1	Candela
173	717.008.00	1	Catena di distribuzione
381	771.164.00	1	Imbiellaggio completo
606	760.060.00	1	Collettore di aspirazione Ø 24
651	765.009.00	1	Tenditore per catena
681	771.165.00	1	Serie segmenti Ø 59.5
918	701.054.00	1	Albero a camme
2114	721.075.00	1	Coperchio termostato
2497	724.069.00	1	Tubo acqua pompa-cilindro Ø 13x21 c/molla
2668	726.037.00	1	Piastrina fissaggio perni bilanciere
2692	726.039.00	2	Scodellino valvole inferiore
2693	726.040.00	2	Scodellino valvole superiore
4042	740.150.00	1	Corona catena distribuzione
4603	746.053.00	2	Molle valvole
4926	749.224.00	2	Fascetta tubo pompa acqua - cilindro
4927	749.225.00	2	Fascetta elastica per tubo Ø 11.5
5320	753.138.00	1	Guarnizione base cilindro **(vedi articolo 799.115.00)**
5323	753.139.00	1	Guarnizione del tenditore **(vedi articolo 799.115.00)**
5350	753.162.00	1	Guarnizione testa **(vedi articolo 799.115.00)**
5604	756.088.00	2	Perno bilanciere Ø 12x50
5612	756.089.00	1	Termostato
5614	756.090.00	10	Grano di riferimento Ø 10x14
5670	756.101.00	1	Spinotto Ø 15x45x9 (5DS)
5683	756.095.00	2	Tappo chiusura foro testa in alluminio
5685	756.097.00	1	Sonda termica rilevamento temperatura
6013	760.056.00	1	Corpo pompa acqua
6017	760.057.00	1	Valvola di scarico Ø 23
6021	760.058.00	1	Valvola di aspirazione Ø 27
9180	701.055.00	2	Bilanciere per valvole
9310	703.029.00	4	Anello di tenuta ritegno molle valvole
9323	703.030.00	2	Anello di fermo spinotto Ø 15
24108	724.070.00	1	Tubo per termostato Ø 5.5x11.5x245
24122	724.072.00	1	Guida catena 1
24123	724.073.00	1	Guida catena 2

Nr.	Codice	Q.tà	Descrizione
26104	726.042.00	1	Piastrina bloccaggio albero camme
49005	749.226.00	1	Fascetta per flangia aspirazione
49015	749.107.00	1	Chiavetta per volano magnete Ø 13x3 H5
49025	749.227.00	2	Fascetta passatubo
49051	749.229.00	2	Dado M5x0.5 CH=8 (registro bilanciere)
49061	749.232.00	4	Dado M8 cieco flangiato
49085	749.234.00	2	Prigioniero su testa M6x29
49150	749.239.00	4	Rondella in rame Ø 8.5x19x2
49225	749.156.00	4	Vite T.C.C. M6x25 taglio a croce
49287	749.243.00	3	Vite T.E. flangiata M6x12 zincata gialla
49291	749.244.00	1	Vite flangiata M8x1.5 CH=12
49303	749.245.00	2	Vite T.E.I. di registro valvole 5x18.5
49304	749.246.00	1	Vite T.E.I. flangiata M6x31.5 zincata bianca
49333	749.247.00	2	Vite T.C. M6x50 t. croce zincata gialla
49356	749.253.00	1	Rondella in rame Ø 6.3x13x1.2
49405	749.255.00	6	Rondella in rame Ø 6.3x13x1.2
49509	749.256.00	4	Vite T.C.C.E. M6x20 c/rondella
49510	749.257.00	2	Vite T.C.C.E. M6x14 zincata gialla
49511	749.176.00	1	Vite T.C.C.E. M6x12 zincata gialla
49517	749.261.00	3	Vite T.C.C.E. M6x25 zincata gialla
51109	751.073.00	1	Cuscinetto Ø 20x42x12 (6004)
51110	751.074.00	1	Cuscinetto Ø 15x32x9 (6002 Z)
53153	753.163.00	2	Anello di tenuta per stelo valvola Ø 9.5x8
53311	753.145.00	2	Anello di tenuta O.R. Ø 44.4x3.1 per tappo testa
53312	753.146.00	2	Anello di tenuta O.R. Ø 8.6x1.9 per perno bilanc.
53314	753.148.00	1	Anello di tenuta O.R. Ø 30.2x2
53315	753.149.00	1	Anello di tenuta O.R. Ø 14.5x1.9
- -	771.167.00	1	Pistone completo magg. (1A magg.) oltre Ø 59.5
- -	771.168.00	1	Serie segmenti magg. (1A magg.) oltre Ø 59.5
- -	799.109.00	1	Serie guarnizioni motore
- -	799.111.00	1	Serie paraolio motore
- -	799.115.00	1	Kit guarnizioni gruppo termico (3 pezzi)

Scooter MADISON 150 T - MOTORE MINARELLI/YAMAHA 2MS cod. 142.101.03 4 tempi

TAV. 16 - Gruppo carter + coperchi

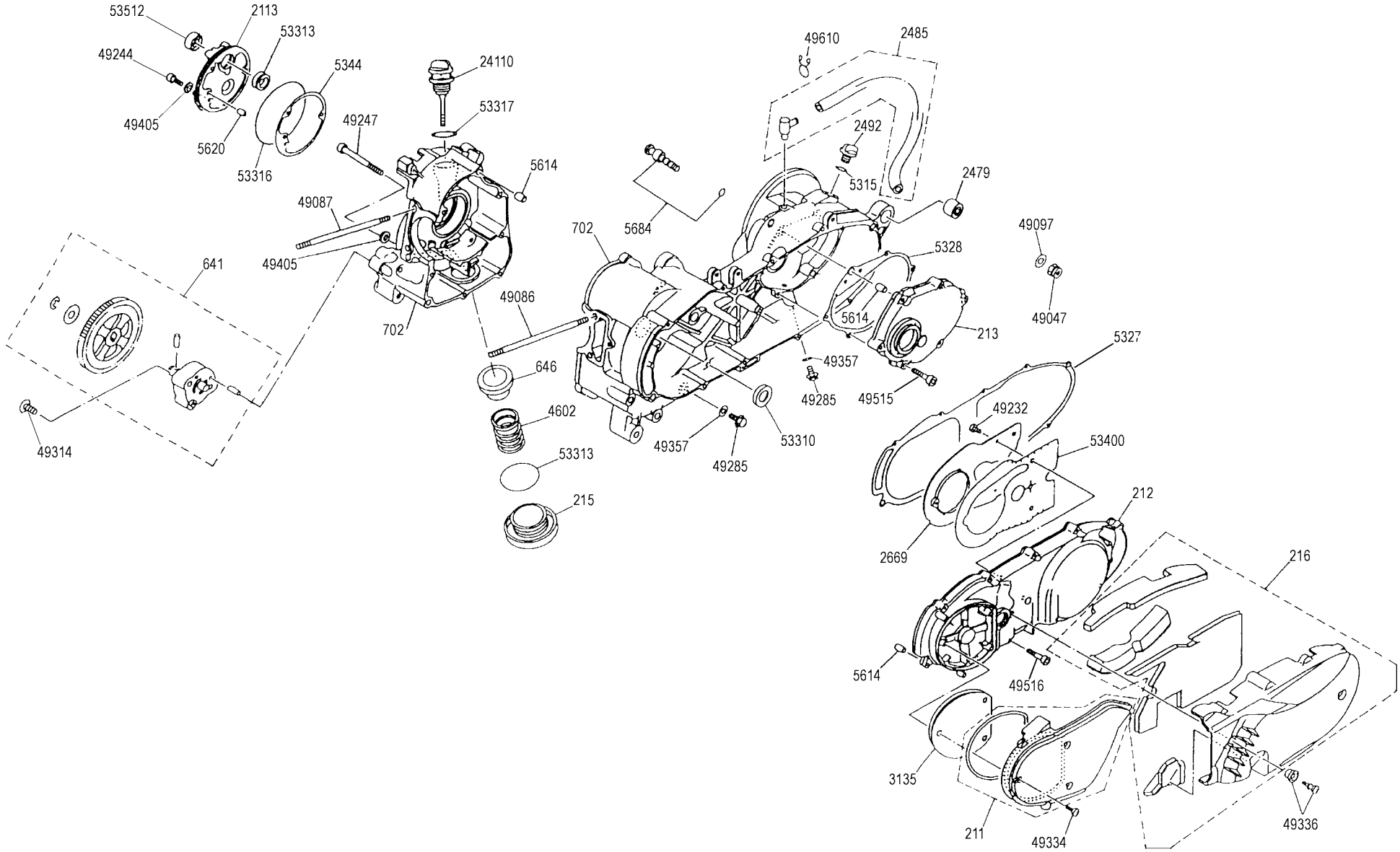

Scooter MADISON 150 T - MOTORE MINARELLI/YAMAHA 2MS cod. 142.101.03 4 tempi

TAV. 16 - Gruppo carter / coperchi e pompa olio

Nr.	Codice	Q.tà	Descrizione
211	721.068.00	1	Convogliatore ventola nero completo
212	721.069.00	1	Coperchio semicarter frizione completo
213	721.080.00	1	Coperchio trasmissione
215	721.072.00	1	Coperchietto filtro olio
216	721.073.00	1	Coperchio frizione in plastica nero c/profilati
641	764.010.00	1	Pompa olio completa
646	764.009.00	1	Filtro olio
702	799.112.00	1	Coppia carter lato frizione + lato volano
2113	721.081.00	1	Coperchio pompaolio c/tappo conico
2479	724.045.00	1	Gommino silentblock su carter
2485	724.067.00	1	Raccordo con tubo sfiato olio
2492	724.048.00	1	Tappo alimentazione olio
2669	726.047.00	1	Piastra coperchio frizione
3135	731.008.00	2	Elemento filtrante
4602	746.052.00	1	Molla filtro olio
5315	753.105.00	1	Anello di tenuta O.R. Ø 13.3x2.4
5327	753.140.00	1	Guarnizione coperchio lato frizione
5328	753.141.00	1	Guarnizione coperchio trasmissione
5344	753.142.00	1	Guarnizione coperchio pompa
5614	756.090.00	10	Grano di riferimento coperchio pompa olio
5620	756.091.00	1	Grano riferimento coperchio pompa
5684	756.102.00	1	Tappo foro perno ceppi freno
24110	724.071.00	1	Tappo asta livello olio
49047	749.203.00	1	Dado M10x1.25 (CH=15)
49086	749.235.00	2	Prigioniero fissaggio cilindro/testa M8x1.25x214
49087	749.236.00	2	Prigioniero fissaggio cilindro/testa M8x1.25x190
49097	749.205.00	1	Rondella piana Ø 10x21x2
49232	749.140.00	4	Vite T.C.B. M6x12 t. croce
49244	749.037.00	3	Vite T.C.C.E. M6x20
49247	749.241.00	8	Vite T.C.C.E. M6x80 zincata gialla
49285	749.242.00	2	Vite T.C.C.E. M8x16 flangiata zincata gialla
49314	749.048.00	2	Vite T.S.P. M6x20 taglio croce
49334	749.248.00	6	Vite T.C. M6x20 t.croce zincata gialla
49336	749.249.00	2	Vite T.C.B. M6x27 t. croce con gommino
49357	749.254.00	2	Rondella in acciaioØ 8.2x14.2x2 zincata gialla
49405	749.255.00	6	Rondella in rame Ø 6.3x13x1.2
49515	749.259.00	6	Vite T.C.C.E. M6x30 zincata gialla
49516	749.260.00	11	Vite T.C.C.E. M6x35 zincata gialla

Nr.	Codice	Q.tà	Descrizione
49610	749.262.00	1	Fascetta elastica per tubo Ø 12
53313	753.147.00	1	Anello di tenuta O.R. Ø 34.7x3.5
53316	753.150.00	1	anello di tenuta O.R. Ø 107.8x2
53317	753.151.00	1	Anello O.R. Ø 25.8x2.4 su tappo asta livello olio
53400	753.164.00	1	Guarnizione piastra
53510	753.153.00	1	Paraolio Ø 22x32x7
53512	753.155.00	1	Paraolio Ø 19x30x8 doppiolabbro
53513	753.156.00	1	Paraolio Ø 19x30x8 c/esterno rinforzato

Scooter MADISON 150 T - MOTORE MINARELLI/YAMAHA 2MS cod. 142.101.03 4 tempi

TAV. 17 - Trasmissione + rinvio

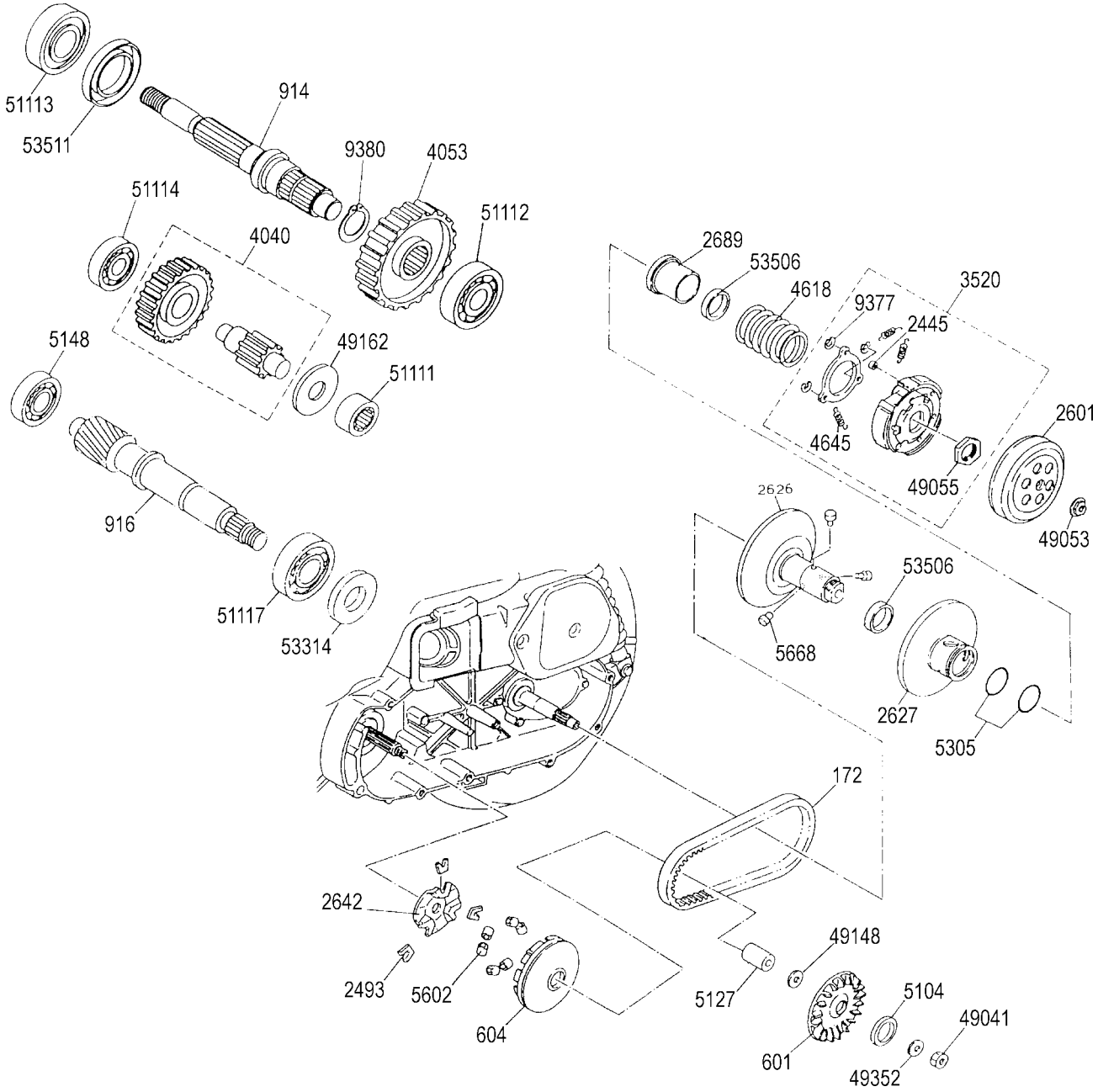

Scooter MADISON 150 T - MOTORE MINARELLI/YAMAHA 2MS cod. 142.101.03 4 tempi
TAV. 17 - Trasmissione + rinvio

Nr.	Codice	Q.tà	Descrizione
172	717.007.00	1	Cinghia di trasmissione
601	760.053.00	1	Puleggia anteriore fissa
604	760.054.00	2	Puleggia anteriore mobile con paraoli completa
914	701.059.00	1	Albero uscita moto
916	701.060.00	1	Albero di trasmissione Z = 15
2445	NON GESTITO		
2493	724.068.00	3	Tassello di traino
2601	726.046.00	1	Campana frizione completa
2626	726.032.00	1	Puleggia secondaria fissa completa
2627	726.033.00	1	Puleggia secondaria mobile completa
2642	726.034.00	1	Piastrina traino puleggia anteriore mobile
2645	NON GESTITO		
2689	726.038.00	1	Scodellino portamolla per variatore
3520	735.036.00	1	Frizione centrifuga completa M 2.3
3503	NON GESTITO		
4040	740.156.00	1	Ingranaggio doppio intermedio completo Z= 14/40
4053	740.157.00	1	Ingranaggio condotto uscita moto Z= 42
4618	746.057.00	1	Molla per puleggia secondaria mobile
4645	746.056.00	3	Molla richiamo ceppi frizione Ø 2.3
5104	751.070.00	1	Distanziale Ø 16x28x4
5127	751.071.00	1	Boccola per puleggia anteriore mobile
5148	603.227.00	1	Cuscinetto Ø 17x40x12 (RIV 6203)
5305	753.137.00	2	Anello di tenuta O.R. Ø 43x1.9
5602	756.100.00	6	Massa centrifuga Ø 12.8 gr.10
5668	756.093.00	3	Rullino di guida per variatore
9377	703.031.00	3	Anello seeger per albero Ø 10
9380	703.033.00	1	Anello seeger per albero 25E
26103	NON GESTITO		
49041	749.228.00	1	Dado M12x1.25 zincato giallo
49053	749.230.00	1	Dado flang. M14x1 zincato verde
49055	749.231.00	1	Dado M36x1.5 CH=46
49148	749.268.00	1	Rondella in acciaio blu Ø 16.2x21x1.5
49162	749.240.00	1	Rondella in acciaio blu Ø 15.1x34x1.6
49352	749.250.00	1	Rondella conica Ø 12.2x24x3.46
51111	751.075.00	1	Cuscinetto a rulli Ø 15x25x12
51112	751.076.00	1	Cuscinetto a sfere Ø 17x47x14 (6303-9C3)
51113	751.077.00	1	Cuscinetto a sfere Ø 22x50x14 (6222-2RS)
51114	751.078.00	1	Cuscinetto Ø 12x37x12 (6301-PO-10R)

Nr.	Codice	Q.tà	Descrizione
51117	751.082.00	1	Cuscinetto a sfere Ø 25x52x15 su albero trasmissione
53506	753.152.00	2	Paraolio Ø 41x47x4
53511	753.154.00	1	Paraolio Ø 32x52x7 per albero uscita moto
53514	753.165.00	1	Paraolio Ø 25x42x6 c/doppio labbro
- -	740.158.00	1	Gruppo variatore c/frizione M 2.3

Scooter MADISON 150 T - MOTORE MINARELLI/YAMAHA 2MS cod. 142.101.03 4 tempi

TAV. 18 - Accensione / avviamento

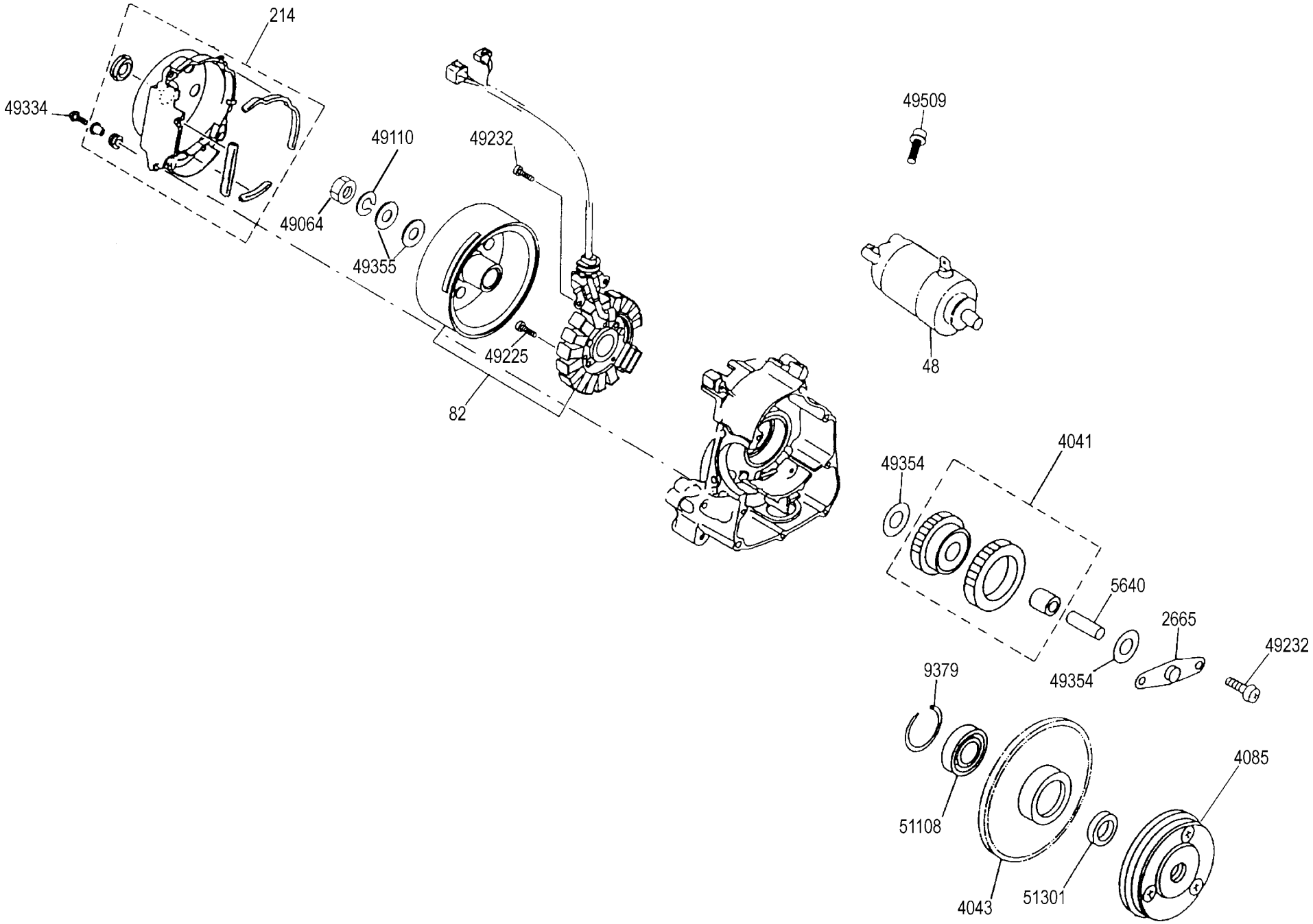

Scooter MADISON 150 T - MOTORE MINARELLI/YAMAHA 2MS cod. 142.101.03 4 tempi
TAV. 18 - Accensione / avviamento

Nr.	Codice	Q.tà	Descrizione
48	748.003.00	1	Motorino di avviamento
82	782.019.00	1	Volano magnete
214	721.071.00	1	Coperchio lato volano
2665	726.036.00	1	Piastrina ingranaggio doppio intermedio E/S
4041	740.149.00	1	Ingranaggio doppio intermedio E/S c/cuscinetto
4043	740.151.00	1	Ingranaggio ruota libera
4085	740.153.00	1	Ruota libera completa
5640	756.092.00	1	Perno supporto intermedio
9379	703.032.00	1	Anello seeger per fori bloccaggio cuscinetto
49064	749.233.00	1	Dado M12x1.25 H=10
49110	NON GESTITO		
49225	749.156.00	4	Vite T.C.C. M6x25 t. croce
49232	749.140.00	4	Vite T.C.B. M6x12 t. croce
49334	749.248.00	6	Vite T.C. M6x20 t.croce zincata gialla
49354	749.251.00	2	Rondella in acciaio blu Ø 10.2x20x0.5
49355	749.252.00	2	Rondella in lamiera Ø13x24x2.5 zincata gialla
49509	749.256.00	6	Vite T.C.C.E. M6x20 con rondella
51108	751.072.00	1	Cuscinetto Ø 17x35x10 (6003-2RD) per ruota libera
51301	751.080.00	1	Distanziale Ø 16x22x5.5

Nr.	Codice	Q.tà	Descrizione

Scooter MADISON 150 T - MOTORE MINARELLI/YAMAHA 2MS cod. 142.101.03 4 tempi

TAV. 19 - Carburatore 5KD cod. 715.097.00

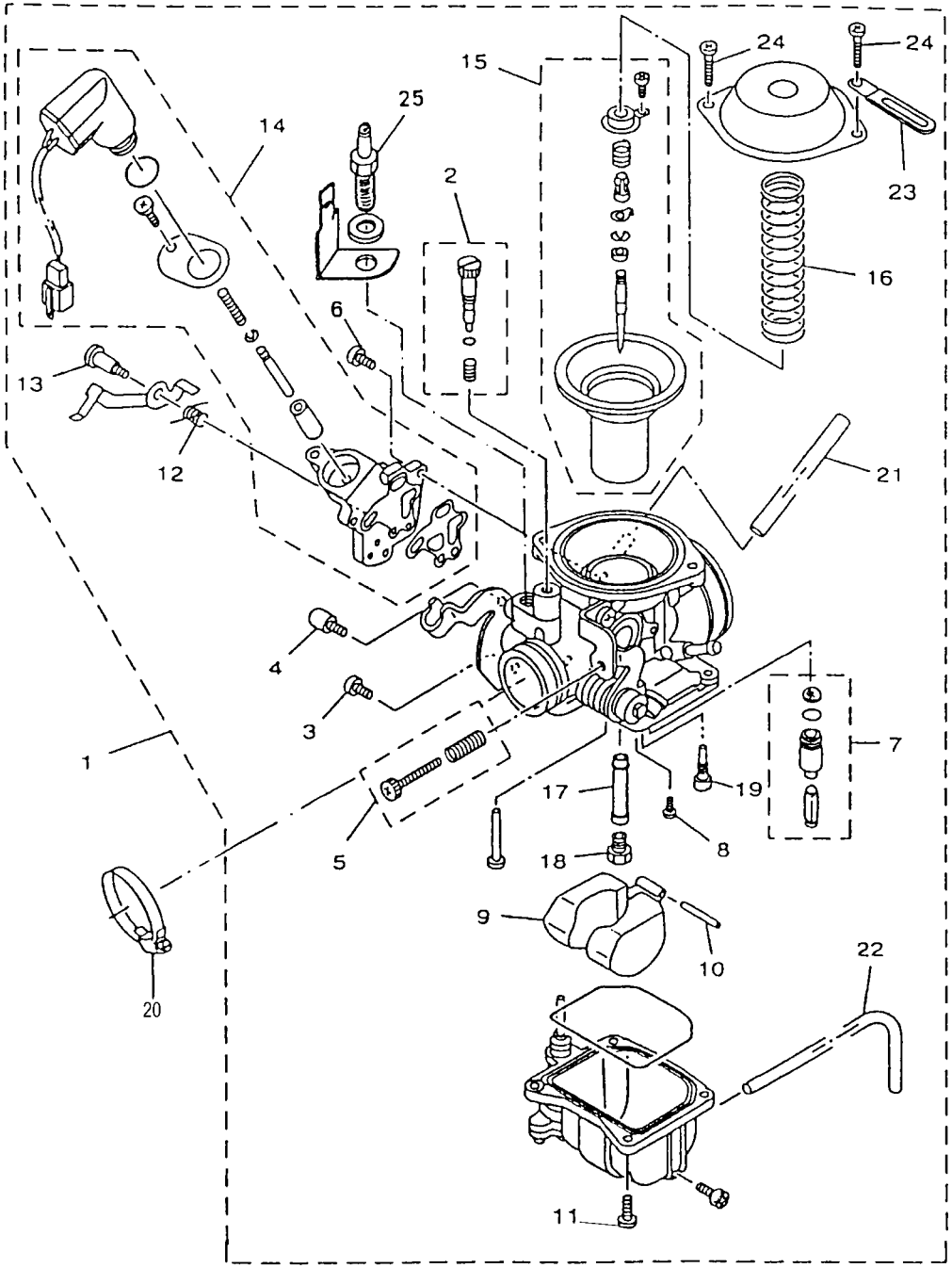

Nr.	Codice	Q.tà	Descrizione
1	715.097.00	1	Carburatore completo
2	623.163.00	1	Set vite minimo
3	923.002.00	2	Vite
4	623.164.00	1	Vite
5	623.165.00	1	Vite di battuta
6	923.005.00	1	Vite
7	623.181.00	1	Gruppo valvola entrata benzina
8	923.007.00	1	Vite
9	923.008.00	1	Galleggiante
10	923.009.00	1	Perno galleggiante
11	923.010.00	1	Vite
12	623.167.00	1	Molla
13	623.168.00	1	Vite
14	623.182.00	1	Gruppo starter
15	623.170.00	1	Gruppo valvola-spillo-membrana
16	623.171.00	1	Molla
17	623.172.00	1	Polverizzatore principale
18	623.183.00	1	Getto massimo Ø 114
19	623.184.00	1	Getto minimo Ø 36
20	623.180.00	1	Fascetta
21	623.175.00	1	Tubo
22	623.176.00	1	Tubo
23	623.177.00	1	Fascetta passatubo
24	623.178.00	2	Vite
25	623.179.00	1	Gruppo riscaldatore