Malaguti
IDEE IN MOTO

CIAK 150

INDICE TAVOLE TELAIO

TAV. A	TAV. C	TAV. D	TAV. E	TAV. F
TAV. G	TAV. H	TAV. I	TAV. L	TAV. M
TAV. N	TAV. OO	TAV. O		

INDICE TAVOLE MOTORE

TAV. R (1)	TAV. R (2)	TAV. S (1)	TAV. T (1)	TAV. U (1)

Scooter CIAK 150
TAV. A - Telaio e serbatoio

TORNA ALL'INDICE

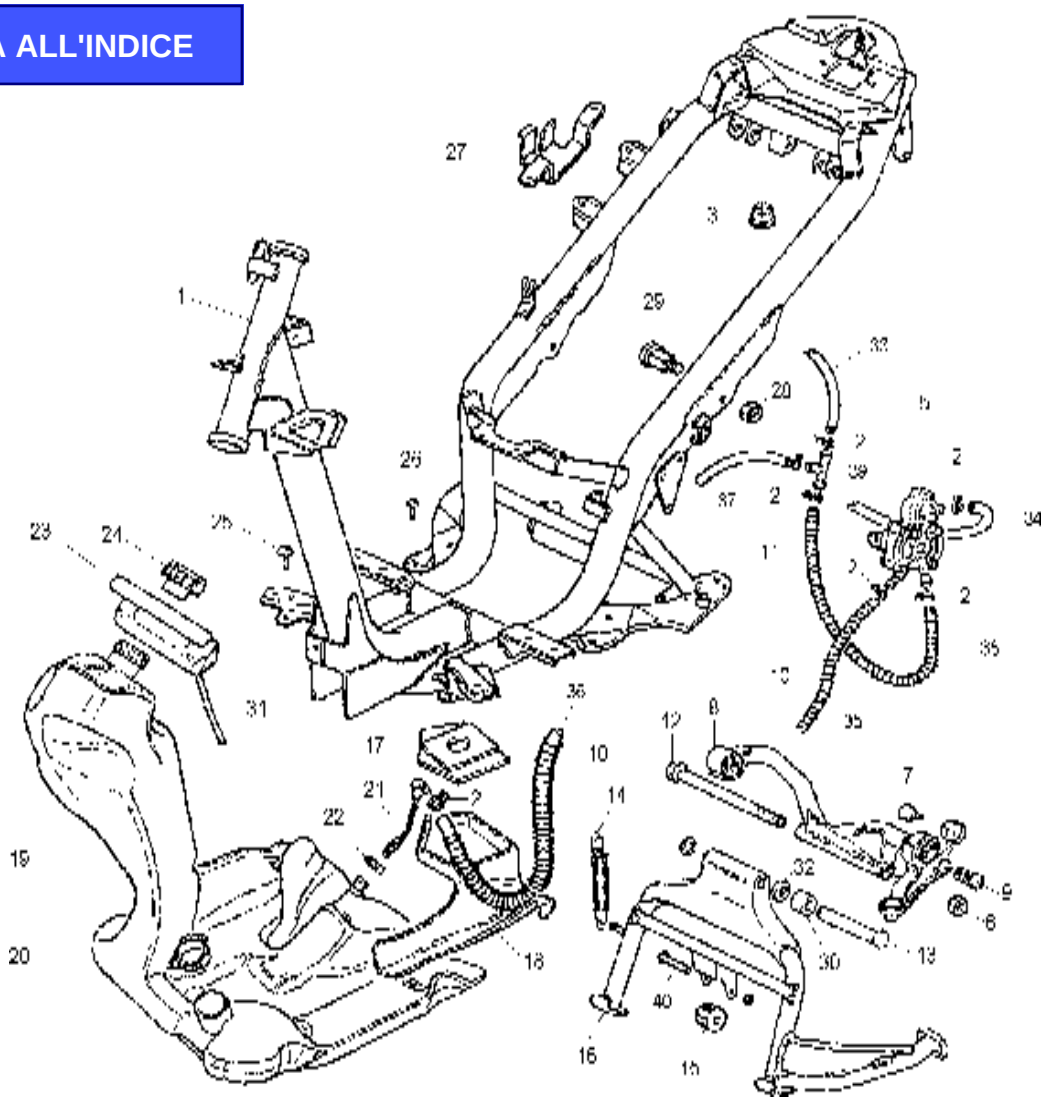

Nr.	Codice	Q.tà	Descrizione
1	156.090.99	1	Telaio
2	167.018.13	6	Molla fissaggio tubo benzina
3	071.115.00	1	Inserto nylon
4	147.089.13	1	Molla protezione tubo pompa
5	093.066.00	1	Pompa benzina
6	150.235.13	1	Dado fulcro motore
7	072.031.00	2	Gommino antivibrante
8	174.034.99	1	Attacco motore completo
9	071.386.03	1	Copritesta
10	147.102.13	1	Molla protezione tubo serbatoio
11	147.132.13	1	Molla protezione tubo depressore
12	190.050.13	1	Perno motore
13	190.056.13	1	Perno cavalletto
14	147.109.13	1	Molla doppia cavalletto
15	072.116.03	1	Gommino cavalletto
16	158.057.99	1	Cavalletto centrale completo
17	071.347.03	1	Coperchio scatola pompa benzina
18	071.340.03	1	Scatola pompa benzina
19	161.061.00	1	Serbatoio benzina
20	167.045.00	1	Fascetta sonda benzina
21	093.063.00	1	Pescaggio benzina
22	167.046.00	1	Fascetta pescaggio benzina
23	071.306.03	1	Vaschetta raccogli gocce
24	092.030.00	1	Tappo serbatoio benzina
25	072.106.07	2	Gommino antivibrante serbatoio

Nr.	Codice	Q.tà	Descrizione
26	184.198.15	2	Vite serbatoio benzina
27	191.050.13	1	Piastrina componenti elettrici
28	185.012.00	1	Dado fulcro bilanciere
29	190.020.13	2	Perno supporto motore
30	150.207.13	1	Distanziale
31	180.003.57	1	Tubo raccogli gocce
32	071.330.03	2	Rondella cavalletto
33	180.002.57	1	Tubo benzina L = 280
34	180.028.50	1	Tubo benzina L = 350
35	180.010.50	1	Tubo benzina L = 460
36	180.003.59	1	Tubo benzina L = 850
37	180.010.58	1	Tubo benzina L = 225
38	180.028.50	1	Tubo benzina L = 600
39	094.019.00	1	Raccordo depressore
40	190.037.00	1	Perno gommino cavalletto
- -	090.051.00	1	Kit serrature

Scooter CIAK 150
TAV. C - Carrozzeria anteriore

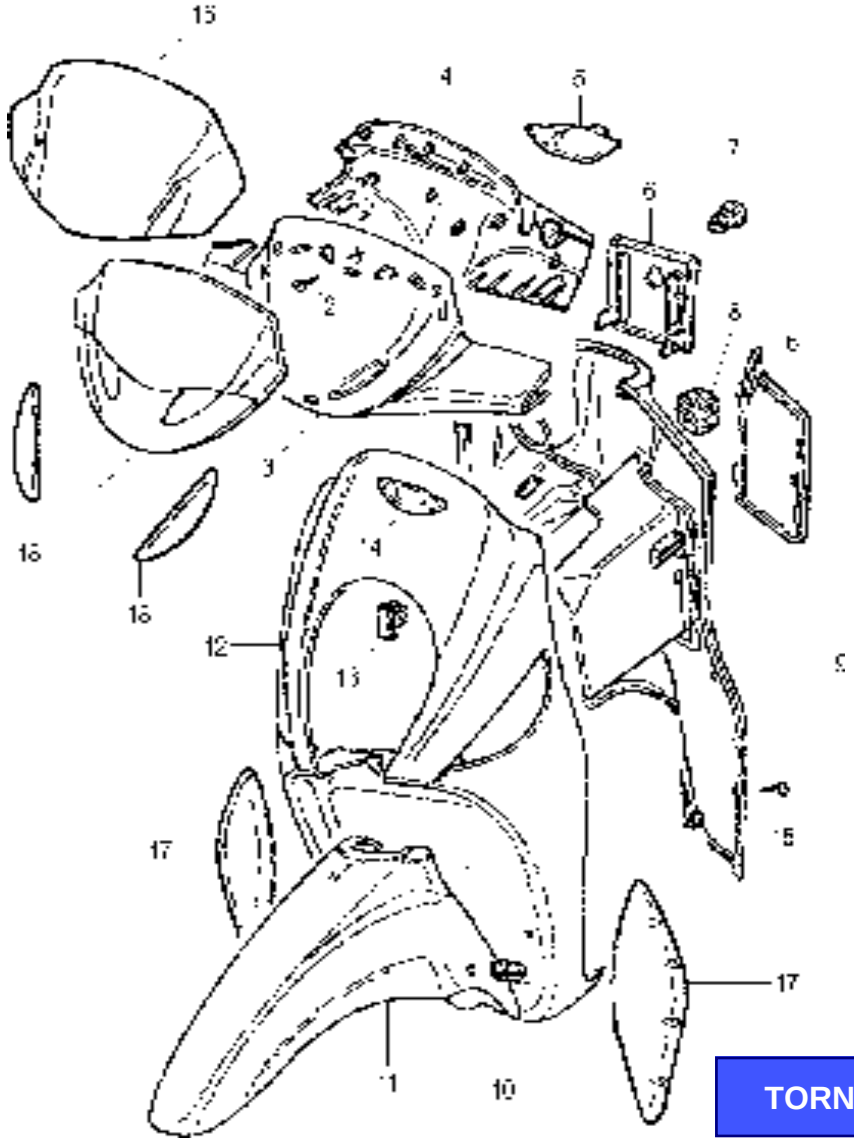

TORNA ALL'INDICE

Nr.	Codice	Q.tà	Descrizione
1	**071.427.- -**	1	Coprimanubrio anteriore *
2	**184.199.15**	7	Vite truciolare manubrio
3	**071.304.07**	1	Coprimanubrio centrale
4	**071.300.07**	1	Coprimanubrio posteriore
5	**071.338.07**	1	Coperchio pompa sx
6	**071.367.- -**	1	Kit sportelli batteria + benzina *
7	**090.024.00**	1	Serratura sportello benzina
8	**072.082.03**	2	Tampone
9	**065.060.- -**	1	Paragambe *
10	**080.009.00**	2	Passacavo
11	**055.052.- -**	1	Parafango anteriore *
12	**066.071.- -**	1	Scudo anteriore *
13	**167.048.00**	1	Fascetta adesiva scudo
14	**181.310.00**	1	Etichetta adesiva
15	**184.041.15**	10	Vite scudo paragambe
16	**063.203.00**	1	Plexiglass manubrio
17	**071.434.03**	1	Protezione paragambe dx + sx
18	**071.428.03**	1	Coperture cupolino dx + sx
19	**071.338.07**	1	Coperchio pompa sx
- -	**181.305.- -**	1	Serie marche CIAK 150

Nr.	Codice	Q.tà	Descrizione

*** Vedi tav. N° OO COLORI MOTO**

Scooter CIAK 150
TAV. D - Carrozzeria posteriore

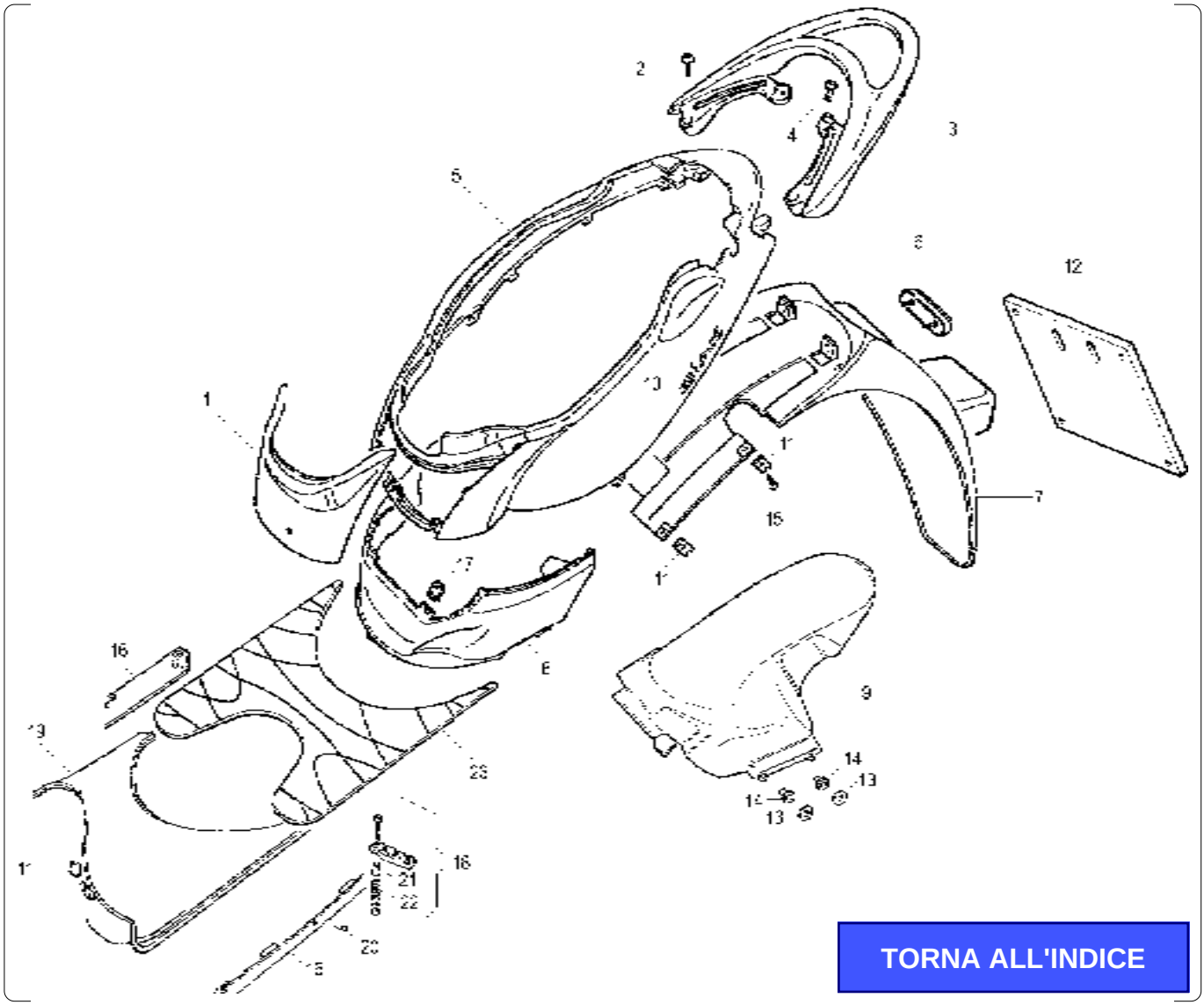

TORNA ALL'INDICE

Nr.	Codice	Q.tà	Descrizione
1	071.429.- -	1	Coperchio carena *
2	184.060.15	2	Vite maniglia
3	063.209.87	1	Maniglione
4	184.198.15	2	Vite maniglia
5	063.199.- -	1	Carena posteriore *
6	071.322.00	1	Catadiottro rosso
7	063.202.- -	1	Codino paraspruzzi *
8	071.430.03	1	Unione carena
9	056.068.03	1	Parafango posteriore
10	181.309.- -	2	Etichetta adesiva *
11	184.100.00	4	Clips vite autofilettante
12	008.006.00	1	Portatarga
13	150.148.14	2	Rondella parafango
14	150.043.00	2	Distanziale
15	184.043.15	4	Vite autofilettante
16	063.212.- -	1	Laterali dx + sx in coppia *
17	184.007.00	19	Clips viti autofilettanti
18	084.039.00	1	Staffe secondo passeggero
19	064.025.07	1	Pedana poggiapiedi
20	184.043.15	4	Vite autofilettante
21	150.243.13	2	Distanziale staffe
22	147.130.13	2	Molla staffe
23	064.026.07	1	Pedana in gomma
- -	181.305.- -	1	Serie marche CIAK 150

Nr.	Codice	Q.tà	Descrizione

*** Vedi tav. N° OO COLORI MOTO**

Scooter CIAK 150
TAV. E - Vano casco e gruppo sella

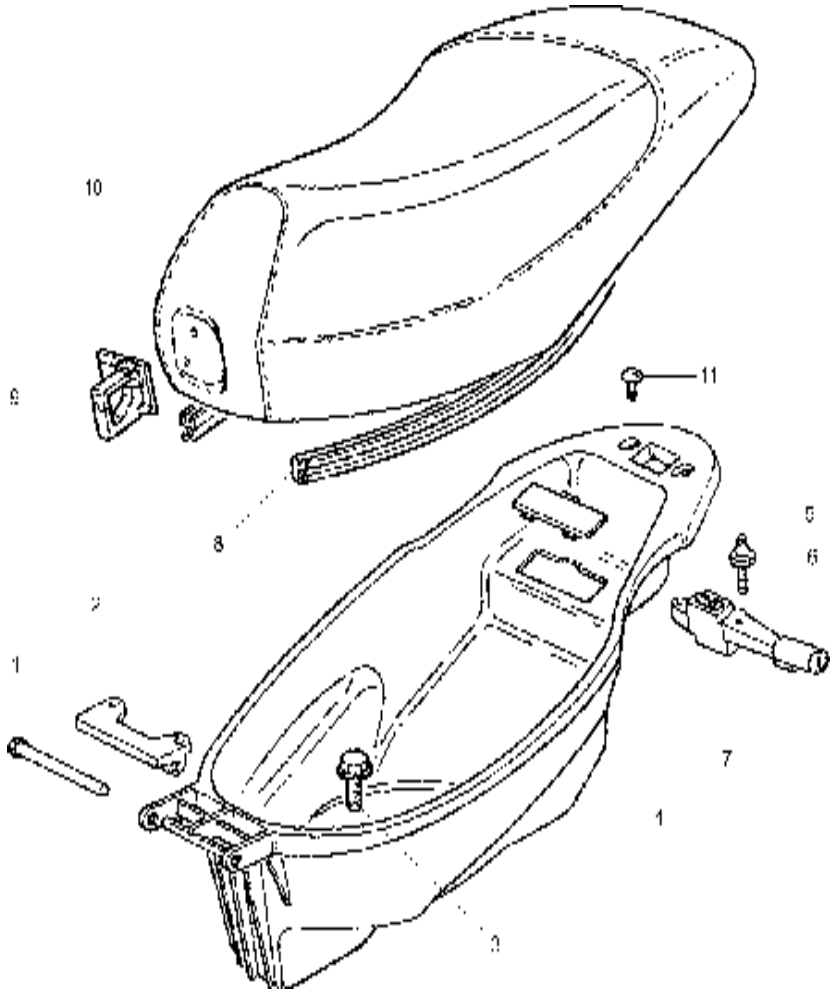

TORNA ALL'INDICE

Nr.	Codice	Q.tà	Descrizione
1	**150.174.13**	1	Tubo fulcro sella
2	**188.040.99**	1	Supporto sella
3	**190.022.00**	2	Vite fissaggio vano portacasco
4	**065.078.07**	1	Vano portacasco
5	**071.145.00**	1	Coperchio numeri
6	**190.023.00**	2	Vite fissaggio serratura sella
7	**090.023.00**	1	Serratura sella
8	**072.061.03**	1	Guarnizione sella
9	**071.182.07**	1	Gancio porta borsa
10	**106.091.03**	1	Sellone completo
11	**071.152.03**	2	Gommino paracolpi sella

Nr.	Codice	Q.tà	Descrizione

Scooter CIAK 150
TAV. F - Manubrio e comandi

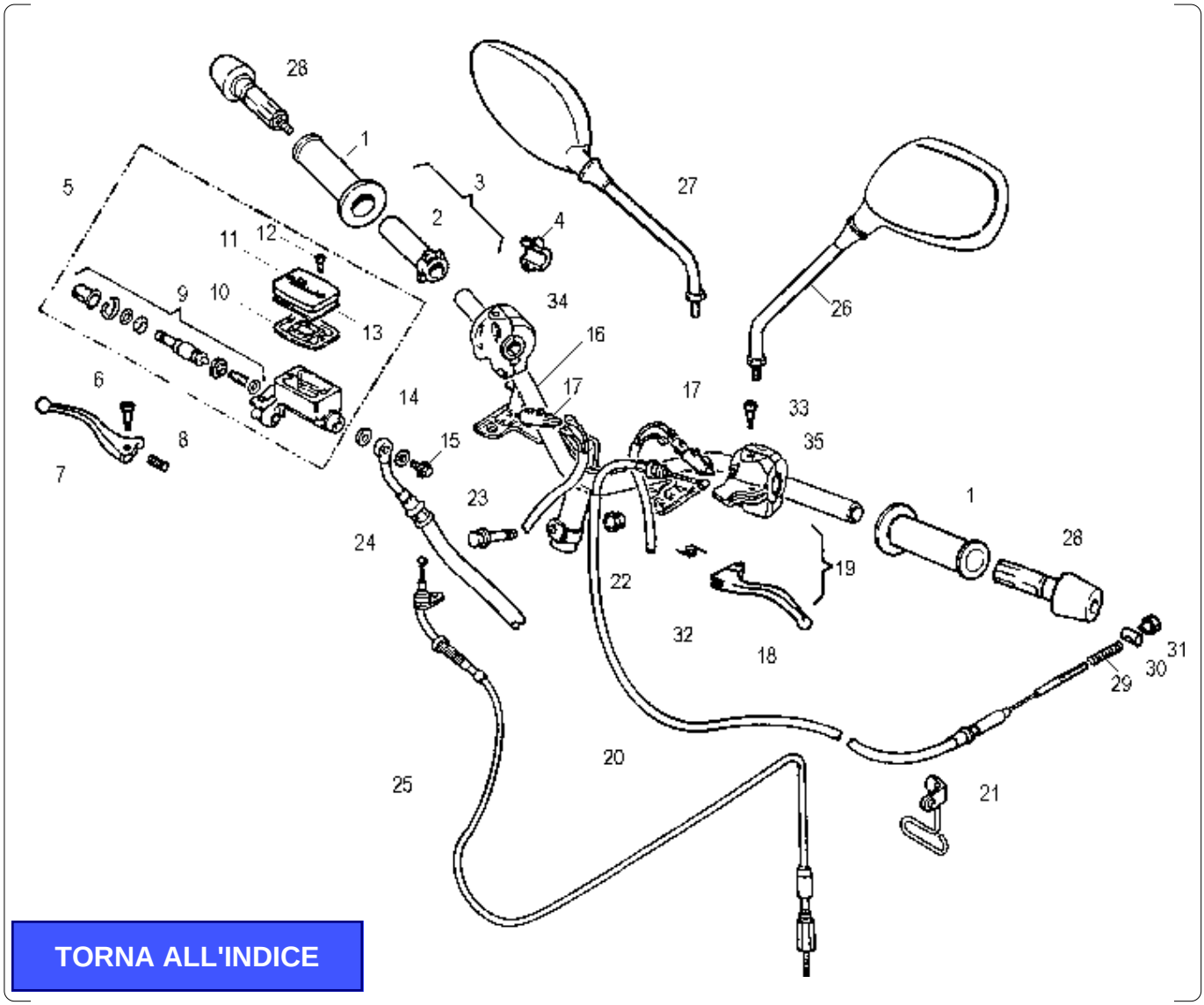

TORNA ALL'INDICE

Nr.	Codice	Q.tà	Descrizione
1	097.020.03	1	Kit manopole (dx + sx)
2	121.134.00	1	Tubo comando gas
3	028.019.00	1	Comando gas completo
4	121.139.00	1	Attacco pompa
5	030.016.03	1	Pompa freno anteriore completa
6	121.106.00	1	Fulcro leva freno dx
7	121.132.03	1	Leva freno dx
8	121.108.00	1	Molla leva freno dx
9	121.128.00	1	Pistone completo
10	121.099.00	1	Guarnizione pompa
11	121.127.00	1	Coperchio pompa
12	184.179.00	2	Vite coperchio pompa
13	121.141.00	1	Scodellino coperchio pompa
14	190.006.00	2	Rasamento
15	150.024.14	1	Vite trasmissione idraulica
16	162.039.13	1	Manubrio
17	017.140.00	2	Cablaggio interruttore stop
18	121.133.03	1	Leva freno sx
19	125.030.00	1	Comando sx completo
20	048.035.03	1	Trasmissione freno posteriore
21	167.038.00	1	Fascetta trasmissione
22	184.056.13	1	Dado
23	150.179.13	1	Vite fissaggio manubrio
24	033.049.00	1	Trasmissione idraulica
25	034.091.03	1	Trasmissione gas

Nr.	Codice	Q.tà	Descrizione
26	088.034.--	1	Specchio sx *
27	088.035.--	1	Specchio dx *
28	163.002.03	1	Contrappesi in coppia
29	119.529.00	1	Molla trasmissione freno
30	119.531.00	1	Barilotto trasmissione freno
31	119.532.00	1	Dado registro freno
32	121.017.00	1	Molla leva freno sx
33	121.136.00	1	Fulcro leva freno sx
34	020.051.00	1	Commutatore dx
35	020.052.00	1	Commutatore sx

*** Vedi tav. N° OO COLORI MOTO**

Scooter CIAK 150
TAV. G - Impianto elettrico - Cablaggio e fanaleria

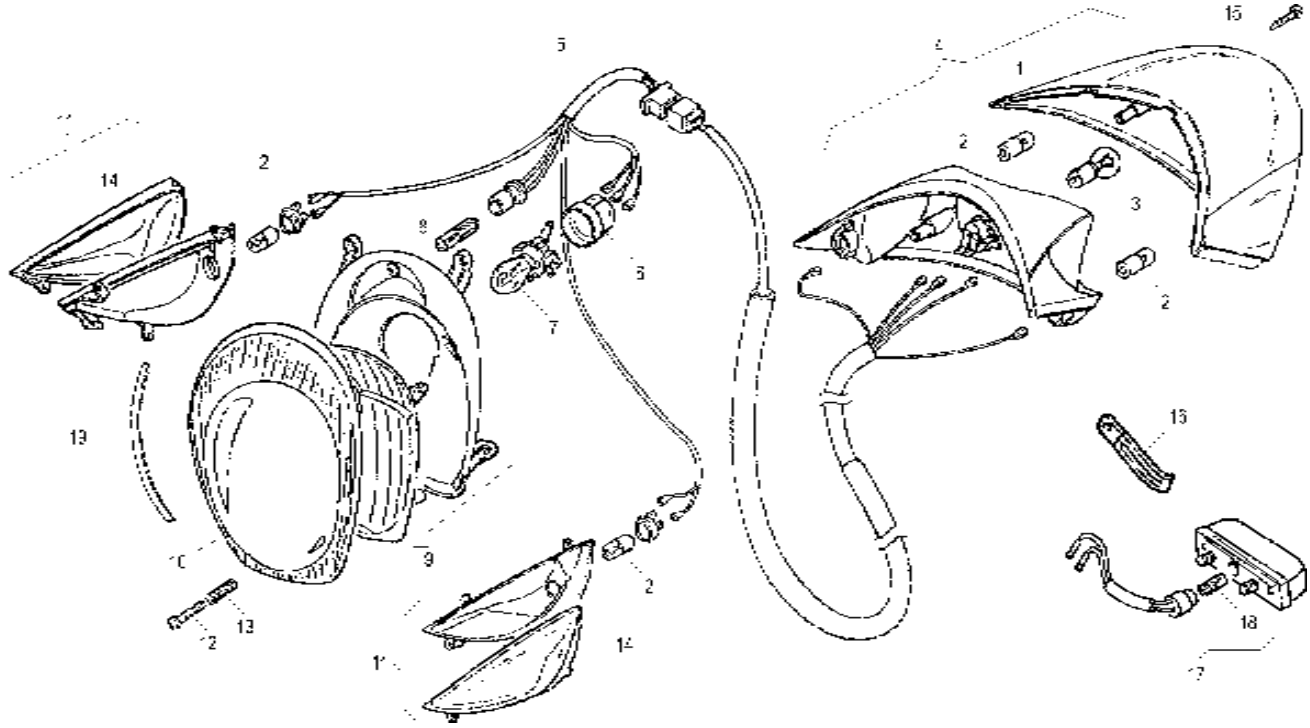

TORNA ALL'INDICE

Nr.	Codice	Q.tà	Descrizione
1	**016.061.00**	1	Vetro fanalino posteriore
2	**022.017.00**	4	Lampadina 12V - 10W
3	**022.048.00**	1	Lampadina 12V - 5/21W
4	**016.057.00**	1	Fanalino posteriore
5	**017.244.00**	1	Cablaggio faro
6	**072.104.00**	1	Cappuccio faro
7	**022.061.00**	1	Lampadina 12V - 35/35W
8	**022.047.00**	1	Lampadina 12V - 3W
9	**015.041.00**	1	Faro anteriore
10	**063.176.00**	1	Trasparente faro
11	**019.072.00**	1	Indicatori direz. sx + dx in coppia
12	**184.197.13**	1	Vite regolazione faro
13	**147.072.14**	1	Molla regolazione faro
14	**019.078.00**	2	Vetro indicatori direzione in coppia
15	**184.200.13**	2	Vite fanalino posteriore
16	**167.039.00**	1	Fascetta plastificata
17	**016.050.00**	1	Fanalino targa
18	**022.050.00**	1	Lampadina 12V - 5W
19	**072.121.00**	1	Profilato adesivo faro

Nr.	Codice	Q.tà	Descrizione

Scooter CIAK 150
TAV. H - Impianto elettrico - Componenti

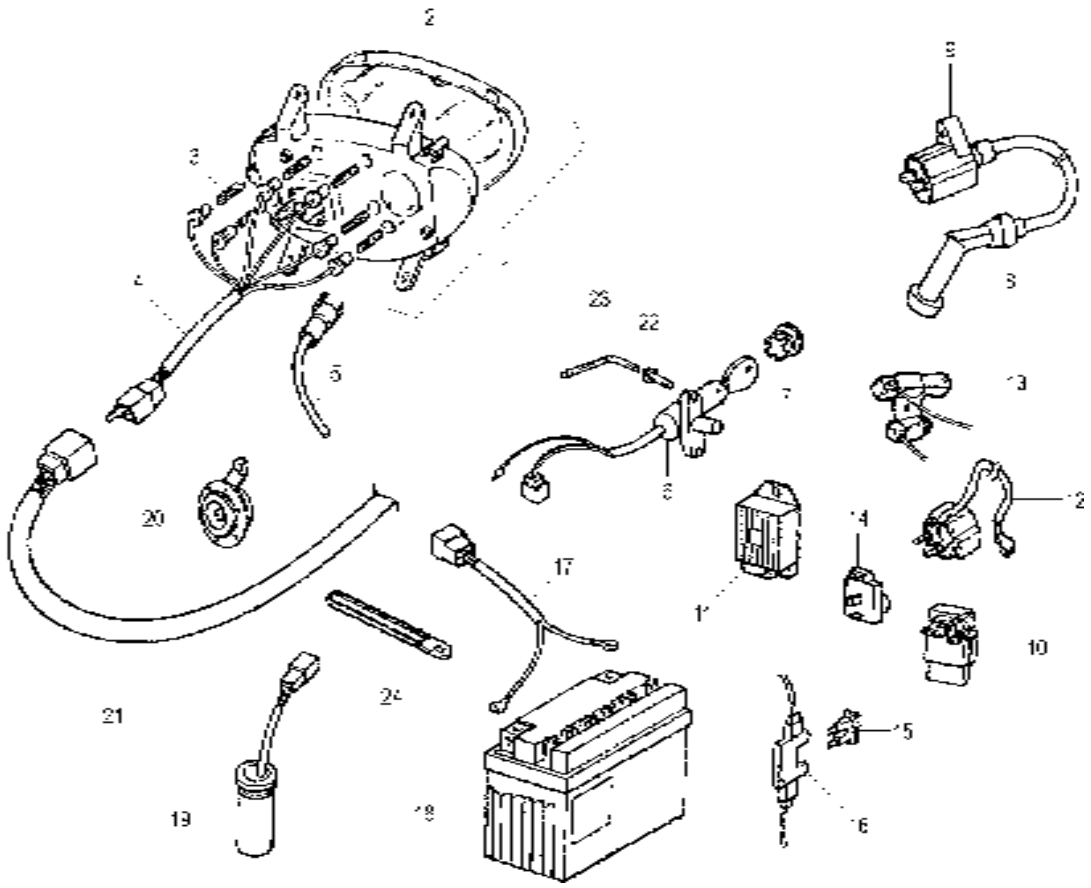

TORNA ALL'INDICE

Nr.	Codice	Q.tà	Descrizione
1	196.101.00	1	Cruscotto
2	063.178.00	1	Trasparente cruscotto
3	022.036.00	6	Lampadina 12V - 1,2W
4	017.263.00	1	Cablaggio cruscotto
5	178.144.00	1	Trasmissione contakm
6	090.048.00	1	Commutatore di avviamento
7	071.280.00	1	Ghiera
8	073.011.00	1	Pipetta candela con cappuccio
9	024.064.00	1	Bobina A.T.
10	024.065.00	1	Centralina
11	026.015.00	1	Regolatore
12	025.037.00	1	Relais
13	025.034.00	1	Resistenza
14	025.023.00	1	Intermittenza
15	025.031.00	1	Fusibile
16	025.016.00	1	Portafusibile
17	017.226.00	1	Cablaggio batteria
18	074.023.00	1	Batteria 12V - 9 Ah
19	093.064.00	1	Sonda livello benzina
20	018.054.00	1	Avvisatore acustico
21	017.316.00	1	Cablaggio centrale
22	184.218.00	2	Vite M6 antimanomissione
23	086.014.00	1	Chiave vite antimanomissione
24	167.039.00	2	Fascetta plastificata

Nr.	Codice	Q.tà	Descrizione

Scooter CIAK 150
TAV. I - Gruppo scarico e aspirazione

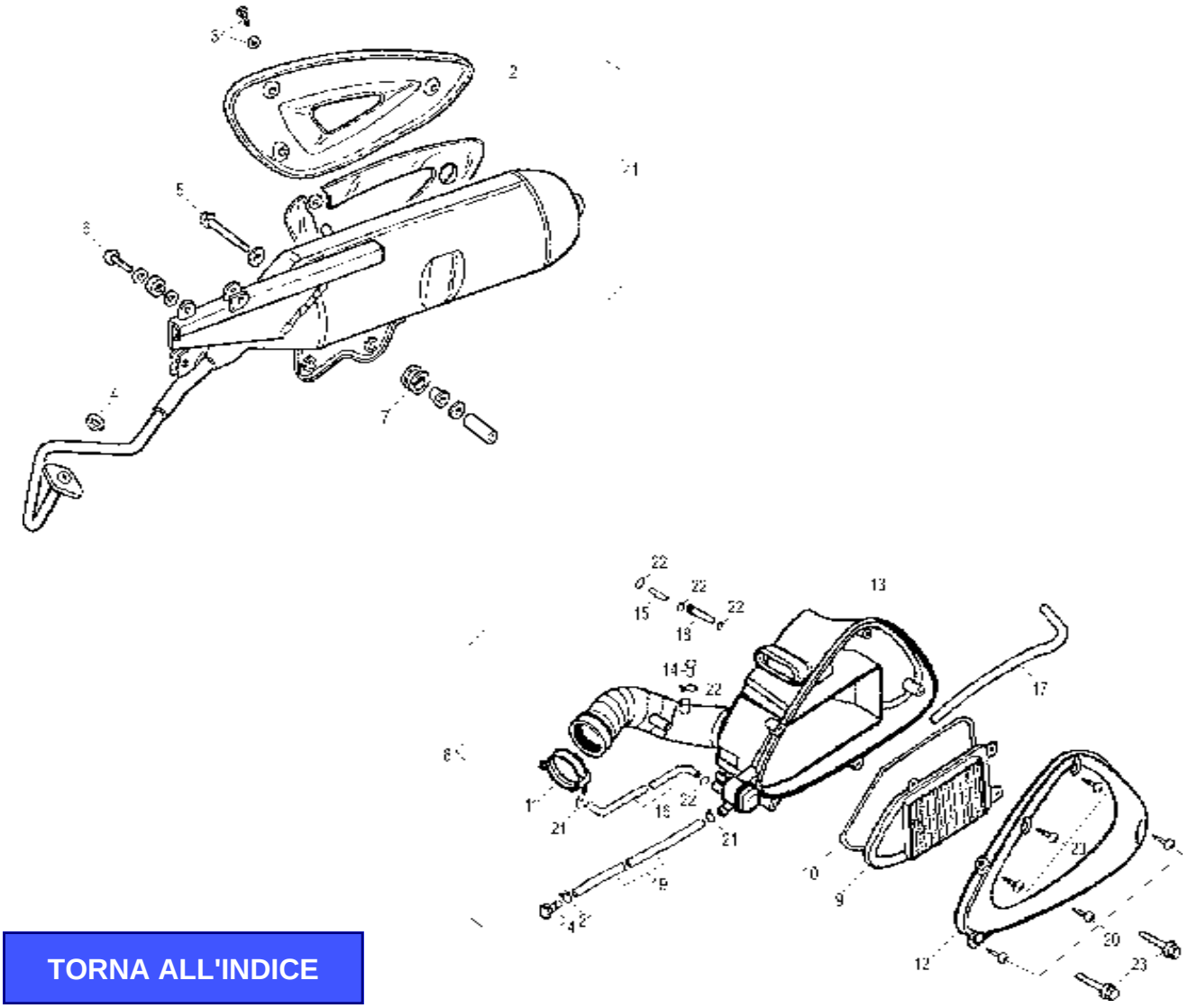

TORNA ALL'INDICE

Nr.	Codice	Q.tà	Descrizione
1	**165.182.99**	1	Marmitta completa
2	**071.342.00**	1	Protezione marmitta
3	**150.228.00**	1	Kit viti fissaggio griglia - calotta
4	**072.129.00**	1	Guarnizione scarico
5	**184.038.13**	2	Vite fissaggio motore
6	**184.006.00**	2	Vite fissaggio marmitta
7	**075.024.00**	1	Silentblock marmitta
8	**066.106.03**	1	Cassetta aspirazione completa
9	**066.110.03**	1	Filtro aria
10	**072.101.00**	1	Guarnizione
11	**147.082.13**	1	Fascetta manicotto
12	**066.107.03**	1	Coperchio cassetta aspirazione
13	**066.109.03**	1	Scatola cassetta aspirazione
14	**071.435.03**	2	Tappo sfiato filtro aria
15	**094.018.00**	1	Giunzione tubo sfiato
16	**180.036.00**	1	Tubo sfiato cassetta
17	**180.037.00**	1	Tubo mandata sfiato
18	**180.038.00**	1	Tubo filtro aria
19	**180.039.00**	1	Tubo drenaggio
20	**184.227.00**	6	Vite cassetta aspirazione
21	**184.228.00**	3	Clip tubo
22	**184.229.00**	5	Clip tubo
23	**184.226.00**	2	Vite cassetta aspirazione

Nr.	Codice	Q.tà	Descrizione

Scooter CIAK 150
TAV. L - Sospensione anteriore e posteriore

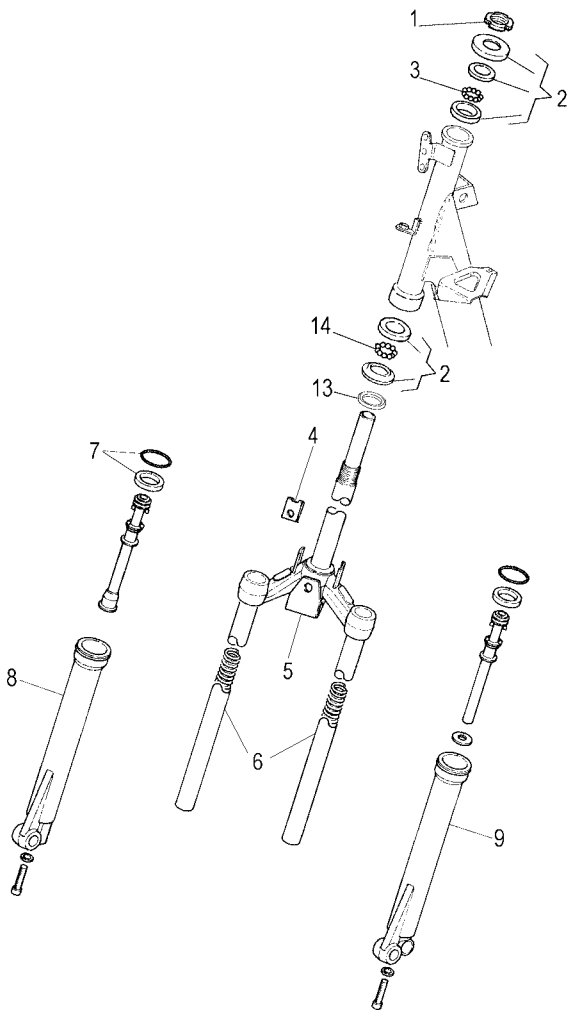

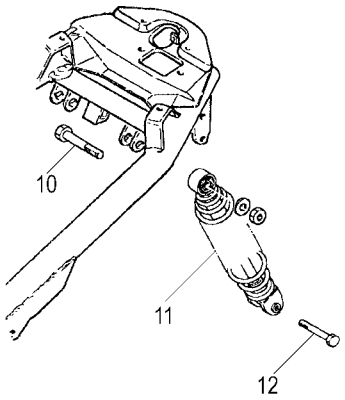

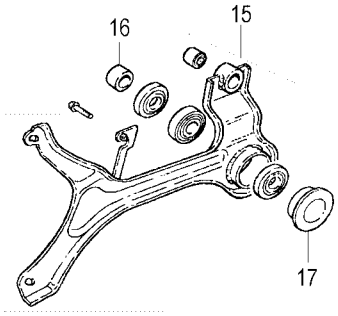

TORNA ALL'INDICE

Nr.	Codice	Q.tà	Descrizione
1	**185.009.13**	1	Ghiera serie sterzo
2	**104.030.00**	1	Serie sterzo
3	**120.261.00**	22	Sfere 3/16"
4	**184.201.00**	3	Clips vite
5	**120.401.99**	1	Testa croce con tubi di forza
6	**120.402.00**	2	Molla dx/sx
7	**120.398.00**	2	Kit paraolio con anello
8	**120.399.00**	1	Fodero dx
9	**120.400.00**	1	Fodero sx
10	**190.021.00**	1	Vite fissaggio superiore
11	**010.056.03**	2	Ammortizzatore
12	**184.038.13**	1	Vite fissaggio inferiore
13	**072.094.00**	1	Guarnizione parapolvere
14	**120.378.00**	19	Sfere 1/4"
15	**183.017.00**	1	Braccio completo
16	**150.251.14**	1	Distanziale interno
17	**150.252.14**	1	Distanziale esterno
-	**013.052.50**	1	Forcella idraulica

Nr.	Codice	Q.tà	Descrizione

Scooter CIAK 150
TAV. M - Ruota anteriore e impianto frenante

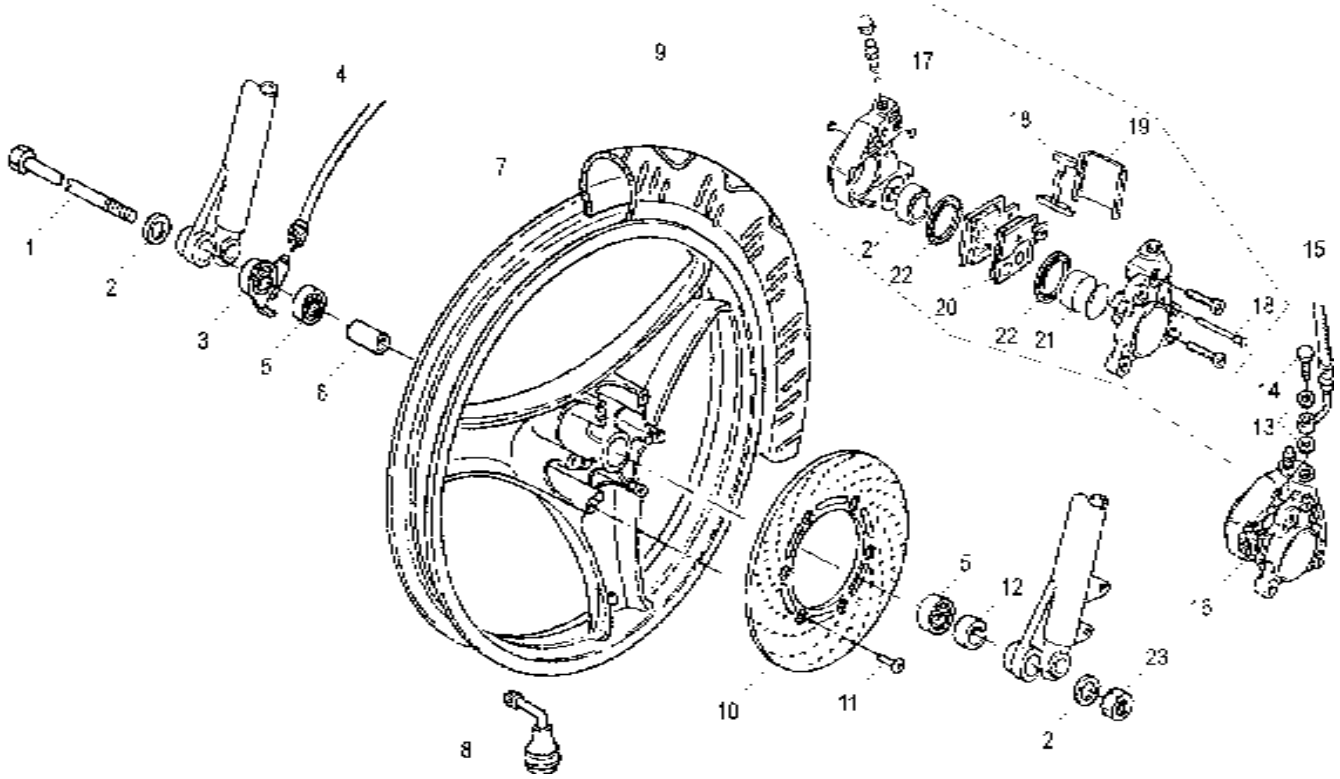

TORNA ALL'INDICE

Nr.	Codice	Q.tà	Descrizione
1	**119.471.00**	1	Perno ruota
2	**119.224.00**	2	Rondella
3	**178.142.00**	1	Rinvio
4	**178.144.00**	1	Trasmissione contakm
5	**119.411.00**	2	Cuscinetto
6	**119.472.00**	1	Distanziale
7	**109.067.08**	1	Ruota anteriore
8	**094.008.00**	1	Valvola tubeless
9	**050.054.00**	1	Copertura 2.75/80 - 16" - tubeless
10	**119.466.00**	1	Disco freno
11	**119.422.00**	6	Vite disco freno
12	**119.423.00**	1	Distanziale
13	**190.006.00**	2	Rasamenti
14	**150.024.14**	1	Vite trasmissione idraulica
15	**033.049.00**	1	Trasmisione idraulica
16	**031.028.03**	1	Pinza freno
17	**119.279.00**	1	Vite di spurgo
18	**119.457.00**	1	Kit perno + molla
19	**119.524.00**	1	Cuffia
20	**119.522.00**	1	Pastiglie freno
21	**119.525.00**	1	Pistoncini
22	**119.523.00**	1	Kit anelli di tenuta
23	**185.020.13**	1	Dado

Nr.	Codice	Q.tà	Descrizione

Scooter CIAK 150
TAV. N - Ruota posteriore e impianto frenante

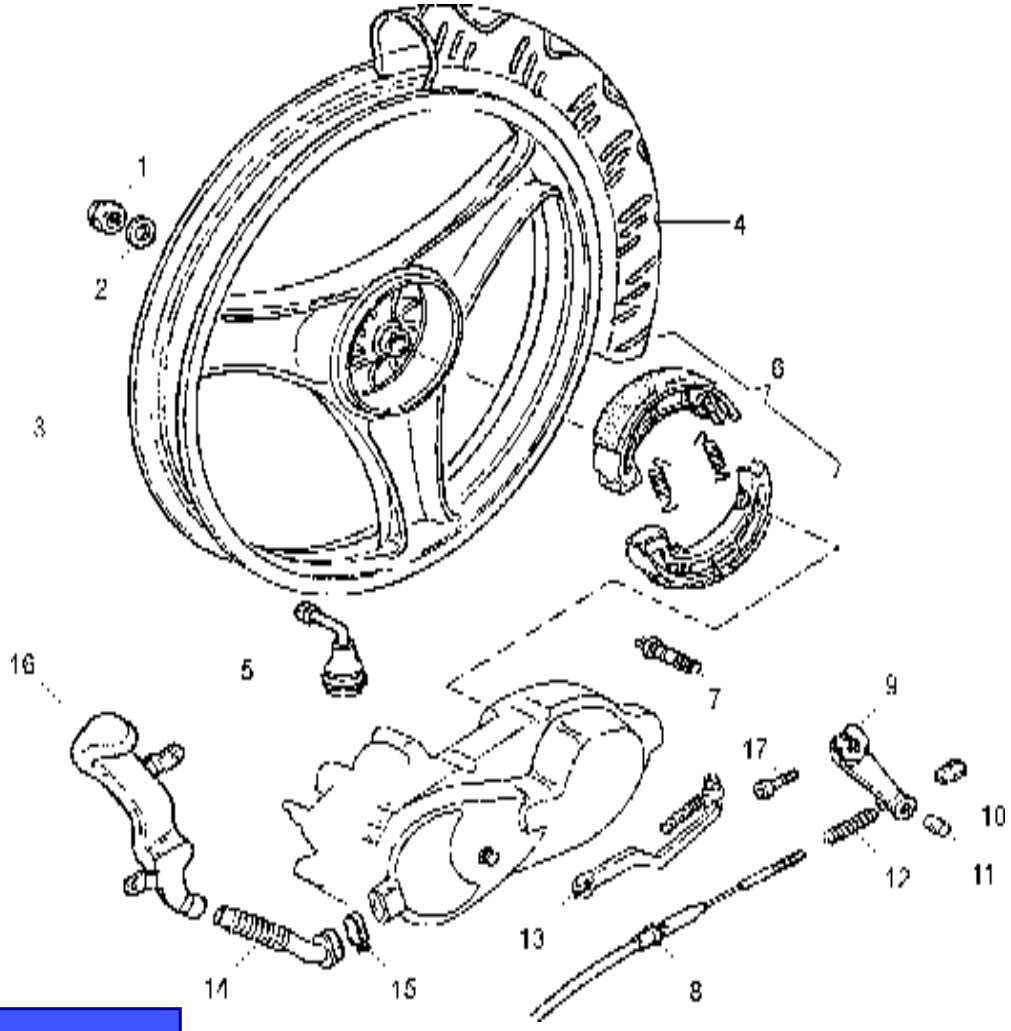

TORNA ALL'INDICE

Nr.	Codice	Q.tà	Descrizione
1	185.018.00	1	Dado ruota
2	184.111.13	1	Rondella
3	110.068.08	1	Ruota posteriore
4	050.055.00	1	Copertura 100/80 - 16" - tubeless
5	094.008.00	1	Valvola tubeless
6	119.526.00	1	Ceppi freno posteriore
7	119.527.00	1	Ogiva freno
8	048.035.03	1	Trasmissione freno posteriore
9	190.528.00	1	Leva freno posteriore
10	119.532.00	1	Dado registro freno
11	119.531.00	1	Barilotto trasmissione freno
12	119.529.00	1	Molla trasmissione freno
13	081.012.03	1	Leva messa in moto
14	076.026.00	1	Manicotto raffreddamento trasmissione
15	167.055.00	1	Fascetta manicotto
16	066.108.03	1	Condotto aria variatore
17	119.533.00	1	Vite flangiata freno
18	119.530.00	1	Anello di tenuta
19	150.251.14	1	Distanziale interno
20	150.252.14	1	Distanziale esterno

Nr.	Codice	Q.tà	Descrizione

Scooter CIAK 150
TAV. OO - Colori moto

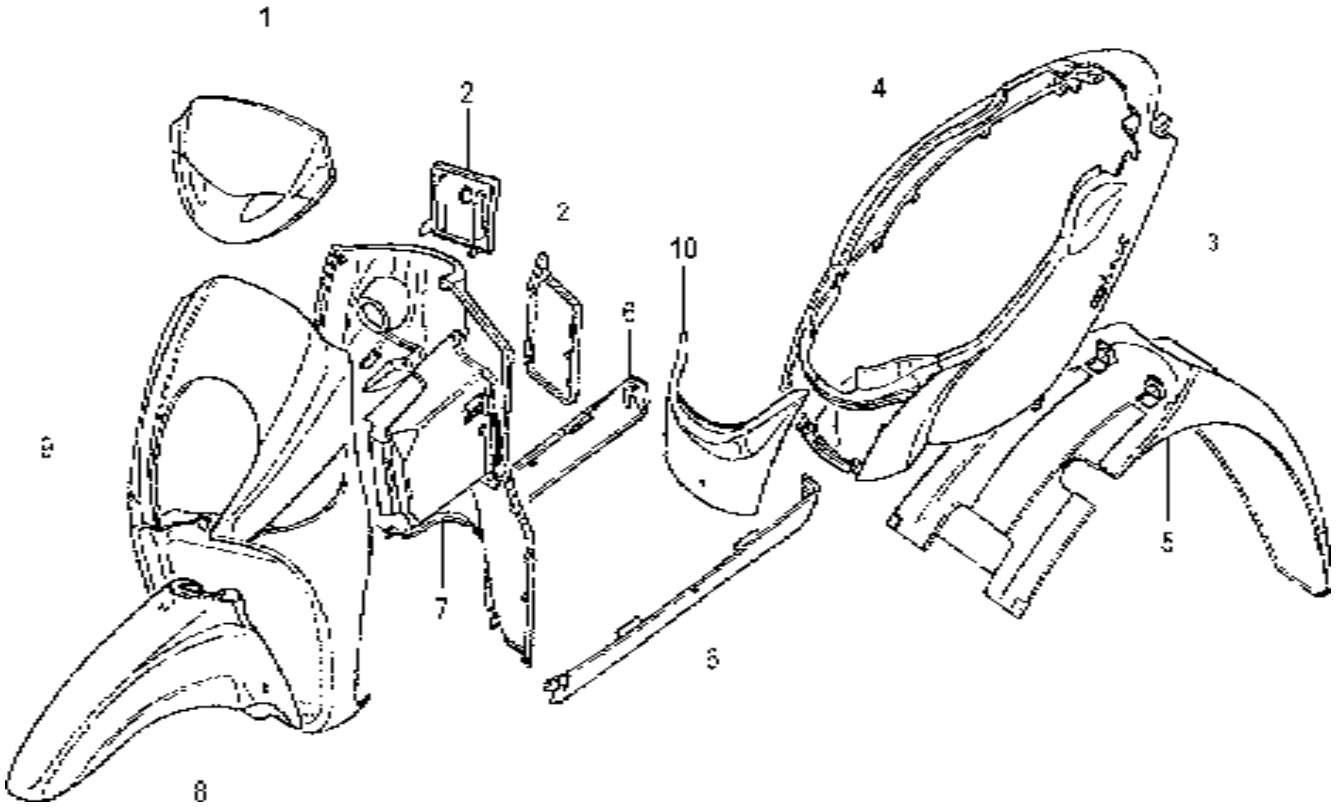

TORNA ALL'INDICE

TABELLA COLORI

		Colori						
N°	**Codice**	29 Bronzo	94 Blu Notte	87 Argento Lucido				
1	071.427.	29	94	87				
2	071.367.	29	94	87				
3	181.305.	29	94	87				
4	063.199.	29	94	87				
5	063.202.	29	94	87				
6	063.212.	29	94	87				
7	065.060.	29	94	87				
8	055.052.	29	94	87				
9	066.071.	29	94	87				
10	071.429.	29	94	87				

Scooter CIAK 150
TAV. O - Accessori

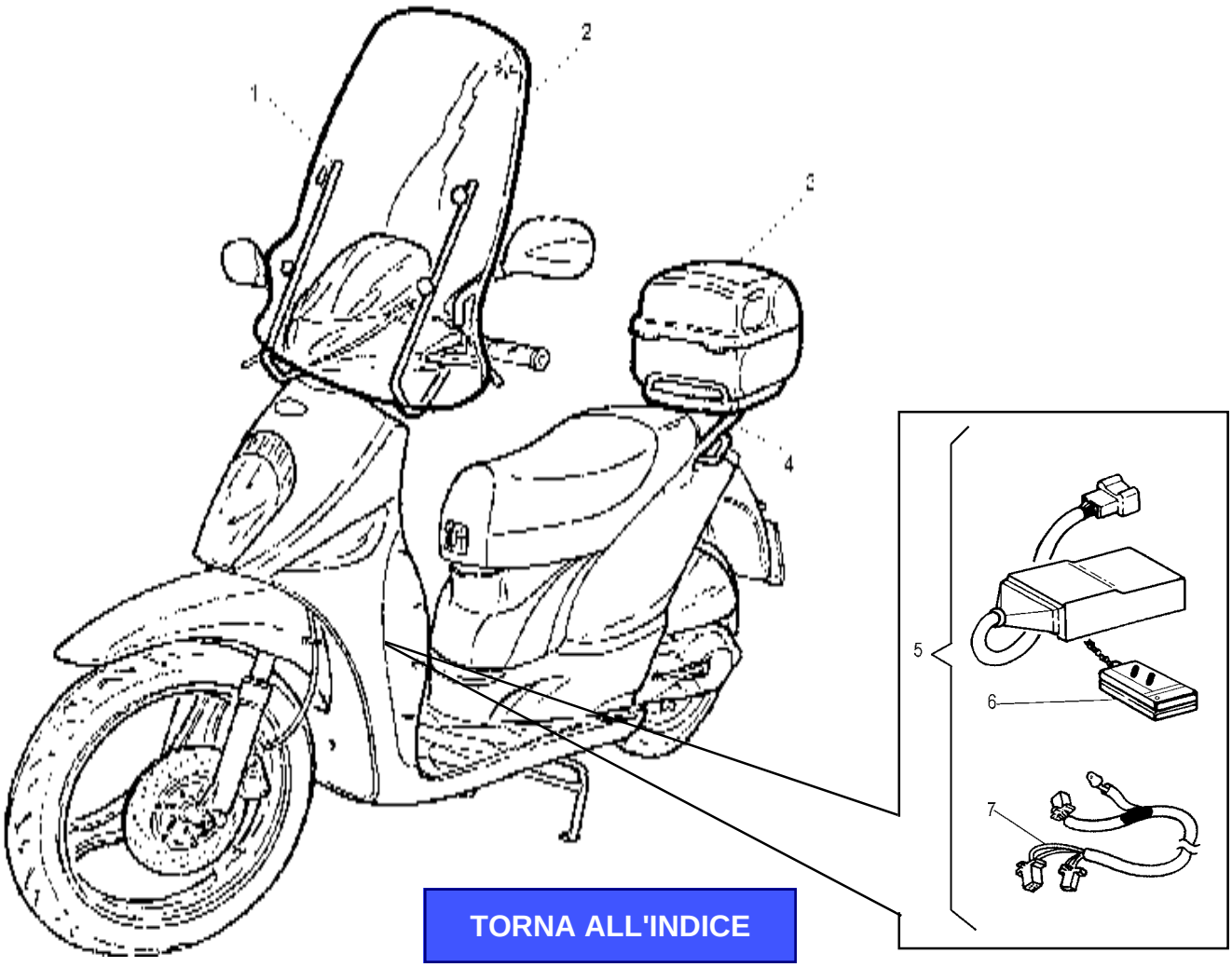

TORNA ALL'INDICE

Nr.	Codice	Q.tà	Descrizione
1	063.174.00	1	Parabrezza completo
2	063.175.00	1	Lastra parabrezza
3	065.080. - -	1	Baulone porta casco *
4	173.065.00	1	Porta pacco
5	018.063.00	1	Antifurto elettronico
6	018.060.00	1	Radiocomando antifurto
7	017.281.00	1	Cablaggio adattatore antifurto
- -	065.027.00	1	Coprimoto scooter standard
- -	065.077.00	1	Coprimoto scooter con accessori

Nr.	Codice	Q.tà	Descrizione

*** Specificare colore**

Scooter CIAK 150 - MOTORE KYMCO cod. 143.004.00 4 tempi
TAV. R - Gruppo termico e distribuzione

Nr.	Codice	Q.tà	Descrizione
1A	556.019.00	1	Perno tendicatena
1B	NON GESTITO		
110	517.004.00	1	Catena distribuzione
111	524.016.00	1	Guida catena distribuzione 2
112	524.015.00	1	Guida catena distribuzione 1
116	571.009.00	1	Cilindro
119	553.030.00	1	Guarnizione base cilindro
120	556.001.00	2	Grano riferimento 10x16
121	571.013.00	1	Pistone
122	556.003.00	1	Spinotto pistone
123	503.001.00	1	Coppia anelli fermo spinotto
124	571.006.00	1	Serie segmenti
127	571.011.00	1	Albero motore
128	549.001.00	1	Chiavetta 25x14x4
129	565.002.00	1	Tendicatena distribuzione
130	553.033.00	1	Guarnizione tendicatena distribuzione
131	NON GESTITO		
132	NON GESTITO		
133	NON GESTITO		
134	521.016.00	1	Cuffia cilindro inferiore
135	521.014.00	1	Protezione cuffia cilindro inferiore
136	NON GESTITO		
137	521.013.00	1	Cuffia cilindro superiore
138	521.017.00	1	Gommino
139	521.015.00	1	Protezione cuffia cilindro superiore
140	NON GESTITO		
A	NON GESTITO		
B	NON GESTITO		
C	NON GESTITO		

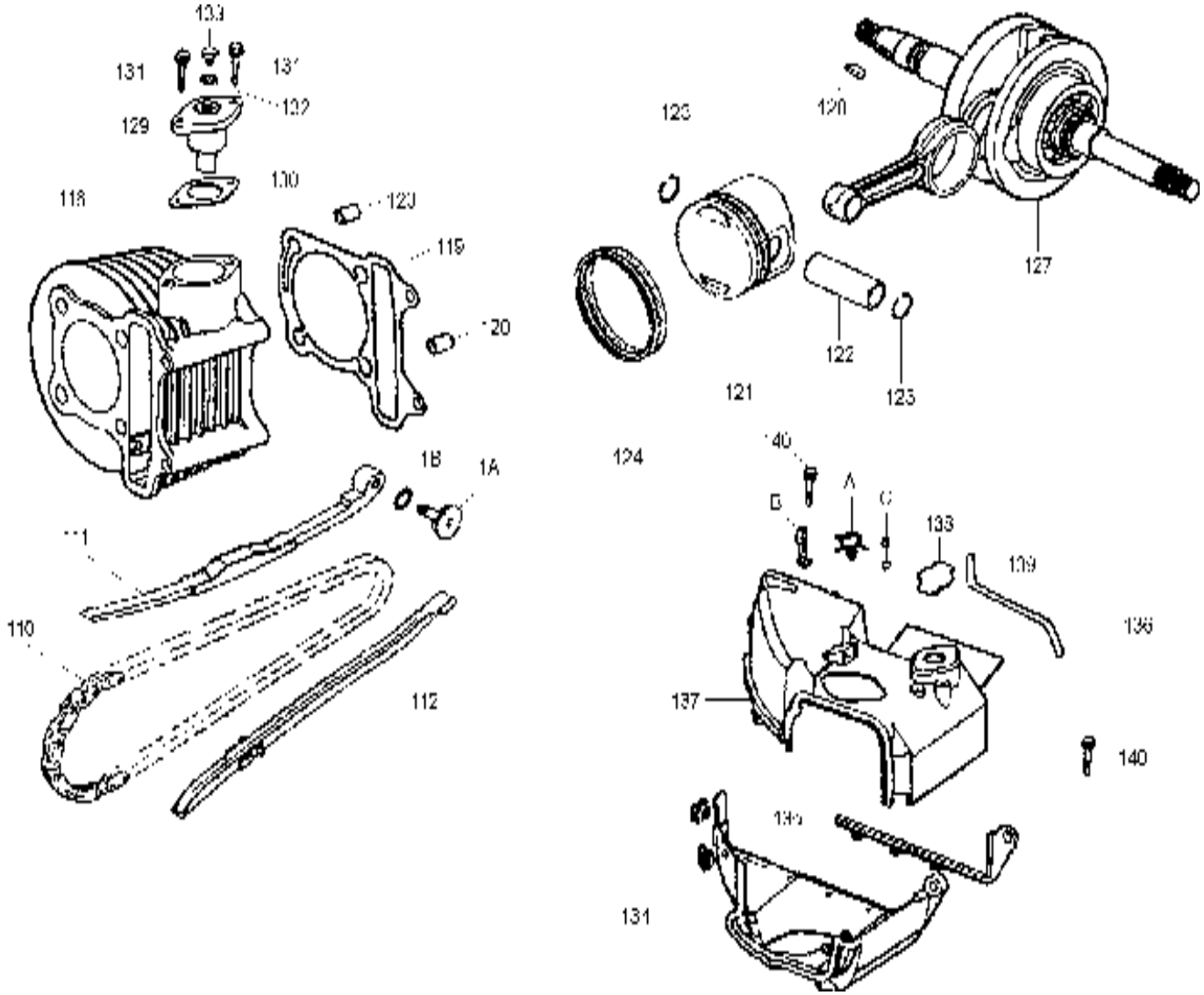

TORNA ALL'INDICE

TORNA ALL'INDICE

Scooter CIAK 150 - MOTORE KYMCO cod. 143.004.00 4 tempi
TAV. R1 - Carburatore

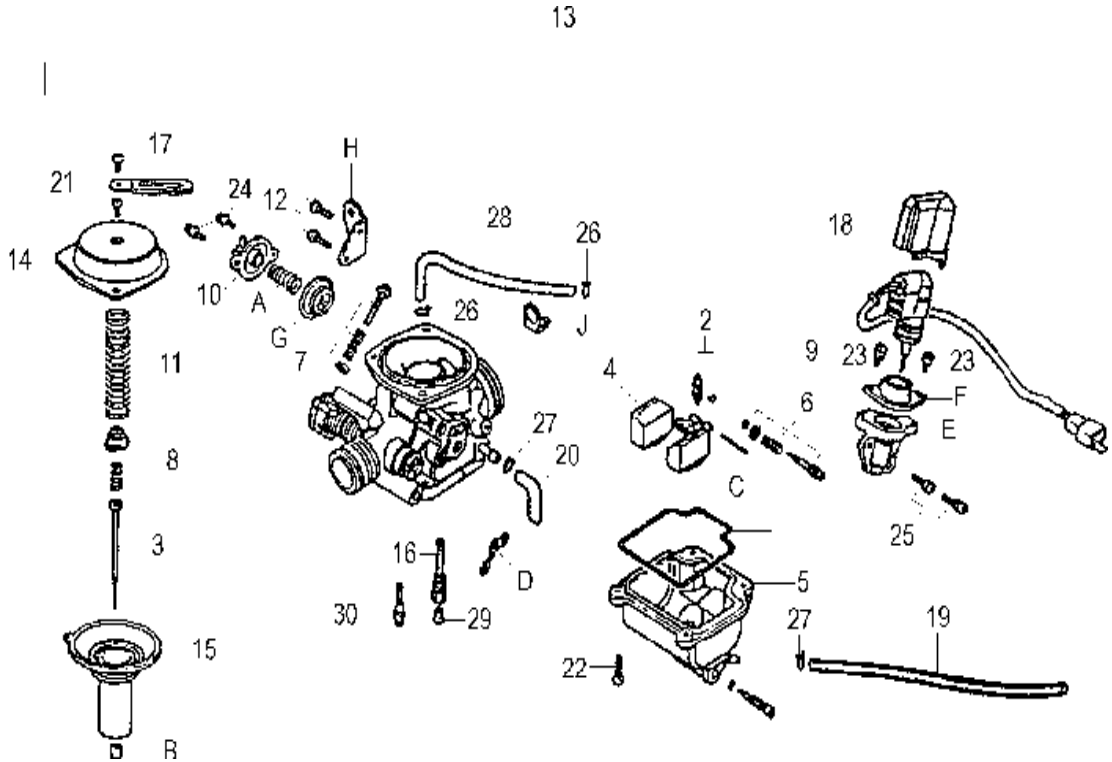

Nr.	Codice	Q.tà	Descrizione
2	523.008.00	1	Valvola a spillo
3	523.030.00	1	Spillo conico
4	523.014.00	1	Galleggiante
5	523.013.00	1	Vaschetta galleggiante
6	523.015.00	1	Vite aria
7	523.033.00	1	Vite registro minimo
8	523.005.00	1	Fermo spillo conico
9	523.032.00	1	Starter automatico
10	523.022.00	1	Coperchio pompa ripresa
11	523.027.00	1	Molla
12	NON GESTITO		
13	523.021.00	1	Carburatore completo Keihin Ve
14	523.003.00	1	Coperchio carburatore
15	523.026.00	1	Membrana a depressione
16	NON GESTITO		
17	NON GESTITO		
18	NON GESTITO		
19	NON GESTITO		
20	NON GESTITO		
21	NON GESTITO		
22	NON GESTITO		
23	NON GESTITO		
24	NON GESTITO		
25	NON GESTITO		
26	NON GESTITO		
27	00.159014	2	Fascetta
28	NON GESTITO		
29	523.024.00	1	Getto del massimo - 105
30	523.025.00	1	Getto del minimo - 35
A	523.035.00	1	Molla
B	523.031.00	1	Guida spillo conico
C	523.009.00	1	Perno galleggiante
D	NON GESTITO		
E	NON GESTITO		
F	NON GESTITO		
G	523.034.00	1	Membrana pompa ripresa
H	NON GESTITO		
J	NON GESTITO		

TORNA ALL'INDICE

Scooter CIAK 150 - MOTORE KYMCO cod. 143.004.00 4 tempi
TAV. S1 - Coppa olio - Pompa olio

Nr.	Codice	Q.tà	Descrizione
149	556.001.00	2	Grano riferimento 10x16
150	521.009.00	1	Coppa olio
151	553.037.00	1	Paraolio 19,8x30x5
152	553.025.00	1	Guarnizione coppa olio
153	524.013.00	1	Astina livello olio
155	553.009.00	1	Anello O-Ring 18x3
156	564.001.00	1	Filtro olio
157	546.003.00	1	Molla filtro olio
158	553.010.00	1	Anello O-Ring 38,8 mm.
159	524.006.00	1	Tappo filtro olio
160	526.021.00	1	Piastrina
161	NON GESTITO		
162	549.028.00	6	Vite flangiata 6x100
163	564.003.00	1	Pompa olio
164	NON GESTITO		
165	540.010.00	1	Pignone pompa olio
166	549.020.00	1	Dado flangiato 6 mm.
167	517.005.00	1	Catena pompa olio
168	524.017.00	1	Paracatena
169	NON GESTITO		

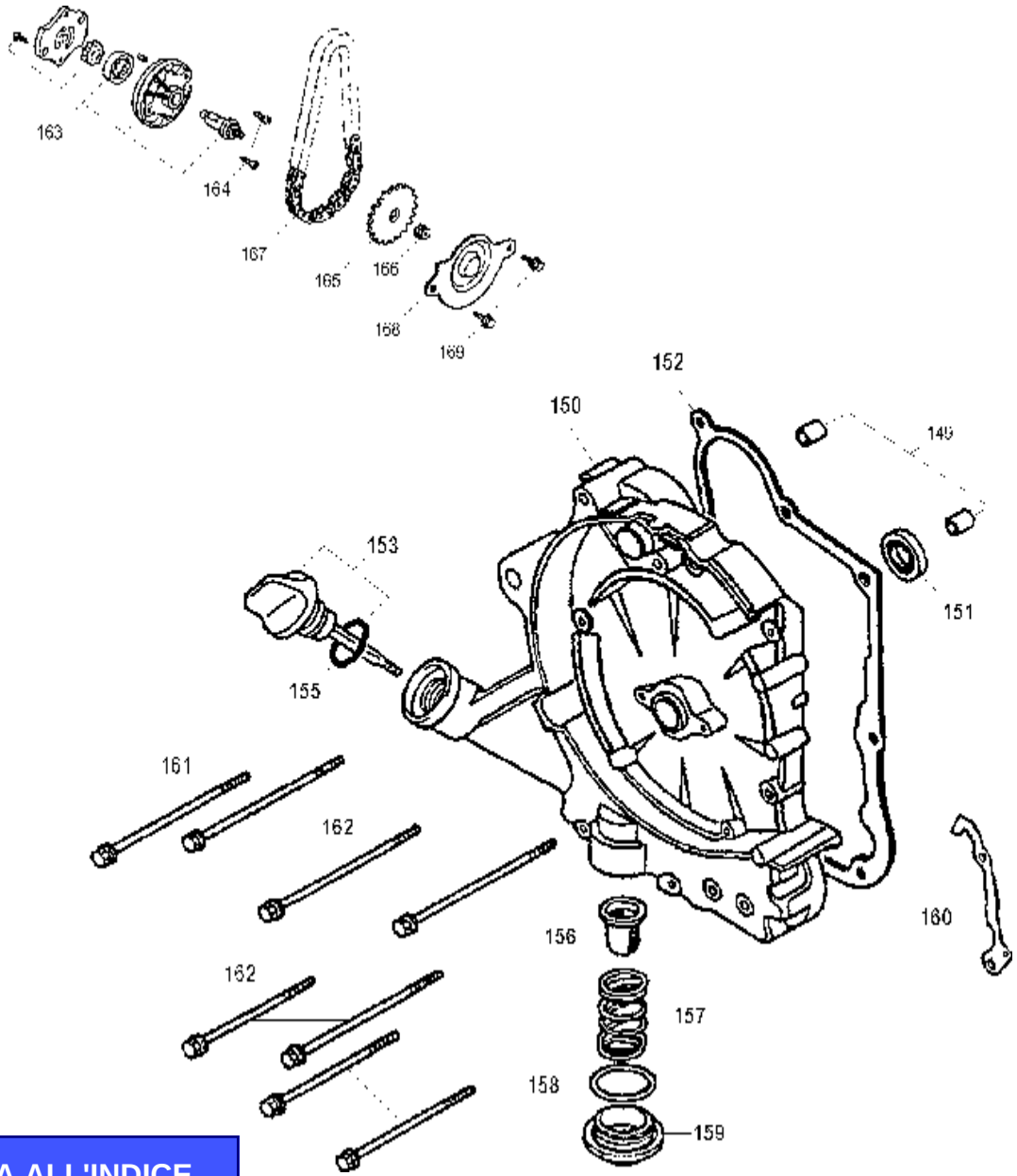

TORNA ALL'INDICE

Scooter CIAK 150 - MOTORE KYMCO cod. 143.004.00 4 tempi
TAV. T1 - Ingranaggi trasmissione

Nr.	Codice	Q.tà	Descrizione
311	551.003.00	1	Cuscinetto a sfere 6400-C3
312	551.012.00	1	Cuscinetto a sfere 6002
313	751.078.00	1	Cuscinetto a sfere 6301 TMB
314	753.165.00	1	Paraolio 27x42x7
320	553.028.00	1	Guarnizione coperchio ingranaggi
322	501.007.00	1	Albero puleggia
323	540.009.00	1	Ingranaggio doppio intermedio
324	501.008.00	1	Albero uscita ruota
325	503.008.00	1	Anello seeger 20 mm. - DIN 471
326	540.011.00	1	Ingranaggio albero uscita ruota
A	NON GESTITO		
B	553.039.00	1	Anello O-Ring 7,5x1,5
C	119.527.00	1	Perno ganasce freno
D	NON GESTITO		
E	521.008.00	1	Coperchio ingranaggi trasmissione

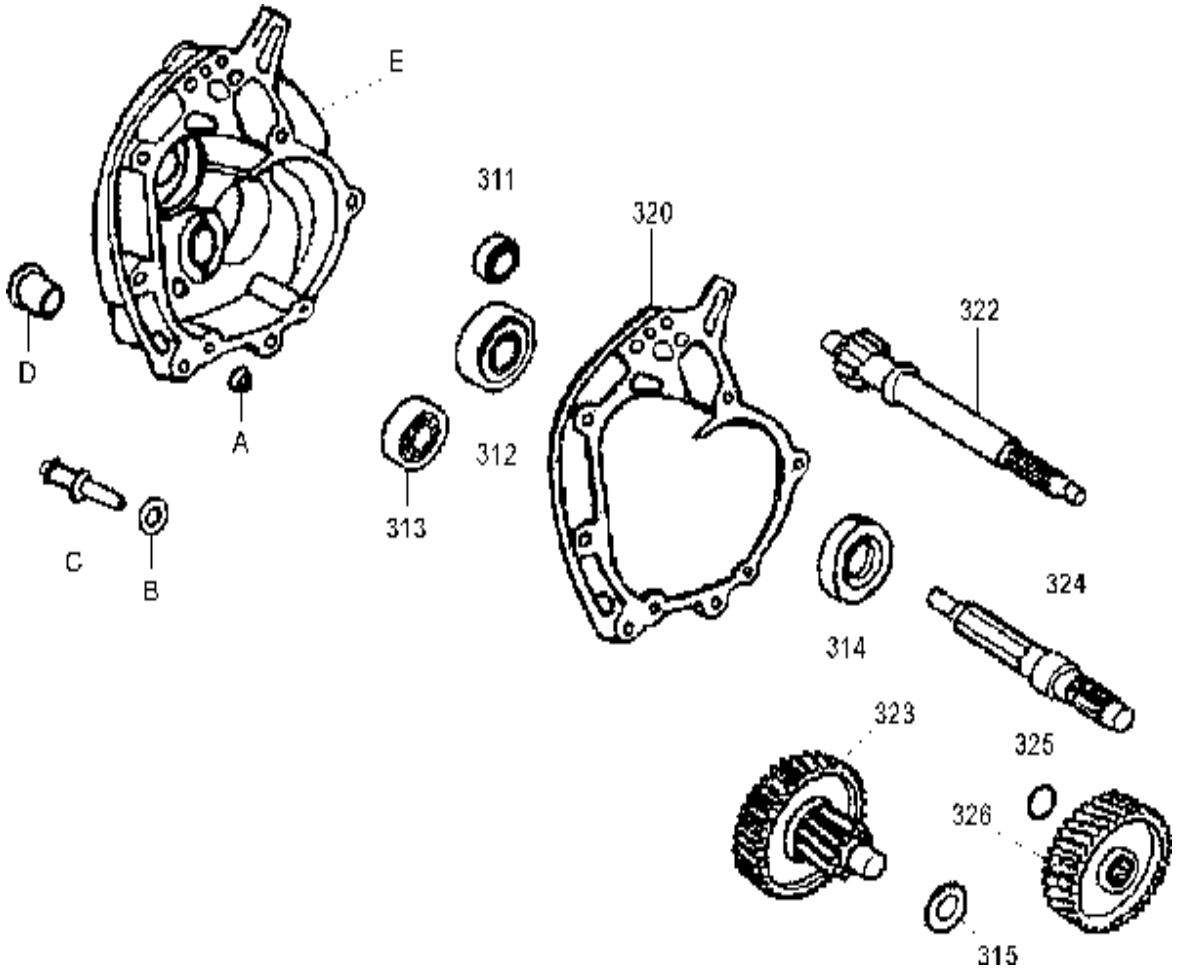

TORNA ALL'INDICE

Scooter CIAK 150 - MOTORE KYMCO cod. 143.004.00 4 tempi
TAV. R2 - Testa - Valvole

Nr.	Codice	Q.tà	Descrizione
55	NON GESTITO		
56	NON GESTITO		
61	521.011.00	1	Coperchio valvole
64	553.031.00	1	Guarnizione coperchio valvole
65	NON GESTITO		
66	577.004.00	1	Testa
69	553.038.00	2	Anello O-Ring 9x1,6
71	NON GESTITO		
72	549.015.00	2	Prigioniero 8x32
73	549.028.00	2	Vite flangiata 6x100
74	556.001.00	4	Grano riferimento 10x16
75	503.006.00	4	Semicono
76	526.010.00	2	Piattello molla valvola
77	546.005.00	2	Molla interna valvola
78	546.006.00	2	Molla esterna valvola
79	526.011.00	2	Piattello molla valvola
80	553.018.00	2	Paraolio valvola
81	560.006.00	1	Valvola aspirazione
82	560.007.00	1	Valvola scarico
83	553.035.00	1	Guarnizione testa
84	526.009.00	1	Supporto albero a camme
85	549.017.00	4	Rondella 8 mm.
86	NON GESTITO		
87	556.017.00	1	Perno bilanciere aspirazione
88	556.018.00	1	Perno bilanciere scarico
89	501.009.00	2	Bilanciere
90	549.019.00	2	Dado di regolazione
91	549.018.00	2	Vite di registro
92	501.006.00	1	Albero a camme
93	511.002.00	1	Candela NGK CR7HSA
94	553.032.00	1	Guarnizione collettore aspirazione
95	553.036.00	1	Isolante carburatore
97	524.019.00	1	Collettore aspirazione
98	553.021.00	1	Anello O-Ring 27x2,0
99	549.020.00	2	Dado flangiato 6 mm.
100	549.043.00	1	Fascetta
101	524.018.00	1	Protezione

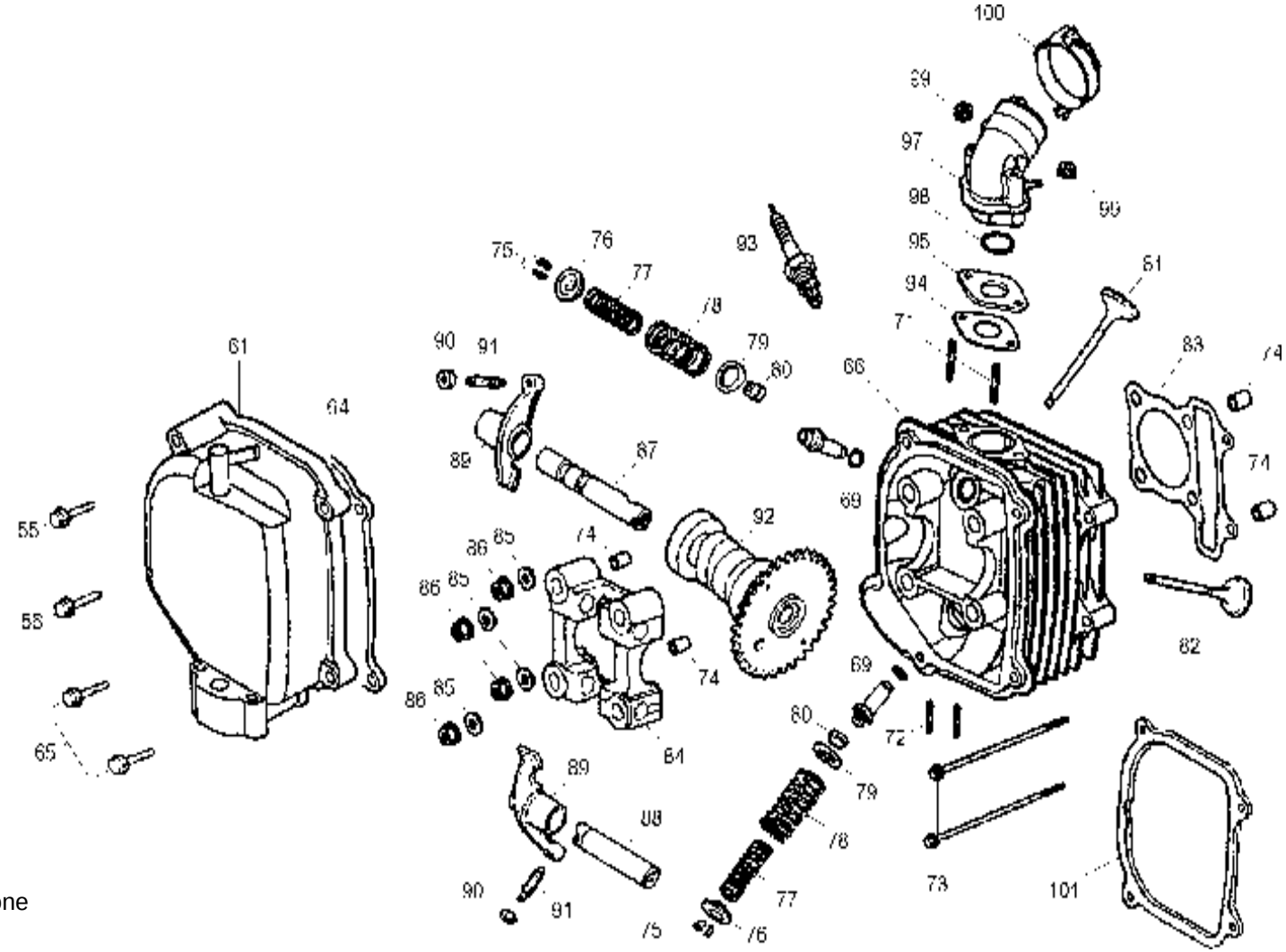

TORNA ALL'INDICE

Scooter CIAK 150 - MOTORE KYMCO cod. 143.004.00 4 tempi
TAV. T - Pulegge - Trasmissione

Nr.	Codice	Q.tà	Descrizione
181	526.013.00	1	Campana frizione
182	535.002.00	1	Frizione centrifuga
183	NON GESTITO		
184	NON GESTITO		
185	NON GESTITO		
186	NON GESTITO		
187	NON GESTITO		
188	NON GESTITO		
189	526.018.00	1	Semi puleggia condotta fissa completa
190	NON GESTITO		
191	551.004.00	1	Astuccio a rulli 20x29x18
192	551.005.00	1	Cuscinetto a sfere 6902-U
193	503.004.00	1	Seeger 28 mm. - DIN 472
194	526.016.00	1	Puleggia secondaria mobile
195	556.007.00	3	Guida
196	556.008.00	3	Rullino guida variatore
197	546.007.00	1	Molla contrasto variatore
198	526.014.00	1	Scodellino porta molla inferiore
199	526.015.00	1	Scodellino porta molla superiore
200	549.025.00	1	Dado speciale 28 mm.
201	553.014.00	2	Paraolio 34x41x4
202	553.015.00	2	Anello O-Ring 38,8x1,9
203	549.013.00	1	Rondella 12,2x29x2,5
204	549.012.00	1	Dado flangiato 12 mm.
205	517.006.00	1	Cinghia trasmissione
207	551.011.00	1	Boccola puleggia primaria
208	526.019.00	1	Puleggia primaria mobile completa
209	NON GESTITO		
210	551.010.00	1	Boccola puleggia primaria
211	503.004.00	2	Seeger 28 mm.
212	556.021.00	1	Serie masse centrifughe
213	526.017.00	1	Cappellotto porta tasselli
214	524.014.00	3	Tassello di traino
215	526.020.00	1	Puleggia primaria fissa
216	NON GESTITO		
217	549.012.00	1	Dado flangiato 12 mm.
218	540.017.00	1	Innesto dentato
A	540.014.00	1	Puleggia condotta

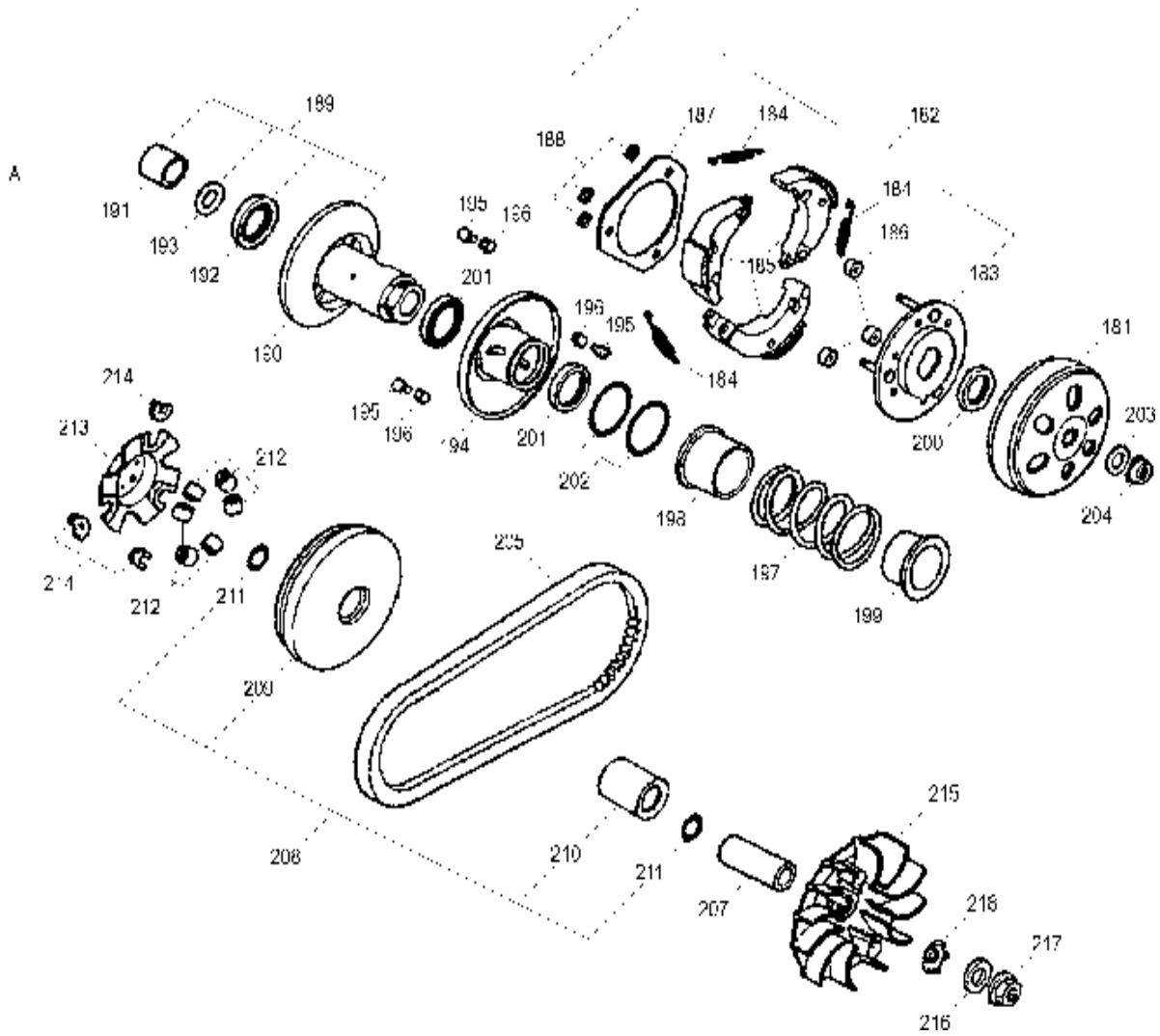

TORNA ALL'INDICE

Scooter CIAK 150 - MOTORE KYMCO cod. 143.004.00 4 tempi
TAV. U1 - Motorino avviamento

Nr.	Codice	Q.tà	Descrizione
243	NON GESTITO		
244	540.015.00	1	Ingranaggio doppio
245	556.022.00	1	Perno ingranaggio avviamento
247	540.012.00	1	Ingranaggio uscita avviamento
248	NON GESTITO		
249	551.013.00	1	Astuccio a rulli
250	NON GESTITO		
251	540.016.00	1	Ruota libera
252	NON GESTITO		
253	NON GESTITO		
254	NON GESTITO		
255	540.018.00	1	Flangia ruota libera
256	NON GESTITO		
257	549.024.00	1	Dado 22 mm.
258	549.001.00	1	Chiavetta 25x14x4
B	548.001.00	1	Motorino avviamento

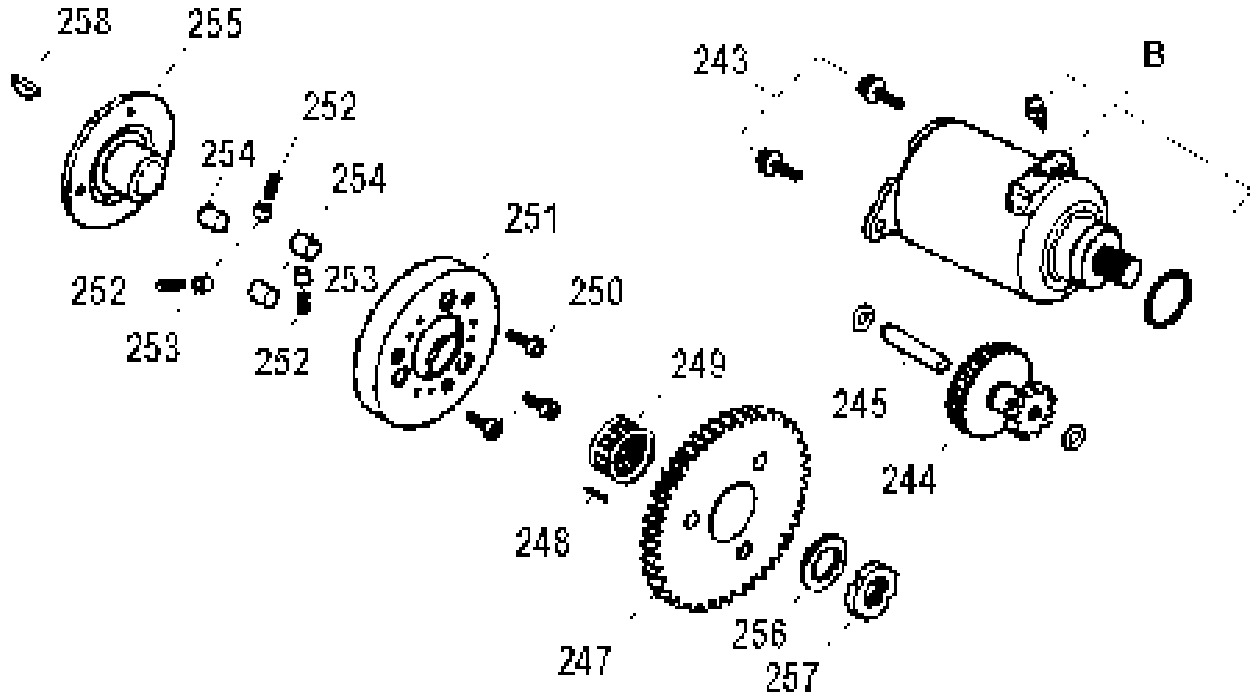

TORNA ALL'INDICE

Scooter CIAK 150 - MOTORE KYMCO cod. 143.004.00 4 tempi
TAV. U - Volano

Nr.	Codice	Q.tà	Descrizione
271	582.005.00	1	Rotore volano
272	582.004.00	1	Statore volano
273	NON GESTITO		
274	NON GESTITO		
275	549.030.00	1	Rondella 12 mm.
276	549.012.00	1	Dado flangiato 12 mm.
277	580.001.00	1	Ventola
278	NON GESTITO		
279	521.012.00	1	Coperchio volano
281	521.018.00	1	Tappo foro ispezione
284	NON GESTITO		
285	549.031.00	1	Fascetta
286	NON GESTITO		

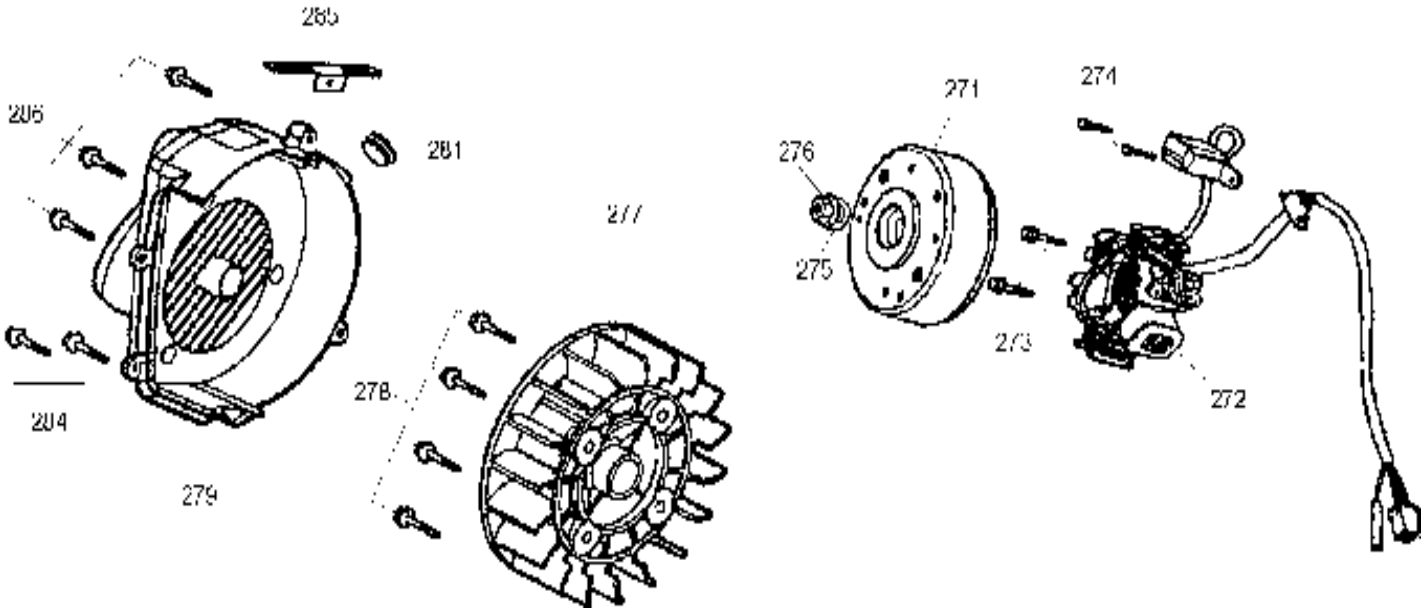

TORNA ALL'INDICE