F10 / 50 AC - KAT EURO 2
Telaio & serbatoio
Fuel tank & frame

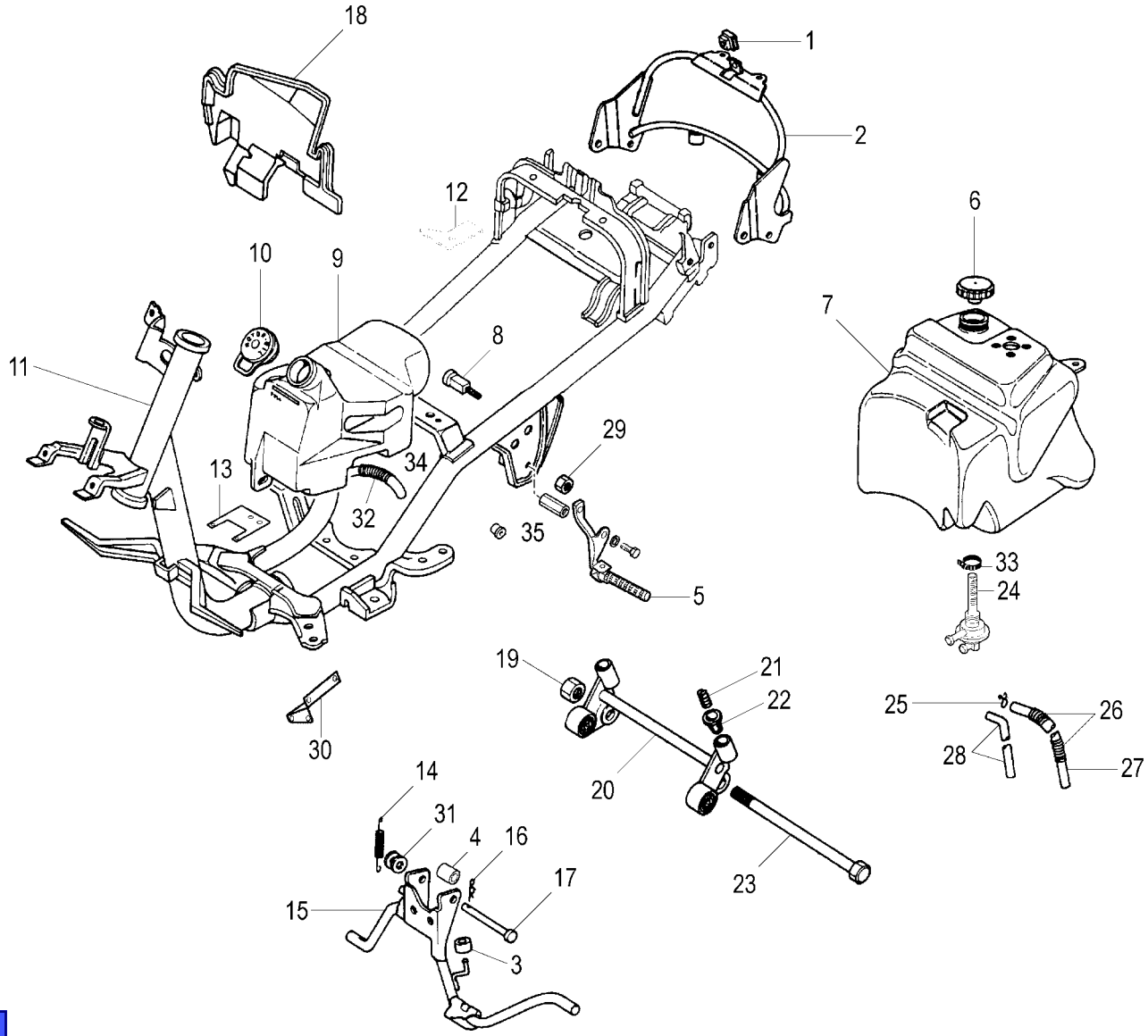

TORNA ALL'INDICE

F10 / 50 AC - KAT EURO 2
Telaio & serbatoio
Fuel tank & frame

Nr.	Codice	Q.tà	Descrizione	Description
1	184.007.00	1	Clip	Clip
2	156.059.99	1	Telaio supporto porta pacco	Rear rack bracket
3	072.064.00	1	Gommino cavalletto	Main stand bump stop
4	150.431.13	1	Distanziale interno cavalletto	Spacer
5	084.028.00	1	Cp. staffe passeggero	Footrest bracket
6	092.016.03	1	Tappo serbatoio benzina	Fuel tank cap
7	161.042.00	1	Serbatoio benzina	Fuel tank
8	190.020.13	2	Perno supporto motore	Engine mounting bolt
9	069.011.00	1	Serbatoio olio	Oil tank
10	071.144.00	1	Tappo serbatoio olio	Oil tank cap
11	156.061.99	1	Telaio	Frame
12	191.176.13	1	Piastra fissaggio CDI	Plate
13	191.177.13	1	Piastra fissaggio bobina A.T.	Plate
14	147.109.13	1	Molla doppia cavalletto	Main stand spring
15	158.034.99	1	Cavalletto completo	Main stand assy
16	184.011.00	1	Copiglia	Split pin
17	150.177.15	1	Perno cavalletto	Main stand pivot pin
18	057.031.00	1	Bancalina motore	Engine panel
19	185.011.00	1	Dado fulcro motore	Lower engine mount nut
20	174.018.99	1	Attacco motore completo	Engine mount bracket
21	147.106.14	2	Molla antivibrazione	Full bump spring
22	080.010.00	2	Portamolla in gomma	Full bump spring cup
23	190.019.13	1	Perno motore	Lower engine mount bolt
24	093.045.00	1	Rubinetto benzina	Fuel cock
25	167.018.13	2	Fascetta benzina	Petrol pipe clamp
26	147.080.13	1	Molla protezione tubo benzina	Pipe spring
27	180.010.54	1	Tubo benzina	Fuel hose
28	180.003.54	1	Tubo benzina	Fuel hose
29	185.012.00	3	Dado fulcro bilanciere	Nut
30	191.063.13	1	Piastra valvola aria	Plate
31	071.140.03	1	Rondella in gomma	Main stand washer
32	147.084.13	1	Molla protezione tubo olio	Oil pipe spring
33	167.031.00	1	Fascetta rubinetto benzina	Petrol pipe clamp
34	180.003.56	1	Tubo olio	Oil pipe
35	075.023.00	2	Silentblock motore	Silentblock
- -	090.026.00	1	Kit serrature	Lock set

TORNA ALL'INDICE

F10 / 50 AC - KAT EURO 2
Carrozzeria anteriore
Front body

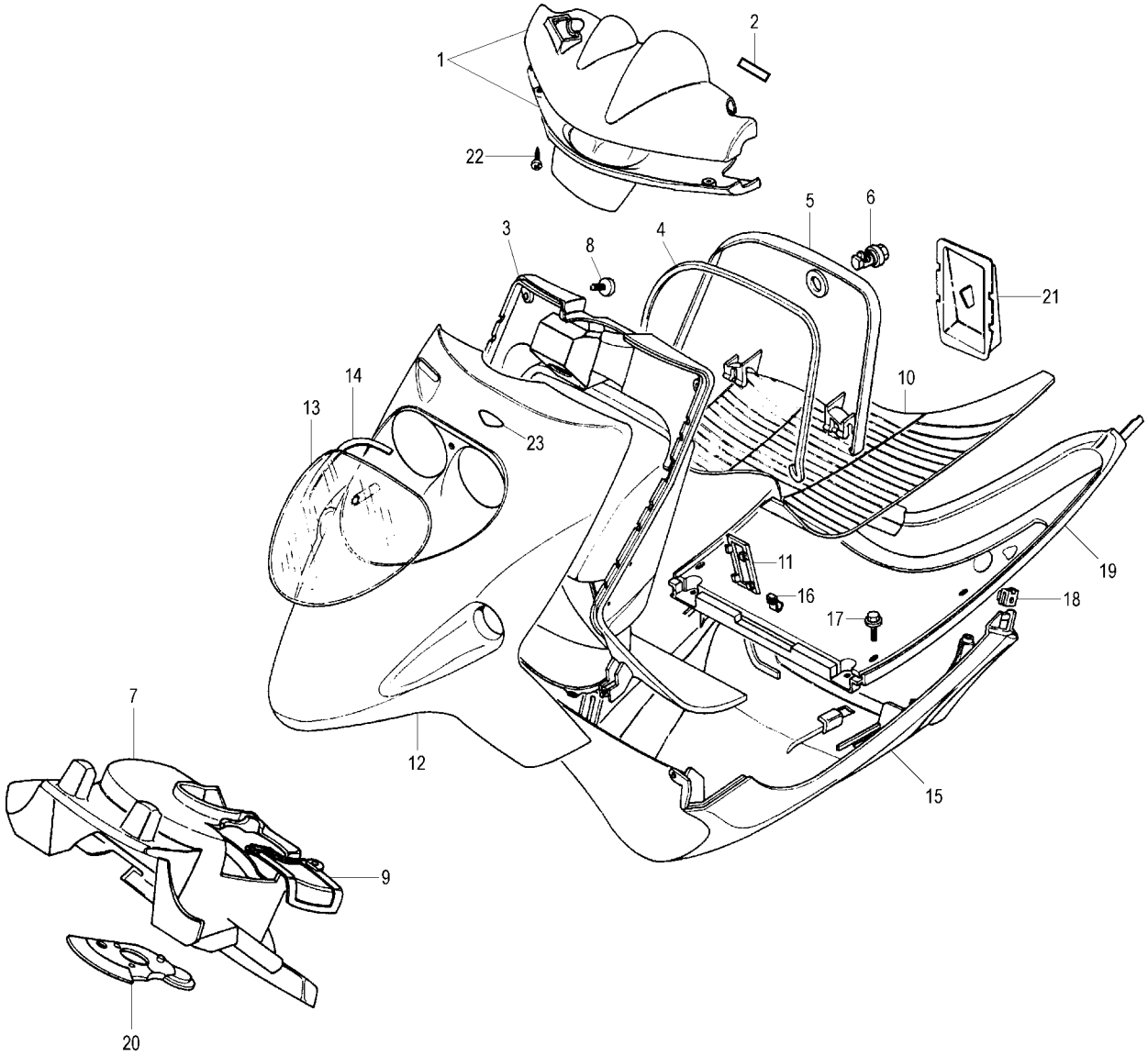

TORNA ALL'INDICE

F10 / 50 AC - KAT EURO 2
Carrozzeria anteriore
Front body

Nr.	Codice	Q.tà	Descrizione	Description
1	071.284. - -	1	Coprimanubrio (sup.+inf.) *	Handlebar cover (upper+lower)
2	181.126.00	1	Marca cruscotto	Dashboard label
3	065.035.07	1	Paragambe	Front inner shield
4	072.051.03	1	Guarnizione bauletto	Glove box seal
5	071.141.07	1	Coperchio bauletto	Glove box cover
6	090.024.00	1	Serratura bauletto	Glove box lock
7	055.040.03	1	Parafango anteriore	Front mudguard
8	184.390.00	14	Vite scudo paragambe	Screw
9	071.150.03	1	Coperchio parafango anteriore	Mudguard cover
10	064.008.03	1	Pedana in gomma	Mat
11	071.145.03	1	Coperchio numeri	VIN inspection cover
12	066.042. - -	1	Scudo anteriore *	Front shield *
13	063.131.00	1	Kit protezione trasparente faro	Headlight protection glass
14	071.153.00	1	Biadesivo protezione faro	Headlight cover seal
15	063.078. - -	1	Puntone *	Belly pan *
16	188.043.15	2	Cerniera	Clip
17	184.356.00	6	Vite pedana	Screw
18	184.008.00	2	Dado a molla	Nut
19	064.009.07	1	Pedana in plastica	Footboard panel
20	057.032.03	1	Bancalina forcella	Bottom yoke protector
21	071.151.03	1	Coperchio portabatteria	Battery cover
22	184.380.00	3	Vite coprimanubrio	Screw
23	181.338.00	1	Marca scudo	Label
- -	181.319. - -	1	Serie marche F 10 *	F 10 label set *

TORNA ALL'INDICE

F10 / 50 AC - KAT EURO 2
Carrozzeria posteriore
Rear body

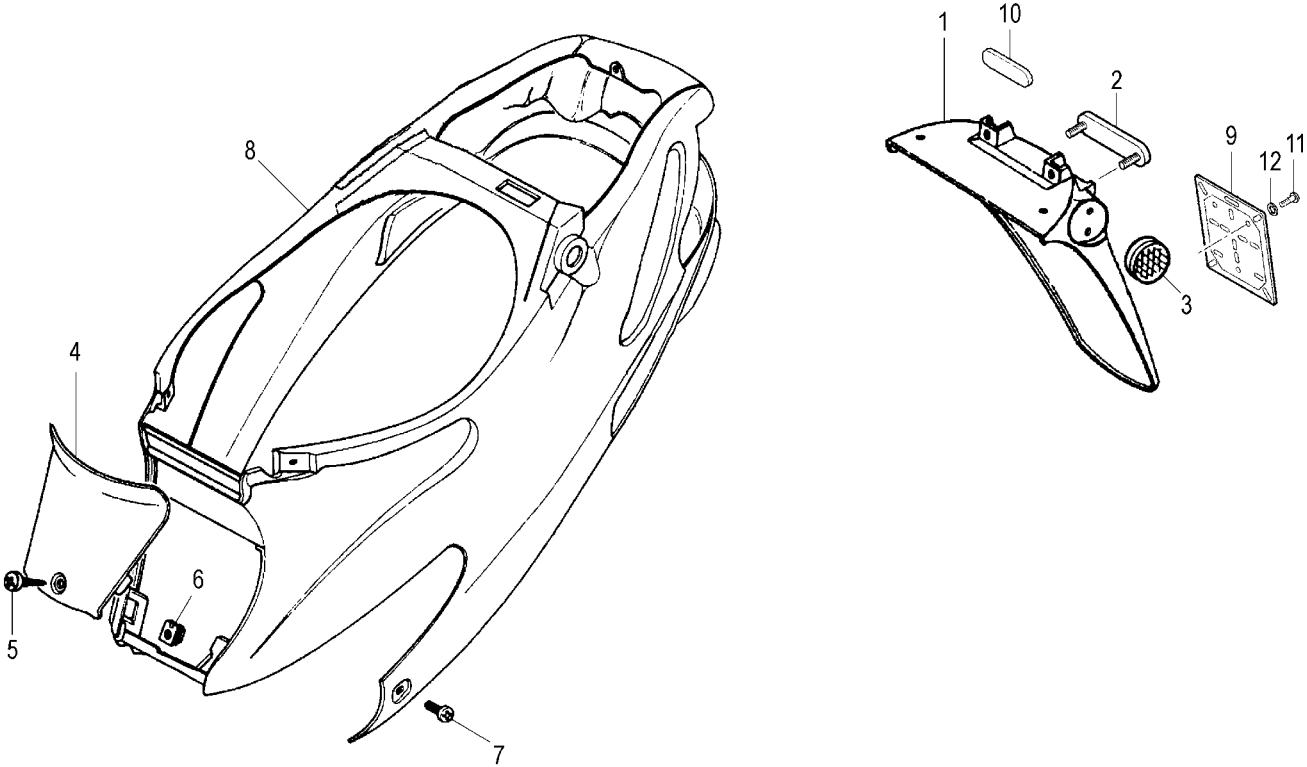

TORNA ALL'INDICE

F10 / 50 AC - KAT EURO 2
Carrozzeria posteriore
Rear body

Nr.	Codice	Q.tà	Descrizione	Description
1	057.034.03	1	Codino parafango posteriore	Rear splash guard
2	071.117.01	1	Catadiottro rosso	Red reflector
3	071.225.00	2	Catadiottro ambra	Amber reflector
4	071.147. - -	1	Coperchio carena *	Inspection cover *
5	184.390.00	14	Vite coperchio	Screw
6	184.007.00	6	Clip	Clip
7	184.356.00	6	Vite carena	Screw
8	063.079. - -	1	Carena posteriore *	Rear fairing *
9	008.010.00	1	Portatarga	License plate
10	181.400.00	1	Etichetta codino	Label
11	184.390.00	3	Vite portatarga	Screw
12	184.046.14	3	Rondella	Washer
- -	181.319. - -	1	Serie marche F 10 *	F 10 label set *

Nr.	Codice	Q.tà	Descrizione	Description

TORNA ALL'INDICE

F10 / 50 AC - KAT EURO 2
Vano casco & gruppo sella
Helmet case & seat

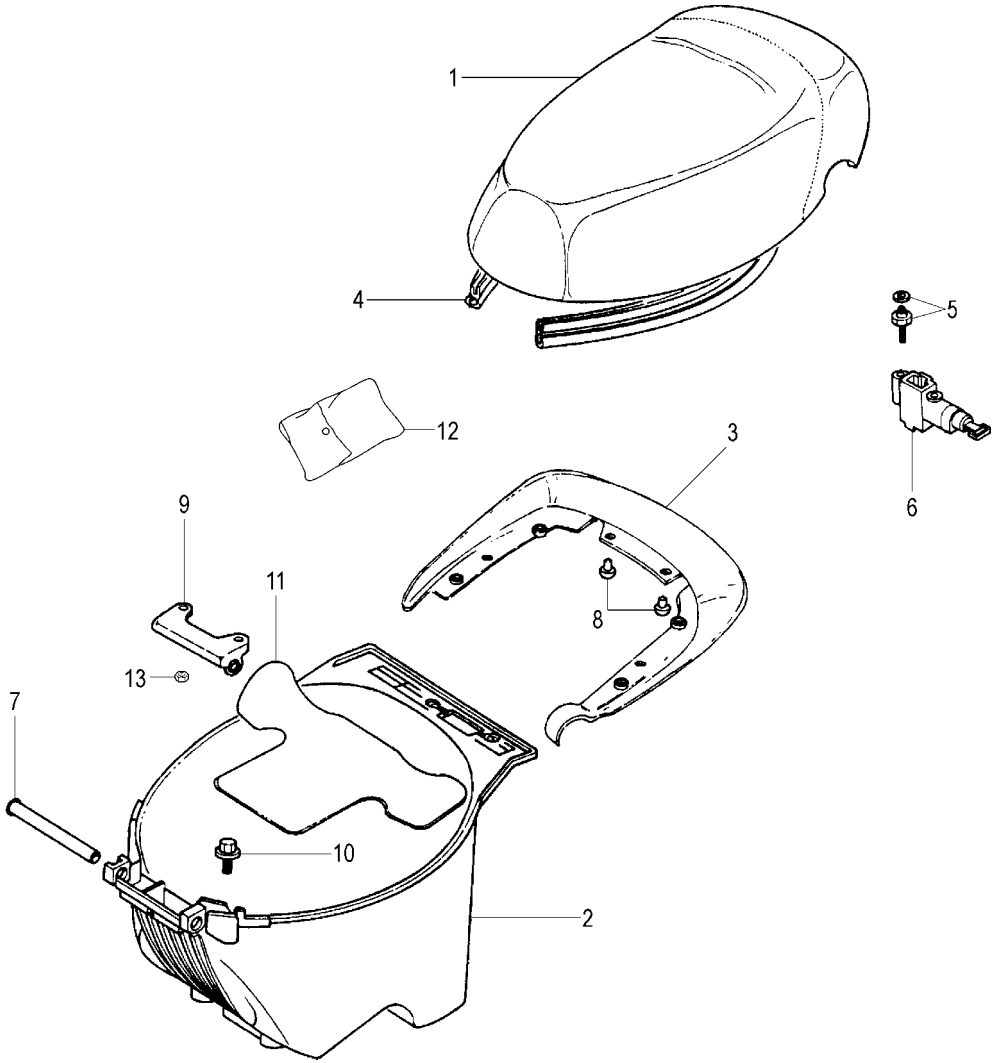

TORNA ALL'INDICE

F10 / 50 AC - KAT EURO 2
Vano casco & gruppo sella
Helmet case & seat

Nr.	Codice	Q.tà	Descrizione	Description
1	106.077.03	1	Sellone	Seat
2	065.034.03	1	Vano portacasco	Helmet case
3	063.080. - -	1	Spoiler *	Seat back spoiler *
4	072.048.03	1	Guarnizione sottosella	Gasket
5	190.023.00	2	Vite fissaggio serratura	Screw
6	090.047.00	1	Serratura sella	Seat lock
7	150.174.13	1	Tubo fulcro sella	Hinge pin
8	071.152.03	2	Paracolpi	Grommet
9	188.040.99	1	Supporto sella	Hinge bracket
10	190.022.00	2	Vite fissaggio vano porta casco	Screw
11	072.063.07	1	Protezione vano porta casco	Helmet case protection
12	086.006.14	1	Trousse attrezzi	Tool kit
13	185.036.00	2	Dado sella	Nut
- -	090.026.00	1	Kit serrature	Lock set

Nr.	Codice	Q.tà	Descrizione	Description

TORNA ALL'INDICE

F10 / 50 AC - KAT EURO 2
Manubrio & comandi
Handlebar & controls

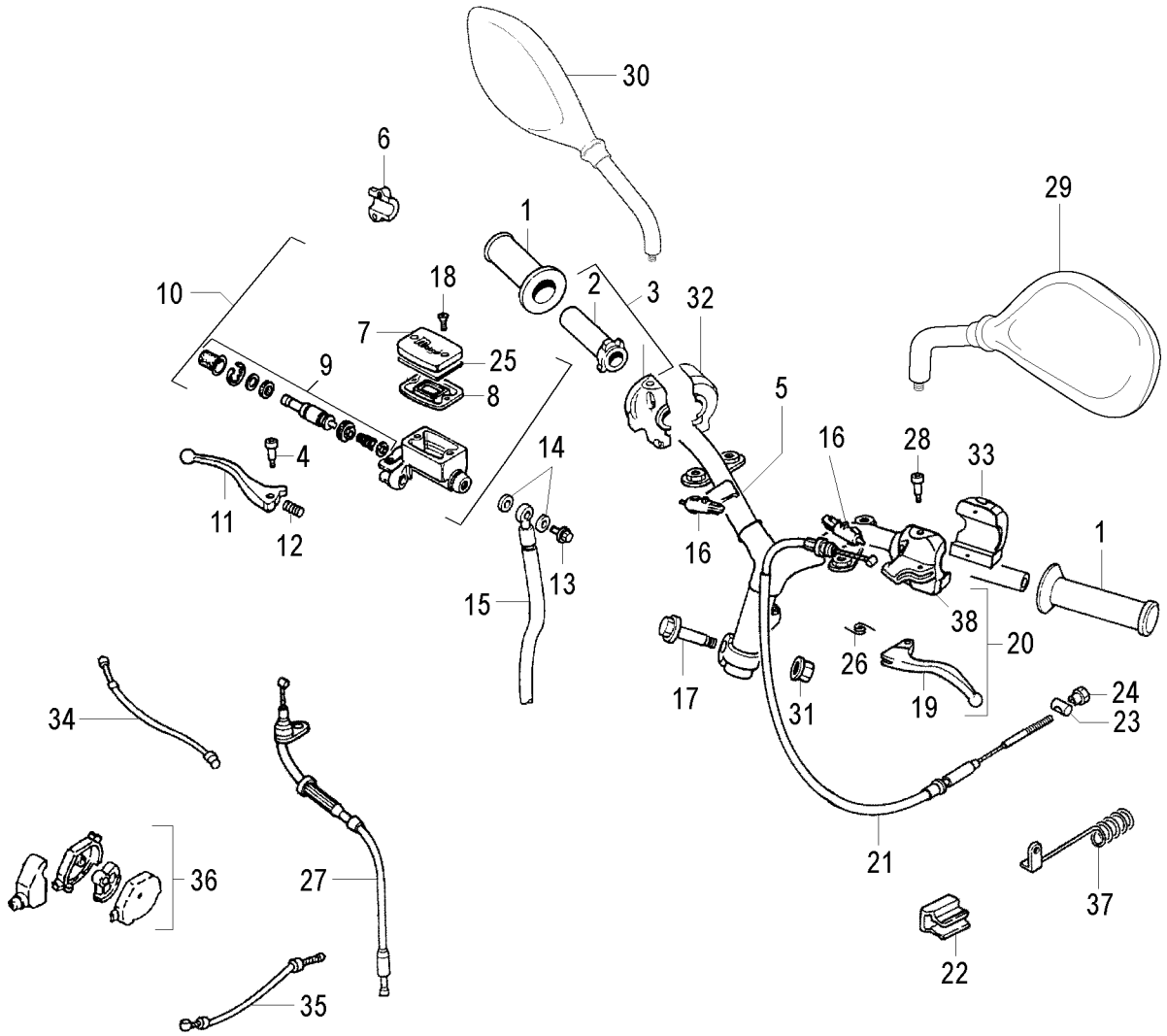

TORNA ALL'INDICE

F10 / 50 AC - KAT EURO 2
Manubrio & comandi
Handlebar & controls

Nr.	Codice	Q.tà	Descrizione	Description
1	097.014.03	1	Kit manopole	Handgrip set
2	121.134.00	1	Tubo comando gas	Twist grip tube
3	028.018.00	1	Comando gas completo	Twist grip tube & bracket
4	121.106.00	1	Fulcro leva dx	R/h lever bolt
5	162.027.13	1	Manubrio	Handlebar
6	121.139.00	1	Attacco pompa	Front brake clamp
7	121.127.00	1	Coperchio pompa	Cover
8	121.099.00	1	Guarnizione pompa	Master cylinder seal
9	121.128.00	1	Pistone completo	Piston kit
10	030.016.03	1	Pompa freno completa	Master cylinder assy
11	121.132.03	1	Leva dx	R/h brake lever
12	121.108.00	1	Molla leva dx	Spring
13	150.024.14	1	Vite trasmissione idraulica	Banjo bolt
14	190.006.00	2	Rasamento	Copper banjo washer
15	033.028.00	1	Trasmissione idraulica	Front brake hose
16	021.026.00	2	Interruttore stop	Brake light switch
17	150.179.13	1	Vite fissaggio manubrio	Screw
18	184.179.00	2	Vite coperchio pompa	Screw
19	121.133.03	1	Leva sx	L/h brake lever
20	125.030.00	1	Comando sx completo	L/h control assy
21	048.023.03	1	Trasmissione freno posteriore	Rear brake cable
22	147.078.15	1	Molla freno posteriore	Spring
23	119.354.13	1	Barilotto	Nipple
24	150.175.13	1	Vite regolazione freno	Adjusting screw
25	121.141.00	1	Scodellino coperchio pompa	Cover seal
26	121.017.00	1	Molla leva sx	Spring
27	034.174.03	1	Trasmissione gas (manubrio)	Throttle cable (handlebar)
28	121.136.00	1	Vite fulcro leva sx	Screw
29	088.013.03	1	Specchio sx	L/h mirror
30	088.014.03	1	Specchio dx	R/h mirror
31	184.056.13	1	Dado fissaggio manubrio	Nut
32	020.047.00	1	Commutatore dx	R/h switch
33	020.081.00	1	Commutatore sx	L/h switch
34	034.171.03	1	Trasmissione gas (carburatore)	Throttle cable (carburetor)
35	034.172.03	1	Trasmissione gas (pompa olio)	Throttle cable (oil pump)
36	121.193.00	1	Sdoppiatore cavo gas	Throttle cables connection
37	147.188.13	1	Molla di contrasto	Spring
38	125.031.00	1	Attacco comando sx	L/h holder lever

TORNA ALL'INDICE

F10 / 50 AC - KAT EURO 2
Impianto elettrico
Electrical devices

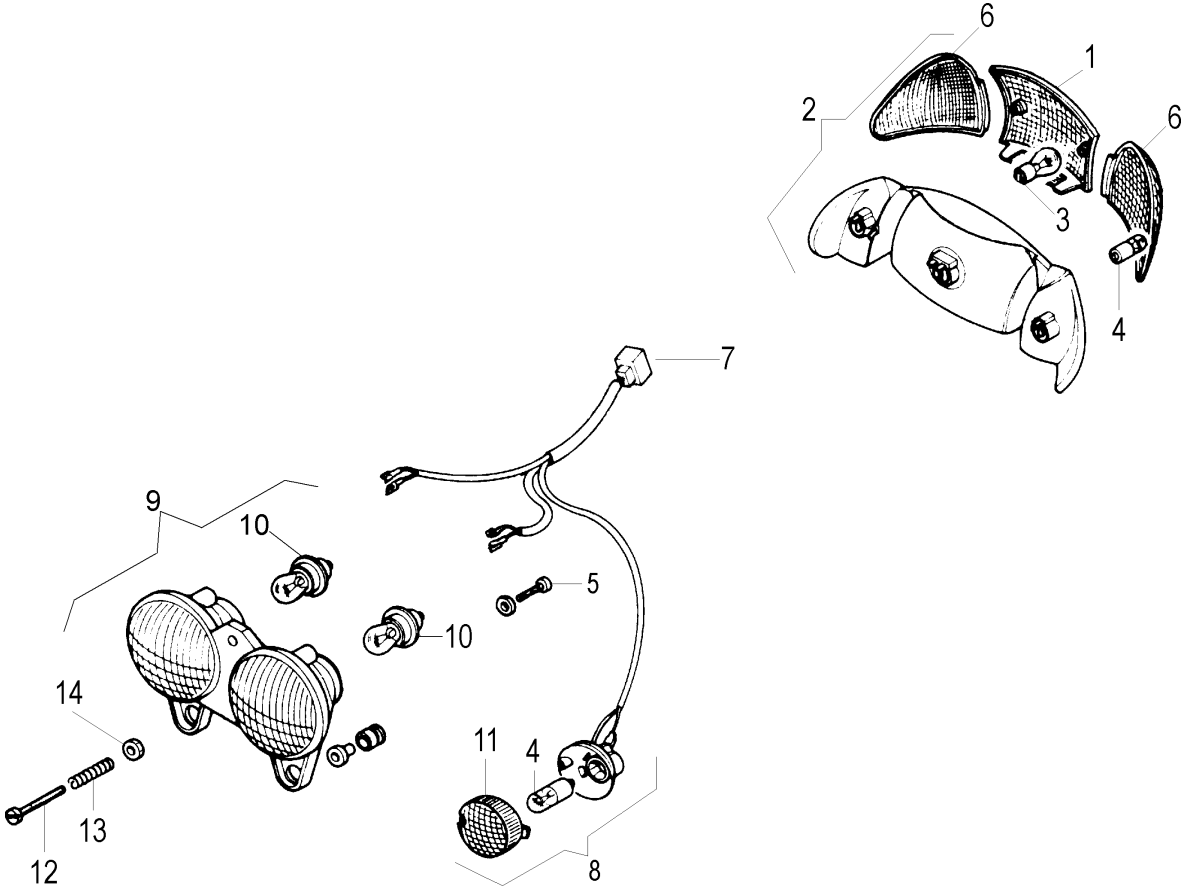

TORNA ALL'INDICE

F10 / 50 AC - KAT EURO 2
Impianto elettrico
Electrical devices

Nr.	Codice	Q.tà	Descrizione	Description
1	016.039.00	1	Vetro fanale posteriore	Tail light lens
2	016.037.00	1	Fanale posteriore	Tail light assy
3	022.048.00	1	Lampada 12 V - 5 / 21W	12 V - 5 / 21 W bulb
4	022.017.00	4	Lampada 12 V - 10 W	12 V - 10 W bulb
5	184.109.13	2	Vite fissaggio faro	Screw
6	019.028.00	2	Vetro indicatori direzione posteriori	Rear indicator lens
7	017.464.00	1	Cablaggio faro anteriore	Headlight wiring harness
8	019.027.00	2	Indicatore di direzione	Front indicators assy
9	015.073.00	1	Faro anteriore	Headlight assy
10	022.042.00	2	Lampada 12 V - 15 W	12 V - 15 W bulb
11	019.038.00	2	Vetro indicatori direzione anteriori	Front indicator lens
12	190.004.00	1	Vite regolazione faro	Screw
13	147.072.14	1	Molla regolazione faro	Spring
14	150.201.13	1	Piastrina regolazione faro	Plate

Nr.	Codice	Q.tà	Descrizione	Description

TORNA ALL'INDICE

F10 / 50 AC - KAT EURO 2
Impianto elettrico
Electrical parts

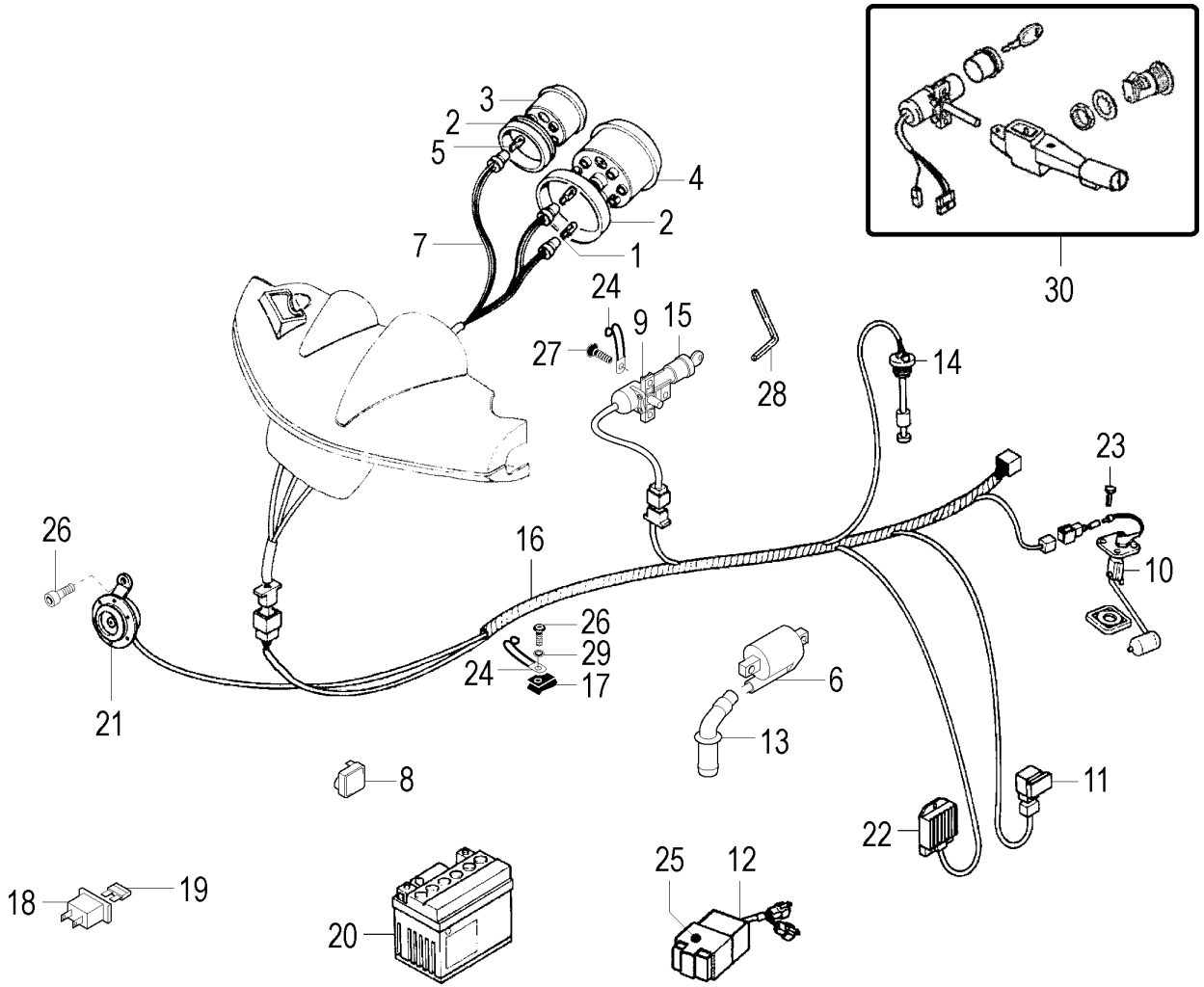

TORNA ALL'INDICE

F10 / 50 AC - KAT EURO 2
Impianto elettrico
Electrical parts

Nr.	Codice	Q.tà	Descrizione	Description
1	022.073.00	2	Lampadina 12 V - 2 W	12 V - 2 W bulb
2	072.059.00	1	Guarnizioni strumenti in coppia	Gasket
3	178.163.00	1	Orologio benzina	Fuel gauge
4	178.162.00	1	Orologio contakm	Speedometer
5	022.036.00	4	Lampadina 12 V - 1,2 W	12 V - 1,2 W bulb
6	024.156.00	1	Bobina A.T.	H.T. coil
7	017.227.00	1	Cablaggio cruscotto	Dashboard wiring
8	025.023.00	1	Intermittenza lampeggiatori	Flasher relay
9	090.025.00	1	Serratura avviamento	Ignition barrel
10	093.036.00	1	Sonda livello benzina	Fule level gauge
11	025.015.00	1	Relais avviamento	Starter relay
12	024.157.00	1	Centralina elettronica CDI	CDI unit
13	073.007.00	1	Pipetta candela con cappuccio	Spark pulg cap
14	093.037.00	1	Sonda livello olio	Oil level gauge
15	071.163.00	1	Ghiera serratura avviamento	Ignition lock rim
16	017.465.00	1	Cablaggio centrale	Main wiring harness
17	184.201.00	1	Prestola M 6	Clip
18	025.016.00	1	Portafusibile	Fuse holder
19	025.010.00	1	Fusibile 10 A	10 A fuse
20	074.004.00	1	Batteria 12 V - 4 Ah	12 V - 4 Ah battery
21	018.054.00	1	Avvisatore acustico	Horn
22	026.011.00	1	Regolatore di tensione	Regulator
23	184.009.00	4	Vite fissaggio sonda benzina	Screw
24	167.039.00	2	Fascetta	Clamp
25	072.264.00	1	Gommino supporto CDI	Rubber
26	184.359.00	2	Vite claxon	Screw
27	184.368.00	2	Vite antimanomissione	Antitampering screw
28	086.014.00	1	Chiave vite antimanomissione	Antitampering screw spanner
29	184.051.13	1	Rondella	Washer
30	090.026.00	1	Kit serrature	Lock set

Nr.	Codice	Q.tà	Descrizione	Description

TORNA ALL'INDICE

F10 / 50 AC - KAT EURO 2
Gruppo aspirazione
Intake assembly

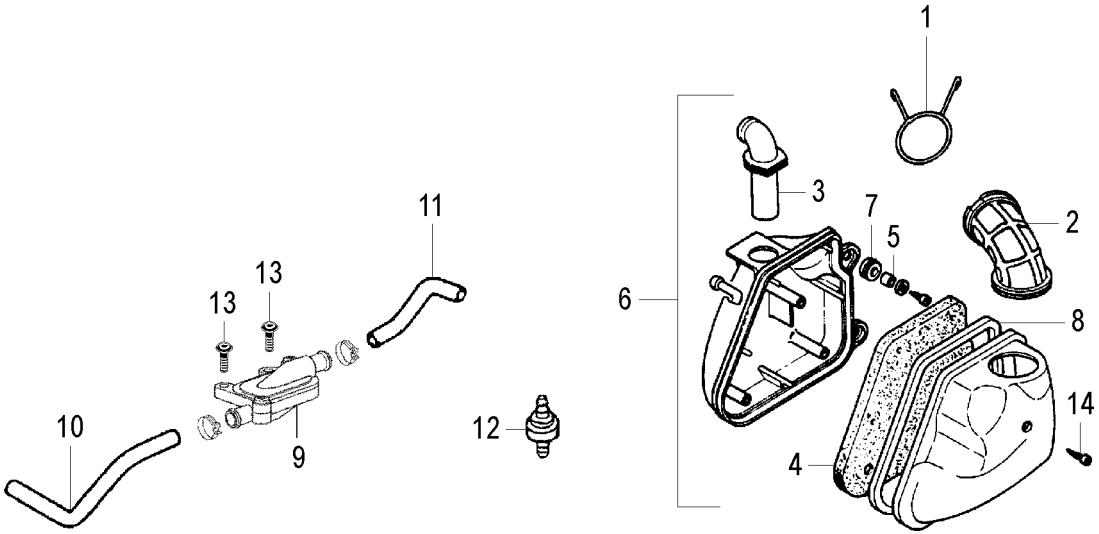

TORNA ALL'INDICE

F10 / 50 AC - KAT EURO 2
Gruppo aspirazione
Intake assembly

Nr.	Codice	Q.tà	Descrizione	Description
1	147.082.13	1	Molla manicotto aspirazione	Intake hose spring
2	076.013.00	1	Manicotto aspirazione grande	Air box sleeve (carburetor)
3	076.012.00	1	Manicotto aspirazione piccolo	Air box sleeve (intake)
4	066.045.00	1	Filtro aspirazione	Air filter
5	150.043.00	2	Distanziale	Spacer
6	066.058.03	1	Cassetta aspirazione completa	Air box assy
7	080.002.00	2	Gommino	Grommet
8	072.056.00	1	Guarnizione	Gasket
9	094.023.00	1	Valvola aria AIS	AIS valve
10	077.047.00	1	Tubo valvola - marmitta	Pipe (valve - exhaust)
11	180.051.01	1	Tubo valvola - filtro	Pipe (valve - filter)
12	094.026.00	1	Filtro	Filter
13	184.359.00	2	Vite valvola AIS	Screw
14	184.390.00	3	Vite cassetta filtro	Screw

Nr.	Codice	Q.tà	Descrizione	Description

TORNA ALL'INDICE

F10 / 50 AC - KAT EURO 2
Gruppo scarico
Exhaust assembly

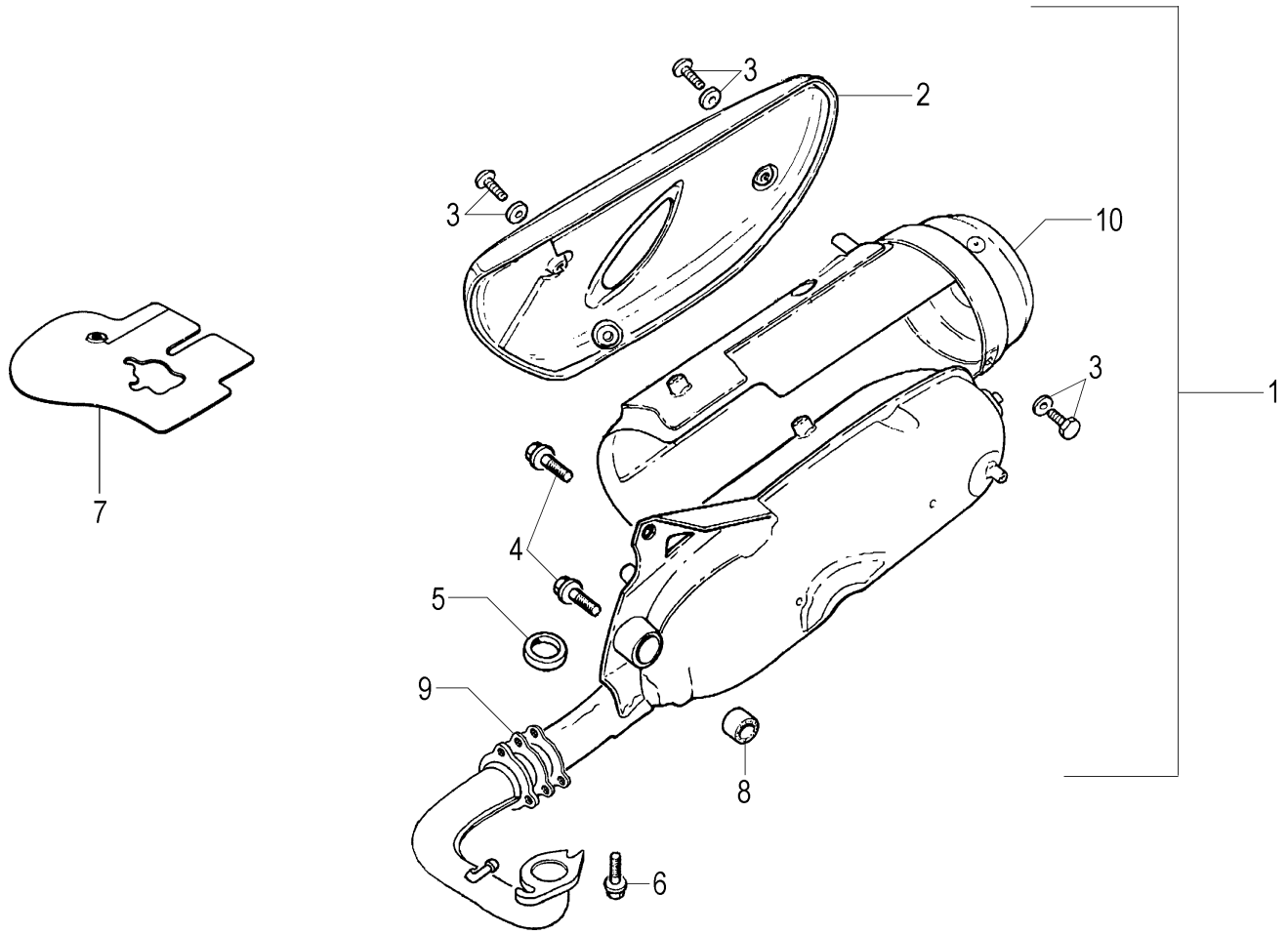

TORNA ALL'INDICE

F10 / 50 AC - KAT EURO 2
Gruppo scarico
Exhaust assembly

Nr.	Codice	Q.tà	Descrizione	Description
1	**165.240.99**	1	Marmitta catalitica completa	Kat-exhaust complete
2	**071.342.00**	1	Protezione marmitta	Heat shield
3	**184.133.00**	1	Viti fissaggio griglia	Screw
4	**184.038.13**	2	Viti fissaggio marmitta	Screw
5	**072.053.00**	1	Guarnizione scarico	Exhaust gasket
6	**184.006.00**	2	Vite fissaggio marmitta	Screw
7	**057.033.00**	1	Bancalina carburatore	Carburetor cover
8	**075.024.00**	1	Silentblock marmitta	Silentblock
9	**072.158.00**	1	Guarnizione raccordo scarico	Exhaust connecting gasket
10	**071.343.00**	1	Calotta protezione	Cover

Nr.	Codice	Q.tà	Descrizione	Description

TORNA ALL'INDICE

F10 / 50 AC - KAT EURO 2
Sospensione anteriore & posteriore
Front & rear suspension

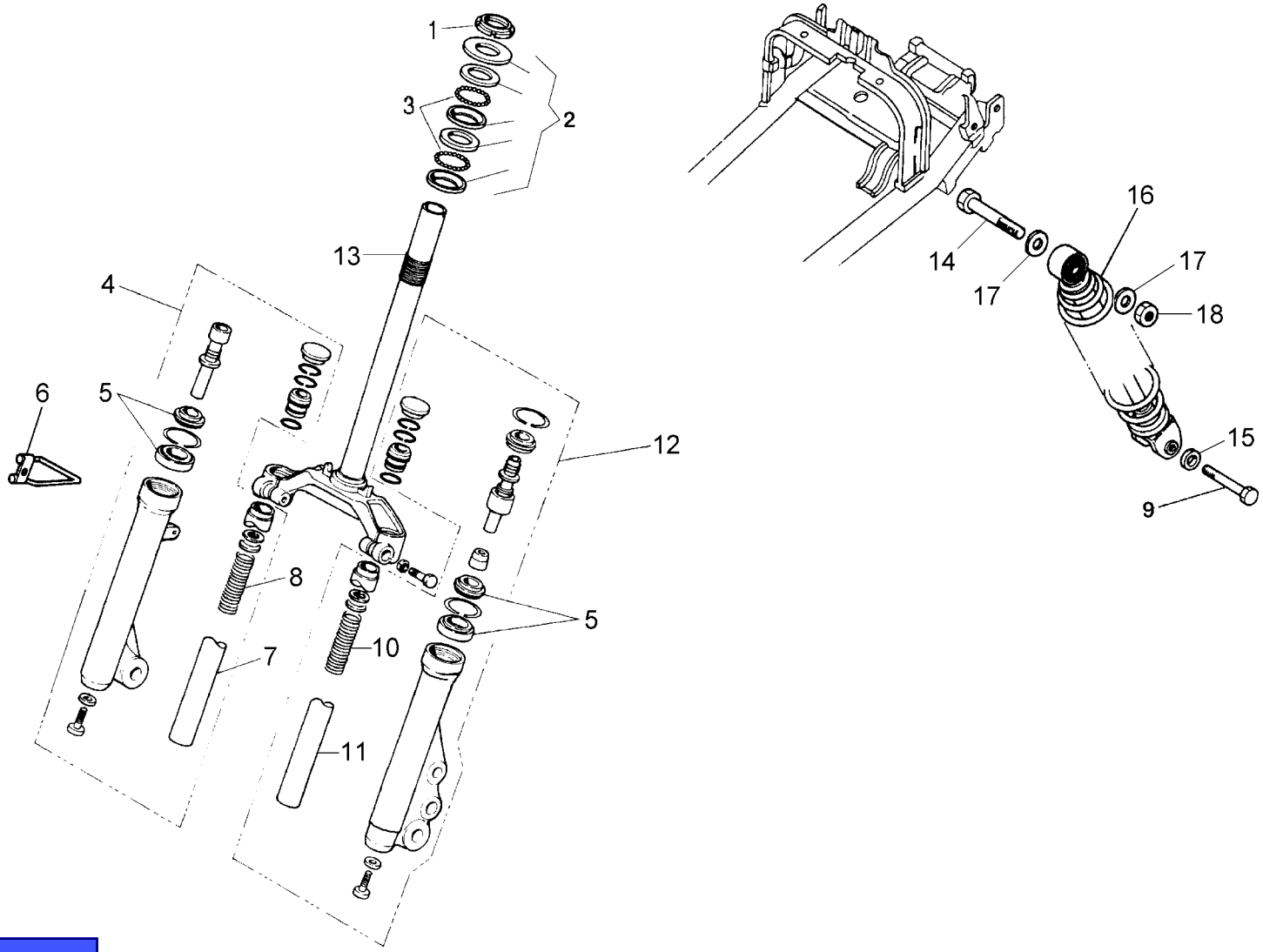

TORNA ALL'INDICE

F10 / 50 AC - KAT EURO 2
Sospensione anteriore & posteriore
Front & rear suspension

Nr.	Codice	Q.tà	Descrizione	Description
1	185.009.13	1	Ghiera	Steering head nut
2	104.014.00	1	Serie sterzo	Steering head cap set
3	120.261.00	44	Sfere	Steering ball cages
4	120.294.00	1	Portaruota completo dx	R/h fork leg assy
5	120.324.00	1	Paraolio + parapolvere	Oil seal & dust seal
6	147.075.13	1	Molla passafilo	Spring
7	120.282.00	1	Canna dx	R/h tube
8	120.287.00	1	Molla portaruota dx	R/h tube spring
9	184.038.13	1	Vite fissaggio ammortizzatore	Screw
10	120.290.00	1	Molla portaruota sx	R/h tube spring
11	120.286.00	1	Canna sx	L/h tube
12	120.292.00	1	Portaruota completo sx	L/h fork leg assy
13	120.293.99	1	Testa croce	Bottom yoke
14	184.033.13	1	Vite fissaggio ammortizzatore	Screw
15	184.053.13	1	Rondella	Washer
16	010.038.00	1	Ammortizzatore	Rear shock absorber
17	184.094.13	2	Rondella	Washer
18	184.263.14	1	Dado	Nut
- -	013.028.00	1	Forcella completa	Front fork assy

Nr.	Codice	Q.tà	Descrizione	Description

TORNA ALL'INDICE

F10 / 50 AC - KAT EURO 2
Ruota anteriore & impianto frenante
Front wheel & brake system

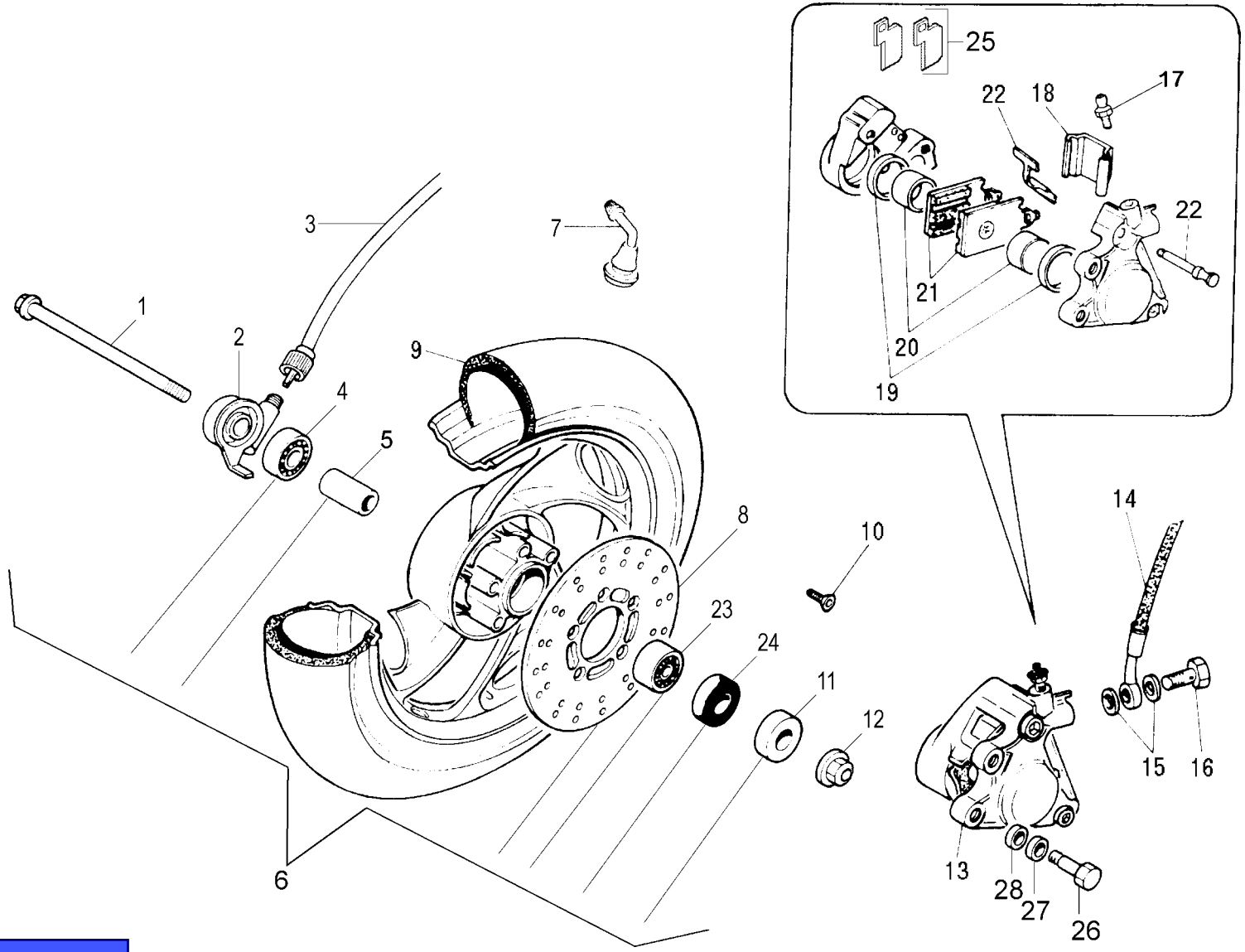

TORNA ALL'INDICE

F10 / 50 AC - KAT EURO 2
Ruota anteriore & impianto frenante
Front wheel & brake system

Nr.	Codice	Q.tà	Descrizione	Description
1	190.024.00	1	Perno ruota	Wheel spindle
2	178.078.00	1	Rinvio contakm	Speedometer drive
3	178.116.00	1	Trasmissione contakm	Speedometer cable
4	119.438.00	1	Cuscinetto	Bearing
5	119.437.00	1	Distanziale interno	Spacer
6	109.047.03	1	Ruota anteriore (nera)	Front wheel
6	109.047.08	1	Ruota anteriore (argento)	Front wheel
7	094.008.00	1	Valvola tubeless	Wheel valve
8	119.398.00	1	Disco freno	Disc brake
9	050.029.00	1	Copertura tubeless 100/80 - 10"	100 / 80 - 10 tubeless tyre
10	184.104.13	5	Vite fissaggio disco freno	Screw
11	119.417.00	1	Distanziale	Sapcer
12	185.012.00	1	Dado perno ruota	Nut
13	031.019.08	1	Pinza freno idraulica	Front brake caliper
14	033.028.00	1	Trasmissione idraulica	Brake hose
15	190.006.00	2	Rasamento	Copper banjo washer
16	150.024.14	1	Vite trasmissione idraulica	Banjo bolt
17	119.436.00	1	Vite spurgo	Screw
18	119.434.00	1	Cuffia	Brake pad cover
19	119.440.00	1	Kit gommini	Seal ring set
20	119.435.00	2	Pistoncini	Brake piston
21	119.502.00	1	Coppia pastiglie freno	Brake pad set
22	119.457.00	1	Kit perno + molla	Support pad set
23	119.438.00	1	Cuscinetto	Baering
24	119.399.00	1	Anello di tenuta	Oil seal
25	119.657.00	1	Kit piastrine pinza freno	Plate set
26	184.038.13	2	Vite pinza freno	Screw
27	184.053.13	2	Rondella	Washer
28	184.329.13	2	Rondella	Washer

Nr.	Codice	Q.tà	Descrizione	Description

TORNA ALL'INDICE

F10 / 50 AC - KAT EURO 2
Ruota posteriore & impianto frenante
Rear wheel & brake system

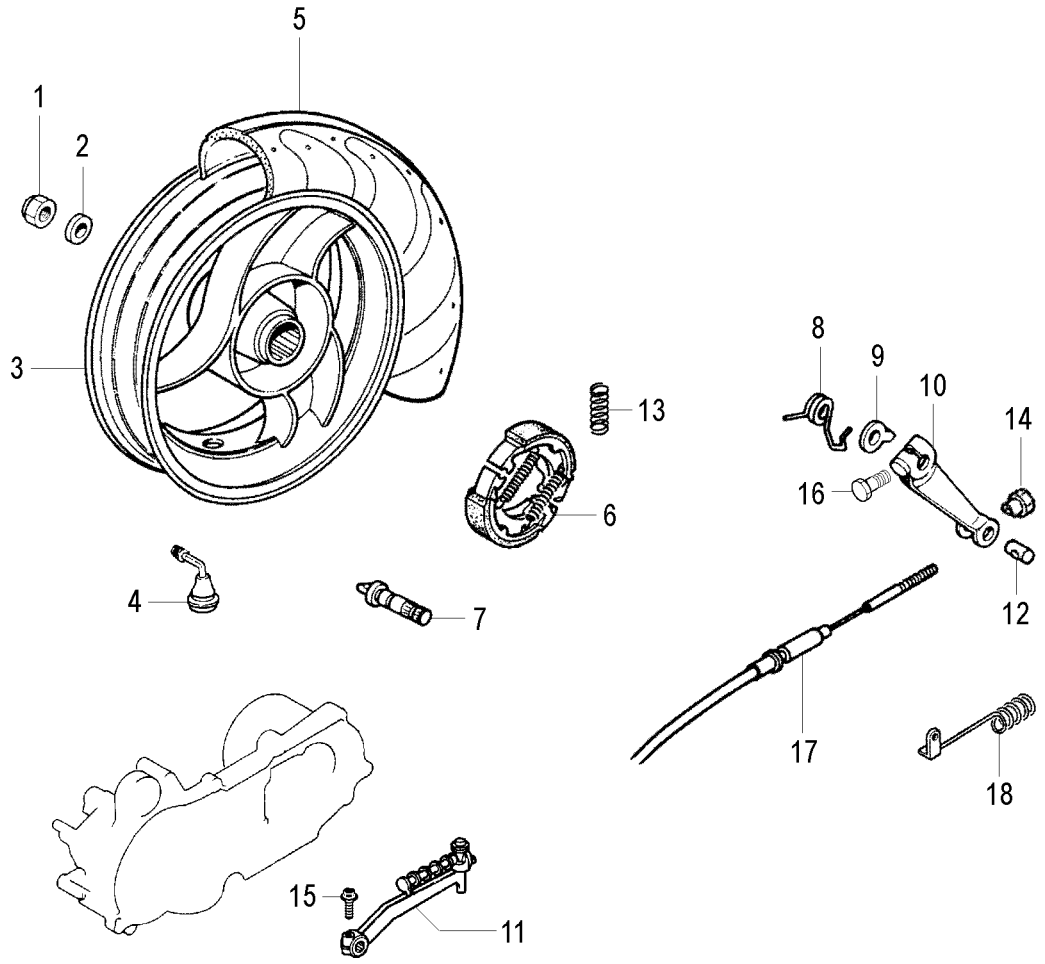

TORNA ALL'INDICE

F10 / 50 AC - KAT EURO 2
Ruota posteriore & impianto frenante
Rear wheel & brake system

Nr.	Codice	Q.tà	Descrizione	Description
1	185.010.00	1	Dado ruota posteriore	Nut
2	119.224.00	1	Rondella	Washer
3	110.129.03	1	Ruota posteriore (nera)	Rear wheel
3	110.129.08	1	Ruota posteriore (argento)	Rear wheel
4	094.008.00	1	Valvola tubeless	Wheel valve
5	050.029.00	1	Copertura 100/80 - 10" tubeless	100 / 80 - 10 tubeless tyre
6	119.710.00	1	Ceppi freno posteriori	Brake shoe
7	119.664.00	1	Ogiva	Cam
8	147.174.13	1	Molla leva freno	Spring
9	191.145.13	1	Piastrina ferodi	Plate
10	119.716.00	1	Leva freno	Brake lever
11	081.017.03	1	Leva avviamento	Kick starter lever
12	119.354.13	1	Barilotto	Nipple
13	147.176.13	2	Molla ceppi freno	Spring
14	150.175.13	1	Vite regolazione	Screw
15	184.412.00	1	Vite leva avviamento	Screw
16	184.394.00	1	Bullone leva freno	Bolt
17	048.023.03	1	Trasmissione freno	Brake cable
18	147.188.13	1	Molla di contrasto	Spring

Nr.	Codice	Q.tà	Descrizione	Description

TORNA ALL'INDICE

F10 / 50 AC - KAT EURO 2
Colori moto
Colour table

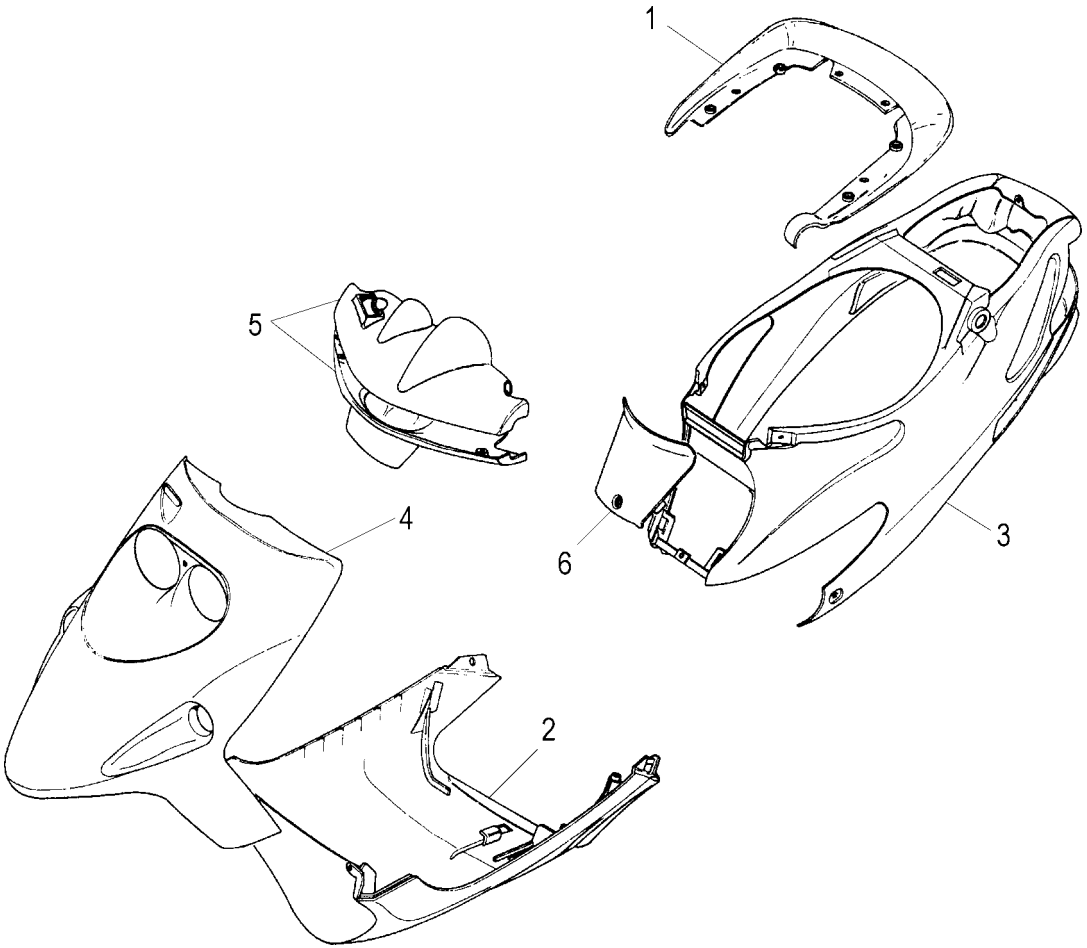

TABELLA COLORI - COLOUR CODES

Colori - Colours

Nº Nr	*Codice Code*	20 Tribal	73 Nero Velvet Velvet Black	77 Arg. Lucido Bright Silver	94 Blu Notte Dark Blue			
1	063.080.	72	73	77	94			
2	063.078.	72	73	77	94			
3	063.079.	72	73	77	94			
4	066.042.	72	73	77	94			
5	071.284.	72	73	77	94			
6	071.147.	72	73	77	94			
- -	181.319.	- -	03	00	03			
- -	181.508.	00	- -	- -	- -			

TORNA ALL'INDICE

F10 / 50 AC - KAT EURO 2
Accessori
Accessories

Nr.	Codice	Q.tà	Descrizione	Description
1	065.080.03	1	Bauletto porta oggetti	Top case
2	063.143.00	1	Lastra parabrezza	Windscreen glass
3	063.084.00	1	Parabrezza	Windscreen
4	018.079.00	1	Telecomando	Remote control
5	018.078.00	1	Antifurto + cablaggio	Alarm assy
6	088.014.03	1	Specchio dx	R/h mirror
7	173.046.00	1	Portapacchi completo	Rear carrier
- -	065.027.00	1	Coprimoto scooter standard	Standard canvas cover
- -	065.077.00	1	Coprimoto scooter con accessori	Accessoried canvas cover

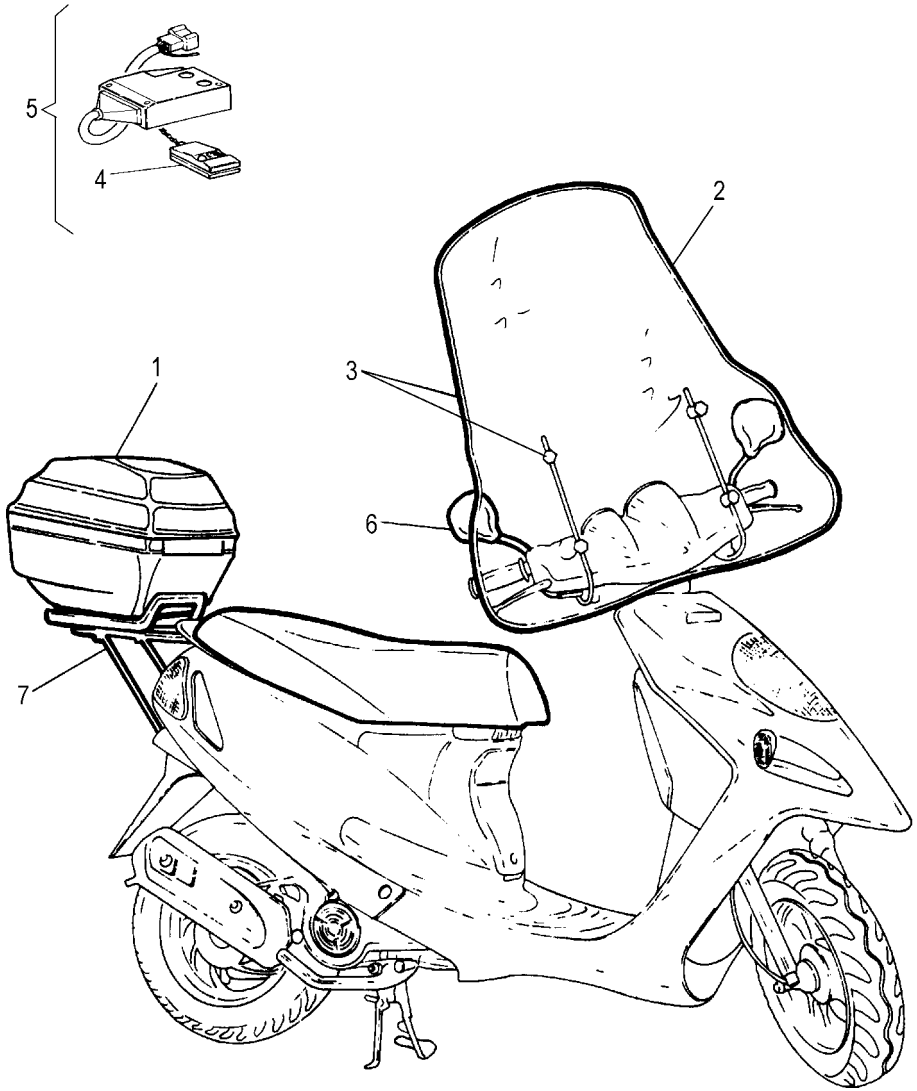

TORNA ALL'INDICE

F10 / 50 AC - KAT EURO 2
Gruppo termico
Thermic unit

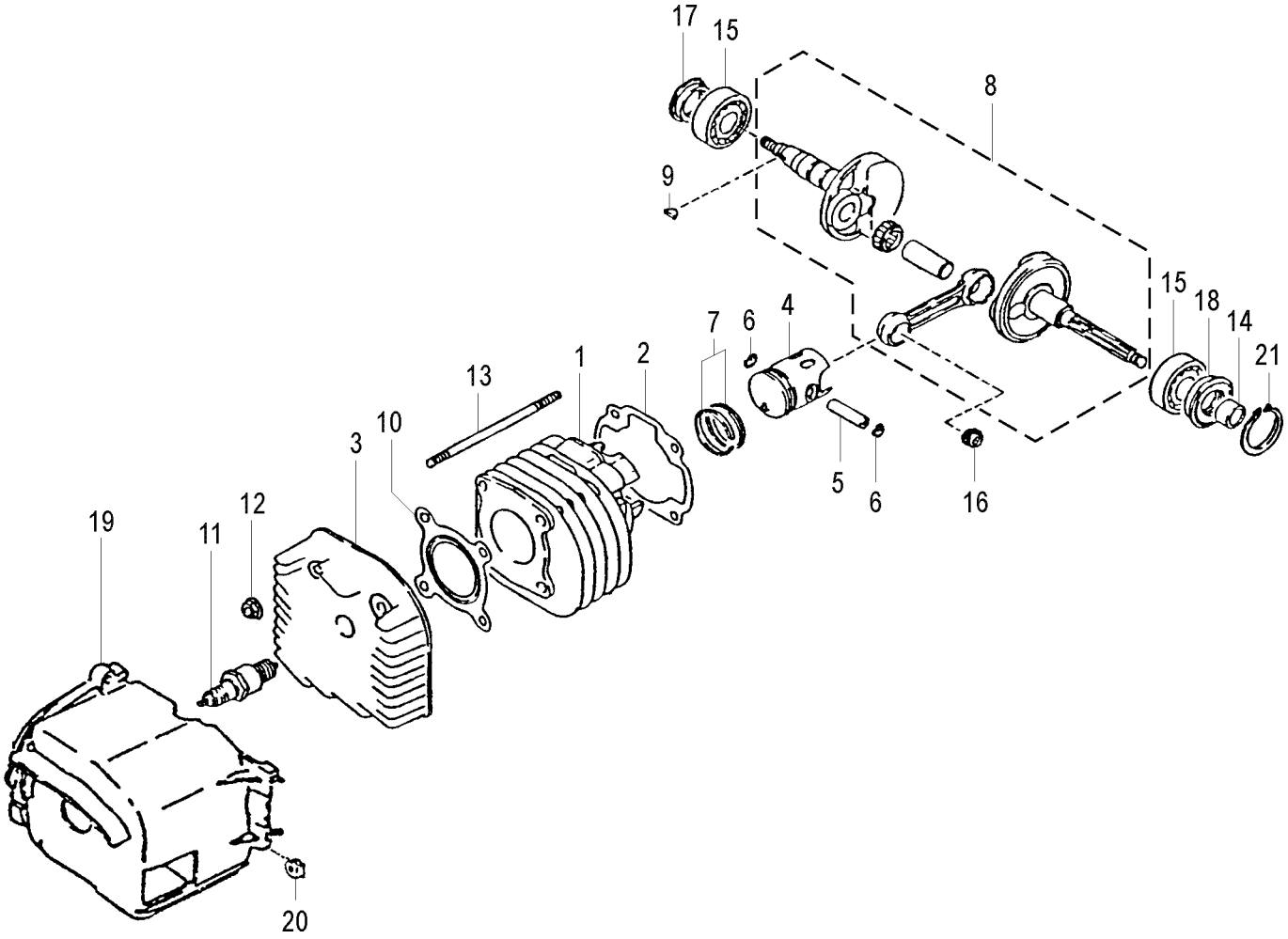

TORNA ALL'INDICE

F10 / 50 AC - KAT EURO 2
Gruppo termico
Thermic unit

Nr.	Codice	Q.tà	Descrizione	Description
1	590.113.00	1	Cilindro nudo	Cylinder
2	590.114.00	1	Guarnizione base cilindro	Base cylinder gasket
3	590.101.00	1	Testa nuda	Cylinder head
4	590.005.00	1	Pistone nudo	Piston
5	590.008.00	1	Spinotto pistone	Piston pin
6	590.011.00	2	Anello fermo spinotto	Piston pin seeger
7	590.007.00	2	Segmenti pistone	Piston ring
8	590.147.00	1	Albero motore	Crankshaft assy
9	590.006.00	1	Chiavetta volano	Woodruff key
10	590.211.00	1	Guarnizione testa	Cylinder head gasket
11	590.102.00	1	Candela NGK BR7ES	Spark plug NGK BR7ES
12	590.208.00	4	Dado testa	Nut
13	590.172.00	4	Prigioniero fissaggio cilindro	Stud bolt
14	590.015.00	1	Distanziale cuscinetto - paraolio	Spacer
15	590.322.00	2	Cuscinetto albero motore (6204)	Bearing (6204)
16	590.010.00	1	Gabbia a rulli	Roller bearing
17	590.182.00	1	Paraolio albero motore (20x30x6)	Oil seal (20x30x6)
18	590.014.00	1	Paraolio albero motore (20x42x8)	Oil seal (20x42x8)
19	590.109.00	1	Cuffia convogliatore cilindro	Cylinder cover
20	590.110.00	2	Passacavo	Grommet
21	590.018.00	1	Seeger	Seeger
- -	139.003.00	1	Motore completo	Engine assy

Nr.	Codice	Q.tà	Descrizione	Description

TORNA ALL'INDICE

F10 / 50 AC - KAT EURO 2
Carburatore & valvola lamellare
Carburettor & reed valve

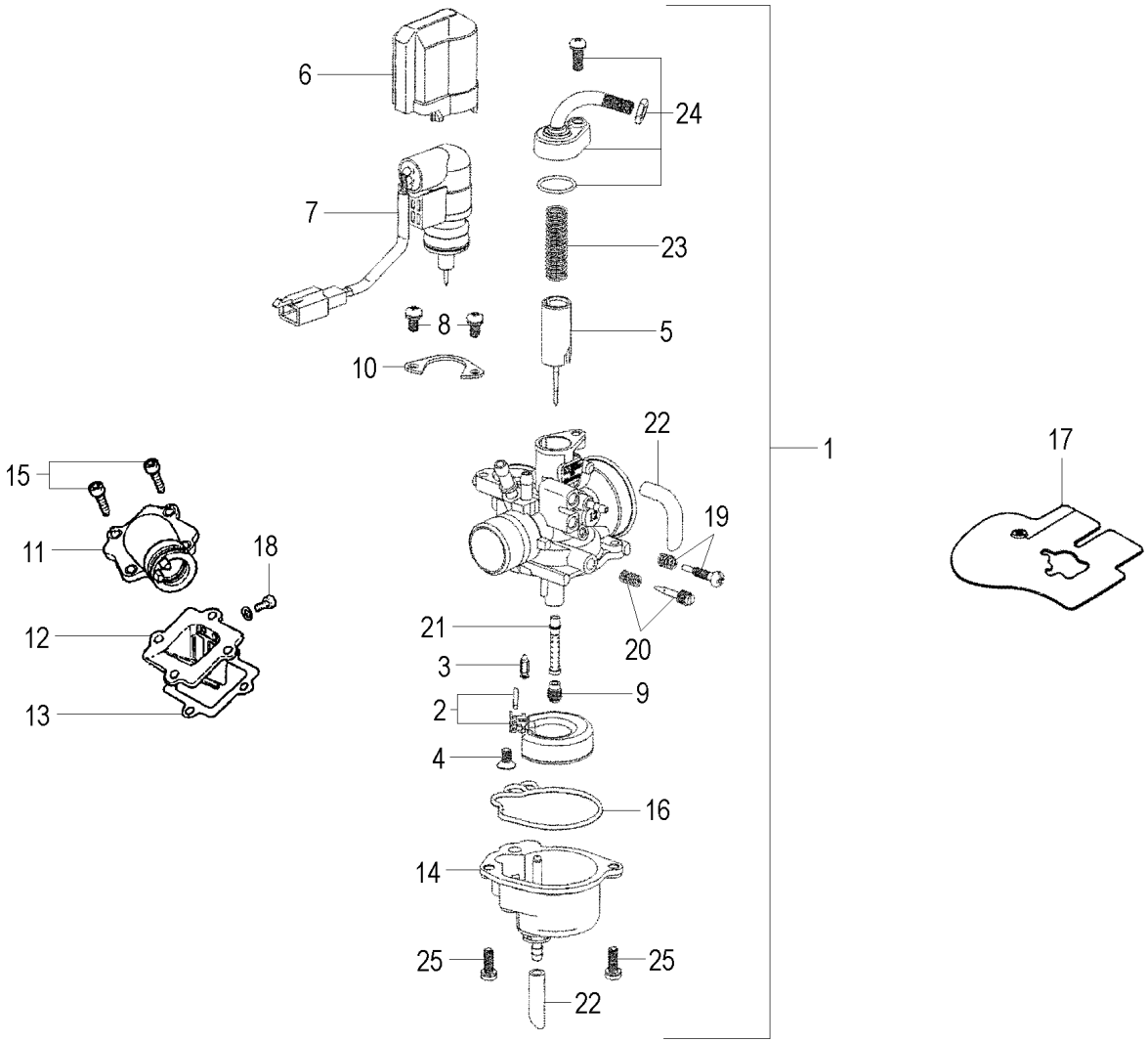

TORNA ALL'INDICE

F10 / 50 AC - KAT EURO 2
Carburatore & valvola lamellare
Carburettor & reed valve

Nr.	Codice	Q.tà	Descrizione	Description
1	715.126.00	1	Carburatore PY12 / R 458-01	Carburettor assy
2	623.232.00	1	Galleggiante completo	Float assy
3	623.114.00	1	Spillo conico	Needle valve
4	623.107.00	1	**NON FORNIBILE**	**NOT AVAILABLE**
5	623.230.00	1	Valvola gas completa	Throttle valve assy
6	623.101.00	1	Cappuccio starter	Starter cover
7	623.120.00	1	Starter automatico	Starter assy
8	623.126.00	2	Vite fissaggio starter	Screw
9	623.229.00	1	Getto del massimo Ø 62	Max jet Ø 62
10	623.126.00	1	Piastra starter	Plate
11	590.213.00	1	Collettore aspirazione	Intake manifold
12	590.214.00	1	Valvola lamellare completa	Reed valve assy
13	590.108.00	1	Guarnizione valvola lamellare	Reed valve gasket
14	623.448.00	1	Vaschetta completa	Float chamber assy
15	590.207.00	4	Vite collettore aspirazione	Screw
16	623.112.00	1	Guarnizione vaschetta	Gasket float chamber
17	590.100.00	1	Protezione carburatore	Protection
18	590.118.00	1	Vite lamelle	Screw
19	623.121.00	1	Kit vite valvola gas	Screw kit
20	623.122.00	1	Kit vite minimo	Screw kit
21	623.113.00	1	Polverizzatore	Nozzle
22	623.124.00	1	Kit tubi	Pipe kit
23	623.098.00	1	Molla valvola gas	Spring
24	623.341.00	1	Coperchio valvola gas completo	Throttle valve cover assy
25	623.106.00	2	Vite vaschetta	Screw
- -	623.119.00	1	Kit guarnizioni	Gasket kit

Nr.	Codice	Q.tà	Descrizione	Description

TORNA ALL'INDICE

F10 / 50 AC - KAT EURO 2
Gruppo carter & coperchi
Crankase & covers

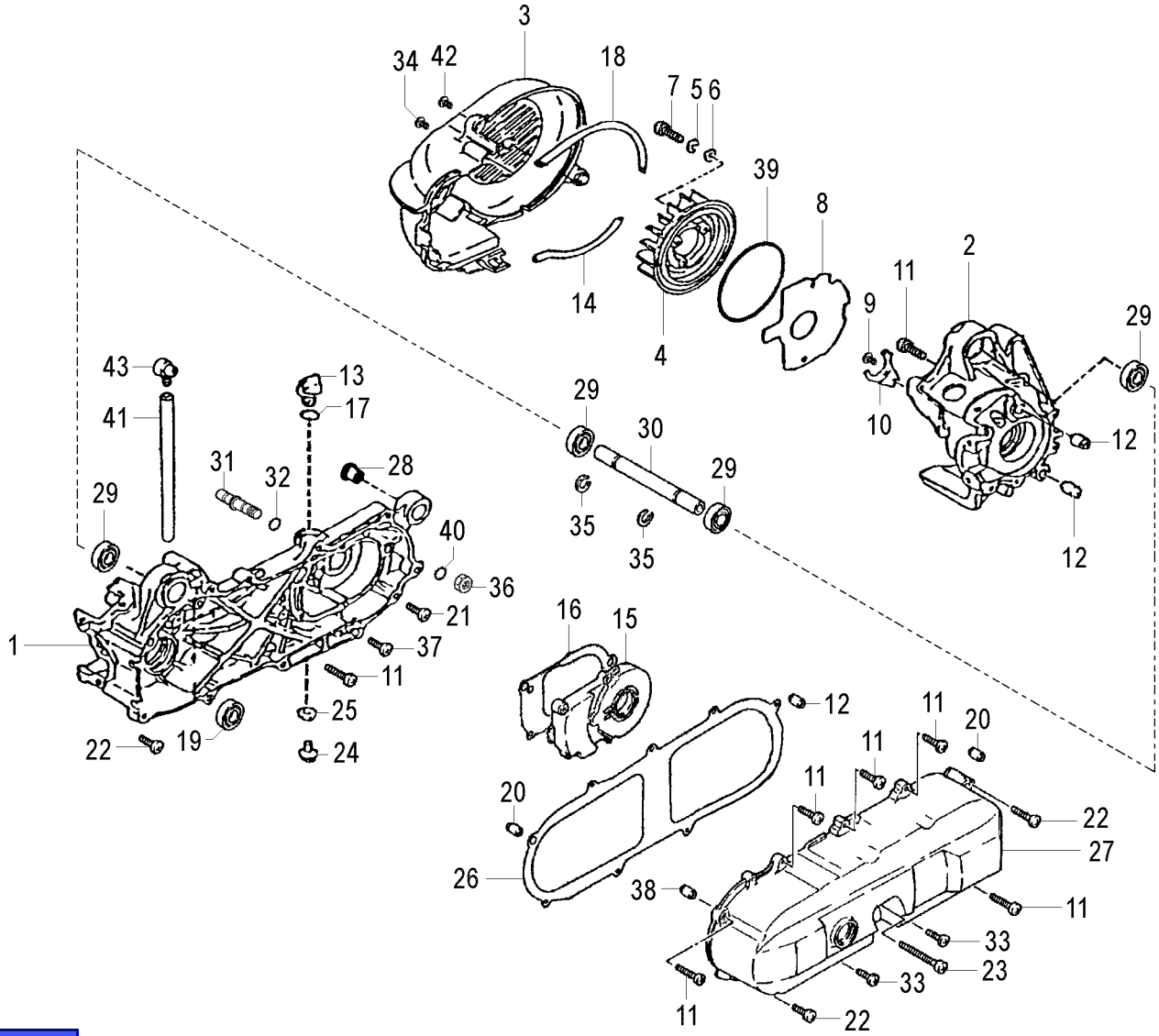

TORNA ALL'INDICE

F10 / 50 AC - KAT EURO 2
Gruppo carter & coperchi
Crankase & covers

Nr.	Codice	Q.tà	Descrizione	Description
1	590.235.00	1	Carter motore lato frizione	Crankcase clutch side
2	590.236.00	1	Carter motore lato volano	Crankcase magneto side
3	590.199.00	1	Convogliatore ventola	Air shroud fan
4	590.111.00	1	Ventola	Fan
5	590.312.00	3	Rondella	Washer
6	590.313.00	3	Rondella	Washer
7	590.234.00	3	Vite ventola	Screw
8	590.116.00	1	Guarnizione statore - carter	Magneto crankcase gasket
9	590.200.00	1	Vite piastrina	Screw
10	590.241.00	1	Piastrina ritegno paraolio	Oil seal plate
11	590.202.00	7	Vite carter motore	Screw
12	590.175.00	4	Grano riferimento	Pin dowel
13	590.242.00	1	Tappo alimentazione olio	Oil plug
14	590.106.00	1	Guarnizione convogliatore	Air shroud gasket
15	590.036.00	1	Coperchio trasmissione	Gear box cover
16	590.239.00	1	Guarnizione cop. trasmissione	Gear box cover gasket
17	590.171.00	1	O-Ring	O-Ring
18	590.104.00	1	Guarnizione convogliatore	Air shroud gasket
19	590.243.00	1	Distanziale	Spacer
20	590.178.00	2	Grano riferimento	Pin dowel
21	590.326.00	2	Vite carter motore	Screw
22	590.201.00	8	Vite carter frizione	Screw
23	590.203.00	1	Vite carter frizione	Screw
24	590.204.00	1	Vite scarico olio	Oli drain screw
25	590.026.00	1	Rondella scarico olio	Washer
26	590.120.00	1	Guarnizione coperchio frizione	Gasket
27	590.185.00	1	Coperchio frizione	Clutch cover
28	590.173.00	2	Silentblock carter motore	Silentblock
29	590.317.00	2	Cuscinetto carter (6003 - 2RS)	Bearing (6003 - 2RS)
30	590.035.00	1	Perno attacco carter motore	Pivot
31	590.177.00	1	Spina camma ceppi freno	Brake shoe pin
32	590.004.00	1	O-Ring spina	O-Ring
33	590.231.00	2	Vite carter frizione	Screw
34	590.233.00	1	Vite convogliatore	Screw
35	590.315.00	2	Seeger	Seeger
36	590.310.00	1	Dado carter	Nut
37	590.327.00	3	Vite carter frizione	Screw
38	590.178.00	2	Grano riferimento	Pin dowel
39	590.112.00	1	O-Ring ventola	O-Ring
40	590.240.00	1	O-Ring carter	O-Ring
41	590.238.00	1	Tubo sfiato carter	Hose
42	590.232.00	2	Vite convogliatore	Screw
43	590.237.00	1	Tappo sfiato carter	Plug
- -	139.003.00	1	Motore completo	Engine assy

TORNA ALL'INDICE

F10 / 50 AC - KAT EURO 2
Pompa olio & filtro olio
Oil pump & filter

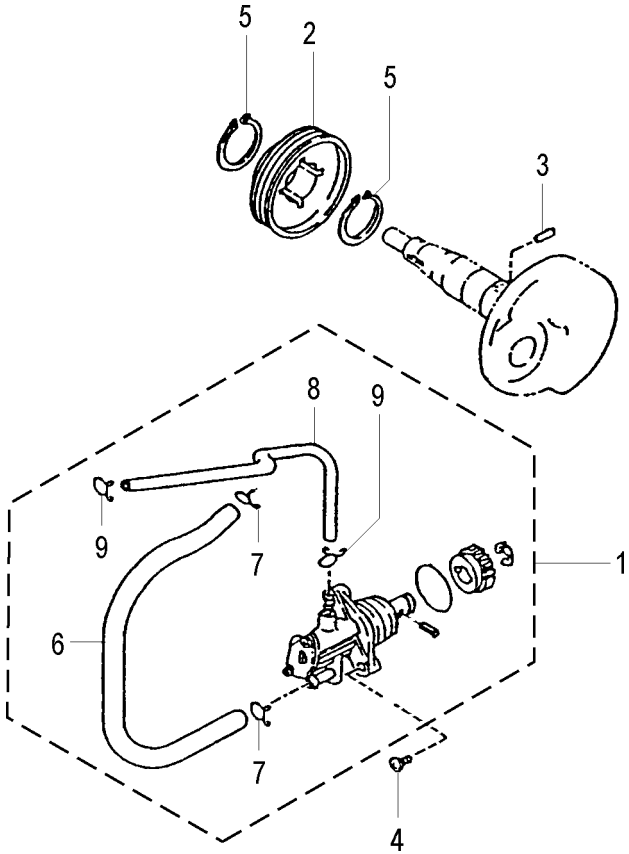

TORNA ALL'INDICE

F10 / 50 AC - KAT EURO 2
Pompa olio & filtro olio
Oil pump & filter

Nr.	Codice	Q.tà	Descrizione	Description
1	590.186.00	1	Pompa olio completa	Oil pump assy
2	590.013.00	1	Ingranaggio pompa olio	Oil pump gear drive
3	590.316.00	1	Perno	Pin
4	590.303.00	2	Vite pompa	Screw
5	590.009.00	2	Seeger	Seeger
6	590.187.00	1	Tubo entrata olio	Oil hose (inlet)
7	590.027.00	2	Fascetta	Clamp
8	590.188.00	1	Tubo uscita olio	Oil hose (outlet)
9	590.028.00	2	Fascetta	Clamp

Nr.	Codice	Q.tà	Descrizione	Description

TORNA ALL'INDICE

F10 / 50 AC - KAT EURO 2
Pulegge & trasmissione
Pulley & transmission

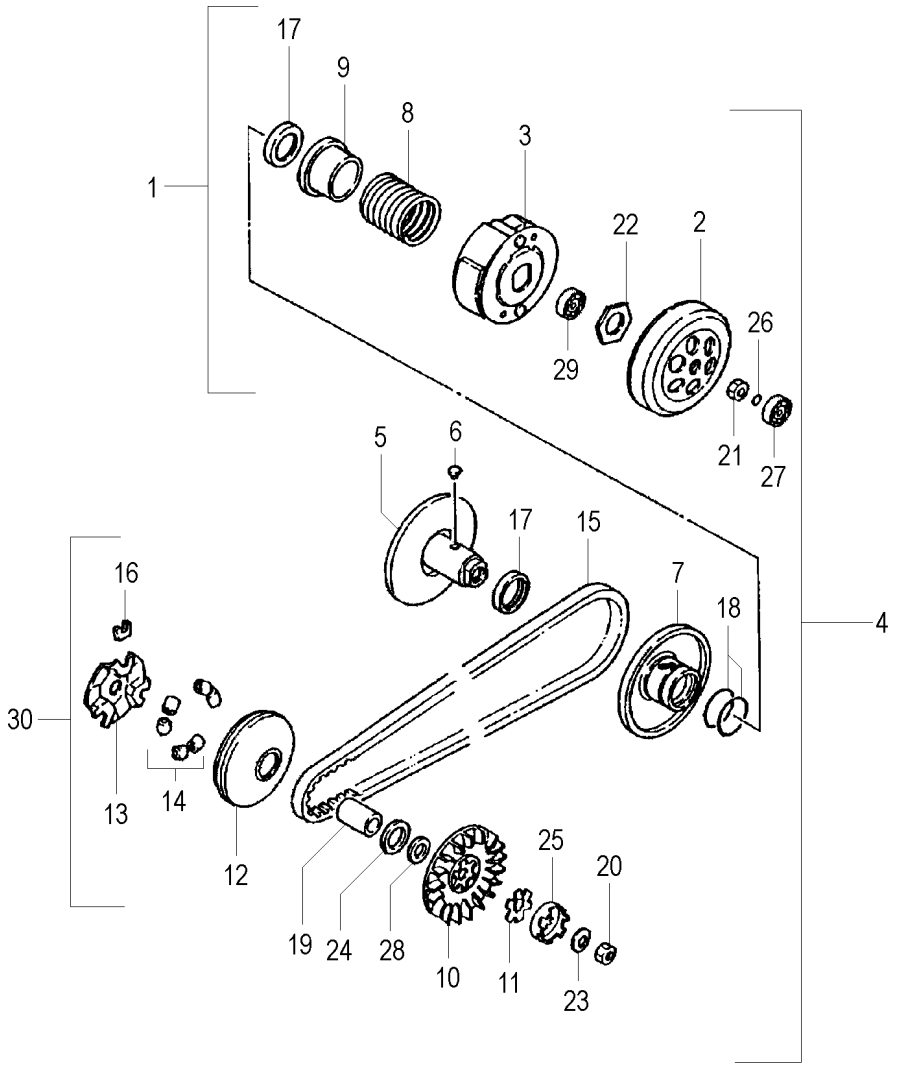

TORNA ALL'INDICE

F10 / 50 AC - KAT EURO 2
Pulegge & trasmissione
Pulley & transmission

Nr.	Codice	Q.tà	Descrizione	Description
1	590.153.00	1	Gruppo variatore posteriore	Driven pulley and clutch set
2	590.170.00	1	Campana frizione	Clutch housing
3	590.164.00	1	Frizione centrifuga	Clutch assy
4	590.184.00	1	Gruppo variatore completo	Variable transmission clutch
5	590.156.00	1	Puleggia secondaria fissa	Secondary fixed pulley
6	590.160.00	2	Rullino guida variatore	Guide pin
7	590.157.00	1	Puleggia secondaria mobile	Secondary pulley
8	590.168.00	1	Molla contrasto variatore	Secondary pulley spring
9	590.169.00	1	Scodellino porta molla	Spring holder cap
10	590.195.00	1	Puleggia anteriore fissa	Primary fixed pulley
11	590.152.00	1	Piastra traino puleggia anteriore	Primary fixed pulley plate
12	590.193.00	1	Puleggia primaria mobile	Primary pulley
13	590.143.00	1	Cappellotto porta tasselli	Housing cap
14	590.194.00	1	Sr. masse centrifughe (6 pz)	Centrifugal weight roller kit
15	590.149.00	1	Cinghia trasmissione	V-belt drive
16	590.144.00	3	Tassello traino	Dowel
17	590.158.00	2	Paraolio puleggia (33x39x4)	Oil seal (33x39x4)
18	590.159.00	2	O-Ring	O-Ring
19	590.145.00	1	Boccola puleggia anteriore	Bush
20	590.309.00	1	Dado puleggia	Nut
21	590.167.00	1	Dado campana frizione	Nut
22	590.166.00	1	Dado frizione	Nut
23	590.012.00	1	Rondella puleggia	Washer
24	590.192.00	1	Rondella puleggia	Washer
25	590.125.00	1	Scodellino dentato	Drive plate
26	590.162.00	1	O-Ring	O-Ring
27	590.161.00	1	Cuscinetto frizione (638 Z)	Bearing (638 Z)
28	590.146.00	1	Rondella puleggia	Washer
29	590.163.00	1	Cuscinetto frizione (6003)	Bearing (6003)
30	590.183.00	1	Puleggia anteriore completa	Primary fixed pulley assy

Nr.	Codice	Q.tà	Descrizione	Description

TORNA ALL'INDICE

F10 / 50 AC - KAT EURO 2
Ingranaggi trasmissione
Transmission gear

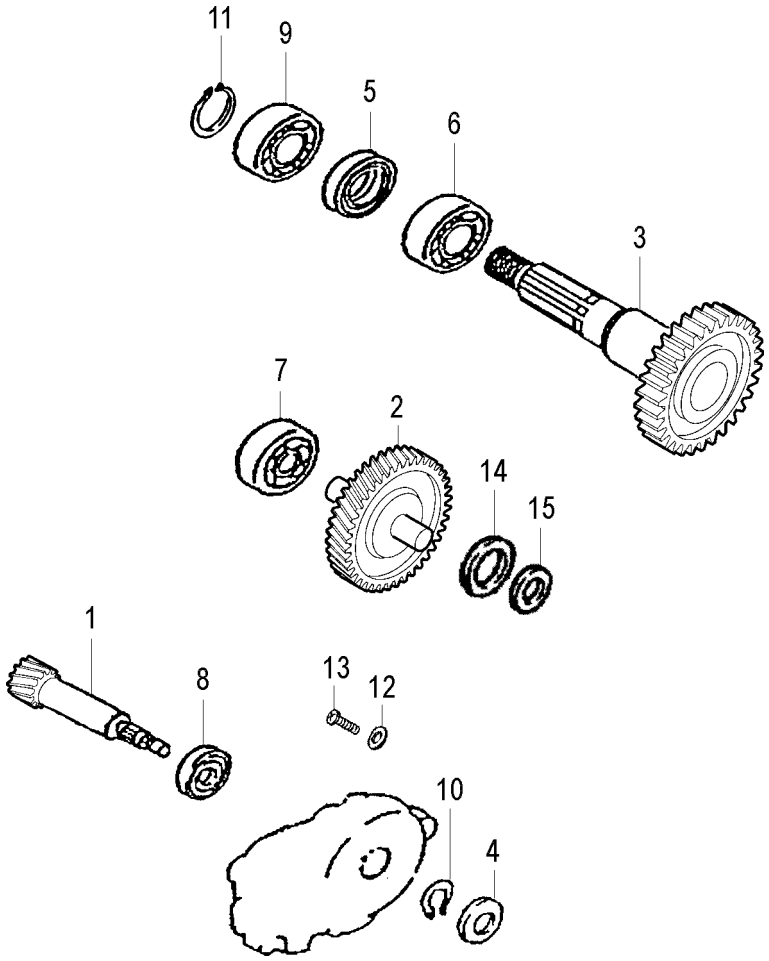

TORNA ALL'INDICE

F10 / 50 AC - KAT EURO 2
Ingranaggi trasmissione
Transmission gear

Nr.	Codice	Q.tà	Descrizione	Description
1	**590.190.00**	1	Albero primario	Primary drive shaft
2	**590.029.00**	1	Ingranaggio intermedio	Idle gear
3	**590.030.00**	1	Albero uscita moto	Drive shaft
4	**590.191.00**	1	Paraolio puleggia (17x28x5)	Oil seal (17x28x5)
5	**590.031.00**	1	Paraolio albero moto (25x35x3)	Oil seal (25x35x6)
6	**590.189.00**	1	Cuscinetto	Bearing
7	**590.324.00**	1	Cuscinetto ingranaggio (6201)	Bearing (6201)
8	**590.317.00**	1	Cuscinetto puleggia (6003)	Bearing (6003)
9	**590.318.00**	1	Cuscinetto albero (6004-2RS)	Bearing (6004-2RS)
10	**590.315.00**	1	Seeger	Seeger
11	**590.018.00**	1	Seeger	Seeger
12	**590.034.00**	1	Rondella	Washer
13	**590.325.00**	1	Vite	Screw
14	**590.032.00**	1	Rondella	Washer
15	**590.033.00**	1	Rondella	Washer

Nr.	Codice	Q.tà	Descrizione	Description

TORNA ALL'INDICE

F10 / 50 AC - KAT EURO 2
Volano magnete
Magneto flywheel

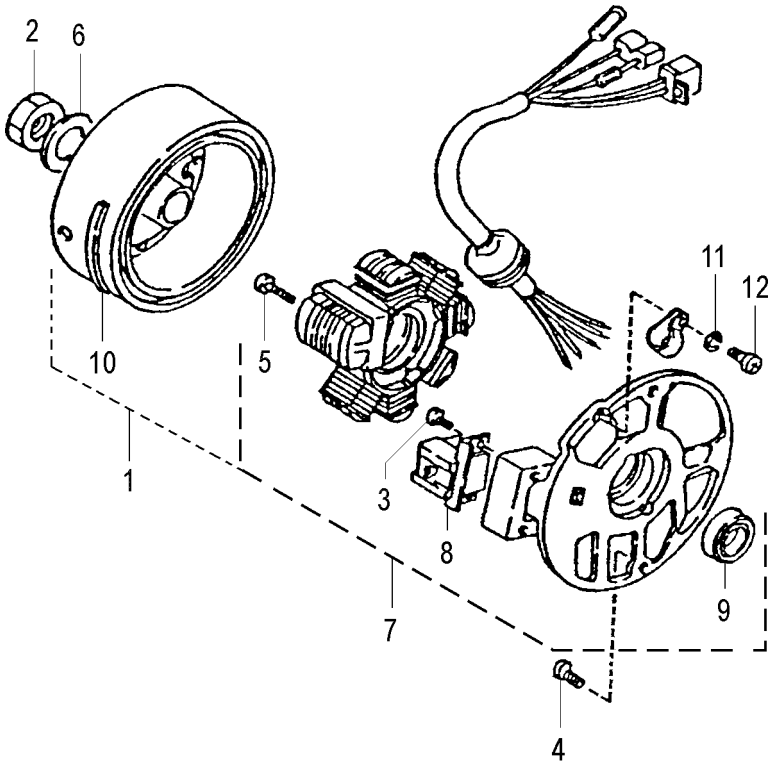

TORNA ALL'INDICE

F10 / 50 AC - KAT EURO 2
Volano magnete
Magneto flywheel

Nr.	Codice	Q.tà	Descrizione	Description
1	**590.244.00**	1	Volano completo	Flywheel assy
2	**590.016.00**	1	Dado volano	Nut
3	**590.302.00**	2	Vite captatore	Screw
4	**590.308.00**	2	Vite piastra	Screw
5	**590.304.00**	2	Vite statore	Screw
6	**590.314.00**	1	Rondella volano	Washer
7	**590.245.00**	1	Statore completo	Stator assy
8	**590.229.00**	1	Captatore elettronico	Pick-up
9	**590.230.00**	1	Paraolio statore	Oil seal
10	**590.137.00**	1	**NON FORNIBILE**	**NOT AVAILABLE**
11	**590.311.00**	1	Rondella piastra	Washer
12	**590.300.00**	1	Vite piastra	Screw

Nr.	Codice	Q.tà	Descrizione	Description

TORNA ALL'INDICE

F10 / 50 AC - KAT EURO 2
Motorino avviamento
Starter motor

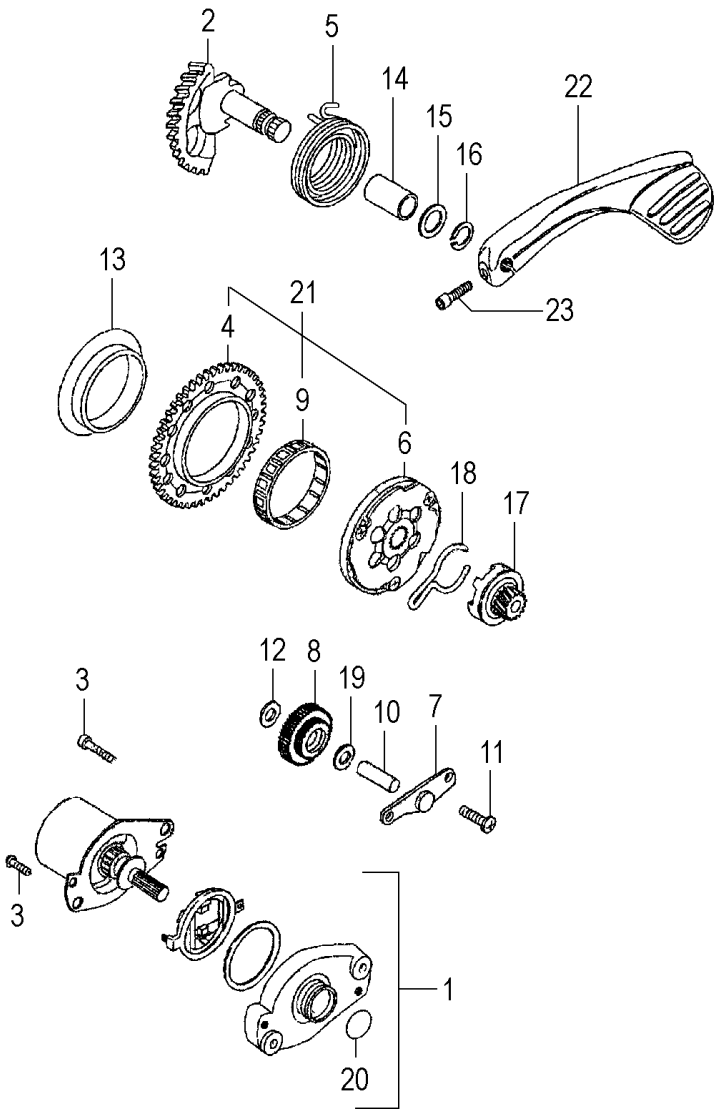

TORNA ALL'INDICE

F10 / 50 AC - KAT EURO 2
Motorino avviamento
Starter motor

Nr.	Codice	Q.tà	Descrizione	Description
1	**590.196.00**	1	Motorino avviamento	Starter motor assy
2	**590.197.00**	1	Albero kick starter	Kick starter shaft
3	**590.207.00**	2	Vite motorino	Screw
4	**590.222.00**	1	Corona avviamento	Starting ring
5	**590.020.00**	1	Molla avviamento	Spring
6	**590.221.00**	1	**NON FORNIBILE**	**NOT AVAILABLE**
7	**590.226.00**	1	Piastrina ingranaggio doppio	Plate
8	**590.227.00**	1	Ingranaggio doppio intermedio	Idle gear assy
9	**590.223.00**	1	Gabbia a rulli	Roller bearing
10	**590.176.00**	1	Perno	Pivot
11	**590.305.00**	2	Vite piastrina	Screw
12	**590.224.00**	1	Rondella ingranaggio	Washer
13	**590.225.00**	1	Rondella ruota libera	Washer
14	**590.198.00**	1	Boccola	Bush
15	**590.209.00**	1	Rondella	Washer
16	**590.212.00**	1	Seeger	Seeger
17	**590.021.00**	1	Ingranaggio scorrevole	Starting gear
18	**590.022.00**	1	Molla	Spring
19	**590.228.00**	1	Rondella	Washer
20	**590.323.00**	1	O-Ring	O-Ring
21	**590.129.00**	1	Gruppo ruota libera	Free wheel assy
22	**081.017.03**	1	Leva avviamento	Kick starter lever
23	**184.412.00**	1	Bullone leva avviamento	Bolt

Nr.	Codice	Q.tà	Descrizione	Description

TORNA ALL'INDICE