NACIONAL MOTOR, S.A.U. DERBI

C/ Barcelona, nº19 - Martorelles 08107 - BARCELONA (SPAIN)
Tel. 93 565 78 78 - Fax 93 565 78 52

BOULEVARD'03

CÓDIGO CATÁLOGO
CATALOGUE NUMBER 7077CG03005

CIAN - JULIO 2003
Depósito legal: GI - ??? - 03

IDENTIFICACION DE MODELOS REPRESENTADOS EN ESTE CATALOGO SEGUN LOS DIGITOS SIGUIENTES

IDENTIFICAZIONE DEI MODELLI RAPPRESENTATI IN QUESTO CATALOGO SECONDO I NUMERI A SEGUIRE

THE MODELS REFERRED INTO THIS CATALOGUE ARE IDENTIFIED BY FOLLOWING NUMBERS

BESTIMMUNG DER VERSCHIEDENEN MODELLE IN DIESEM KATALOG

IDENTIFICATION DES MODELOES REPRESENTES DANS CE CATALOGUE, EN FUNCTION DES CODES SUIVANTS

MODELO MODELLI MODEL MODELL MODELE	DENOMINACION DENOMINAZIONE MODEL NAME BEZEICHNUNG DENOMINATION	CODIGO MODELO CODICE MODELLI CODE MODEL KODE MODELL CODE MODELE
1	BOULEVARD 125 RED GERMANY 2003 BOULEVARD 125 ROJO GERANIO ESPAÑA 2003 BOULEVARD 125 RED ITALIA 2003	00G00040A330 00G00040E330 00G00040I330
2	BOULEVARD 125 BLUE GERMANY 2003 BOULEVARD 125 AZUL CARIA ESPAÑA 2003 BOULEVARD 125 BLUE ITALIA 2003	00G00040A340 00G00040E340 00G00040I340
3	BOULEVARD 125 SILVER GERMANY 2003 BOULEVARD 125 PLATA ALMENDRO ESPAÑA 2003 BOULEVARD 125 SILVER ITALIA 2003	00G00040A370 00G00040E370 00G00040I370
4	BOULEVARD 125 NEGRO OMBU ESPAÑA 2003 BOULEVARD 125 BLACK ITALIA 2003	00G00040E380 00G00040I380
5	BOULEVARD 151 RED GERMANY 2003 BOULEVARD 151 ROJO GERANIO ESPAÑA 2003 BOULEVARD 151 RED ITALIA 2003	00G00040A331 00G00040E331 00G00040I331
6	BOULEVARD 151 BLUE GERMANY 2003 BOULEVARD 151 AZUL CARIA ESPAÑA 2003 BOULEVARD 151 BLUE ITALIA 2003	00G00040A341 00G00040E341 00G00040I341
7	BOULEVARD 151 SILVER GERMANY 2003 BOULEVARD 151 PLATA ALMENDRO ESPAÑA 2003 BOULEVARD 151 SILVER ITALIA 2003	00G00040A371 00G00040E371 00G00040I371
8	BOULEVARD 151 NEGRO OMBU ESPAÑA 2003 BOULEVARD 151 BLACK ITALIA 2003	00G00040E381 00G00040I381
9	BOULEVARD 151 RED USA 2003	00G00040T330
A	BOULEVARD 151 BLUE USA 2003	00G00040T340
B	BOULEVARD 151 SILVER USA 2003	00G00040T370
C	BOULEVARD 151 BLACK USA 2003	00G00040T380

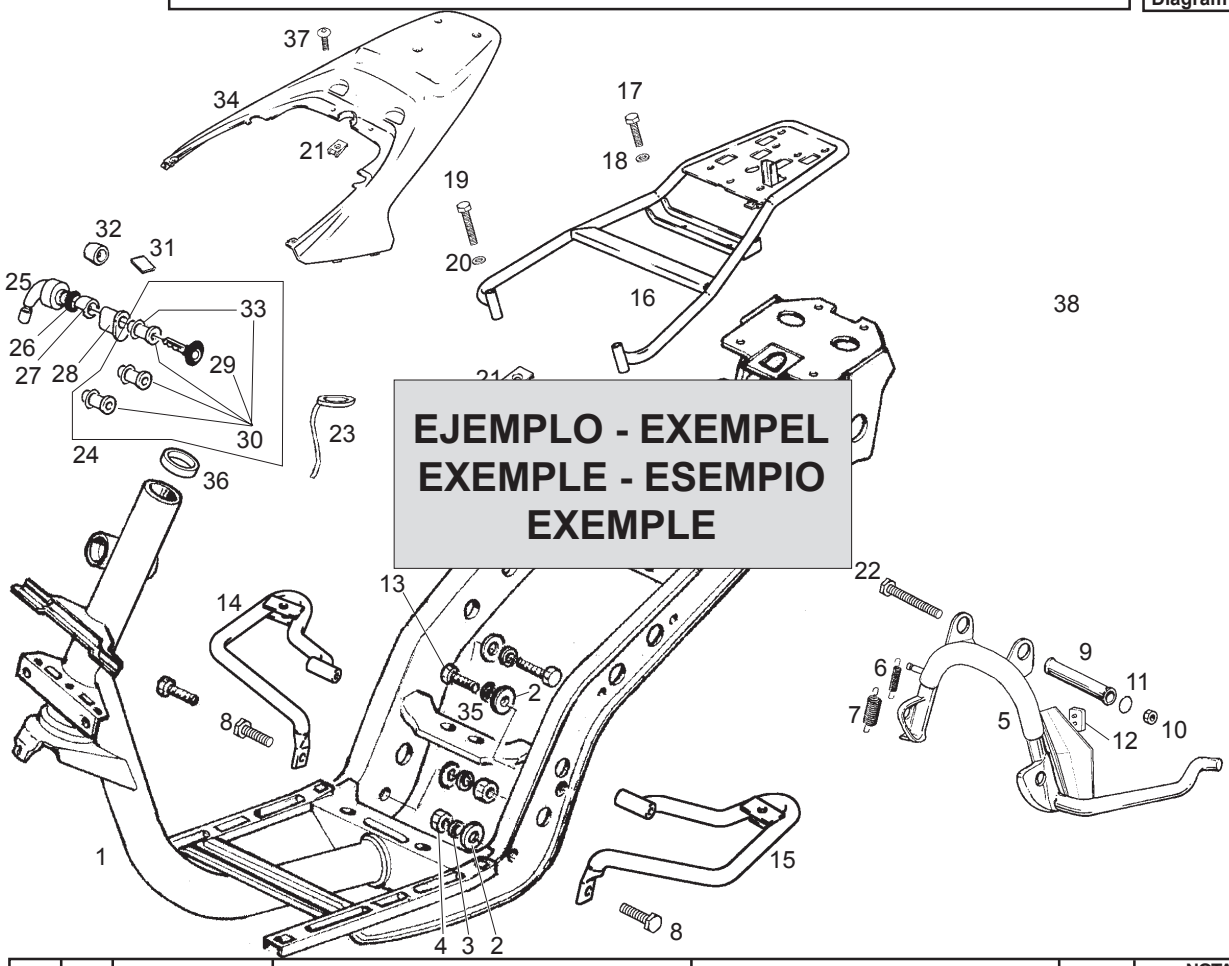

Fig.	Ver.	COD. KOD.	DESCRIPCIÓN DENOMINAZIONE NAME	BEZEICHNUNG DESIGNATION	MOD.	NOTAS NOTES NOTA MITSCHRIFT NOTES
01A		576772	CHASIS TELAIO FRAME	FAHRGESTELL CHÂSSIS	123456	XXXXXXX
01A	01	576772	CHASIS TELAIO FRAME	FAHRGESTELL CHÂSSIS	123456	XXXXXXX
01A	02	576772				
01A	03	576772	CHASIS TELAIO FRAME	FAHRGESTELL CHÂSSIS	123456	XXXXXXX
1		5	8		6	7

1- Código de localización de piezas. **2**- Código indicativo de pieza reemplazada. **3**- Código indicativo de pieza anulada. **4**- Código indicativo de pieza restituida (esta se monta de nuevo). **5**- Código de referencia de la pieza. **6**- Identificación de modelos. **7**- Los códigos de esta casilla indican que, a partir del número de chasis o motor indicado dentro de esta, se monta una nueva pieza que reemplaza a la anterior (sección 2), que una pieza no se monta (sección 3), o que la pieza anulada se monta de nuevo (sección 4), y concierne a los modelos indicados (sección 6). **8**- Denominación de la pieza.

1- Codice di localizzazione pezzi. **2**- Codice indicatore del pezzo sustituito. **3**- Il pezzo precedente non si monta. **4**- Codice indicatore dei pezzi che si tornano a montare. **5**- Codice di identificazione del pezzo. **6**- Identificazione del modello. **7**- Il codice di questa casella indica che, dal numero di Telaio/motore indicato,si monta un nuovo pezzo che sustituisce il precedente (sezione 2), che un pezzo non si monta (sezione 3), oppure che il pezzo annuallato si monta di nuovo (sezione 4), facendo riferimento al modello indicato (sezione 6). **8**- Denominazione del pezzo.

1- Part location number. **2**- Substituted part number. **3**- Withdrawn part number (no longer fitted). **4**- Restored part number (newly fitted geing withdrawn). **5**- Part reference number. **6**- Model identification number. **7**- Chassis or engine number from which a new part is fitted substituting a part which has been withdrawn (see para 2) or a part is withdrawn is fitted again (see para 4), in the models indicated (see para 6). **8**- Part identification label.

1- Zeicungs - Number. **2**- Ausführung. **3**- Gestrichene Ersatzteilnummer. **4**- Ersetzte Ersatzteilnummer. **5**- Ersatzteilnummer. **6**- Modell - Nummer. **7**- Rhamen - order motonummer, für die ein neues teil eingestzt wird, z.b. eine nummer, die geändert (s. para 2), order ein teil, das gestrichen wurde (s.para 3), order ein teil, das vorübergehend verschiedene modelle (s. para 6) **8**- Bezeichnung.

1- Code de localisation de la pièce. **2**- Code indicateur de pièce remplace par un autre. **3**- Code indicateur de pièce annulé (elle n'est plus montée). **4**- Code indicateur de pièce restituée (elle se monte á nouveau). **5**- Code référence de la pièce. **6**- Les codes de cette case indiquant qu'à partir de numero **7**- Chassis ou de moteur indiqué, un nouvelle pièce est montée en replacement d'une autre (section 2),q'une pièce n'est plus montée (section 3) ou la pièce anulée est montée à nouveau (section 4) et concermant les modélès indiqués (section 6). **8**- Denomination de la piéce.

LAMINA / STAMPA / DIAGRAM / BILD / FEUILLE - 1

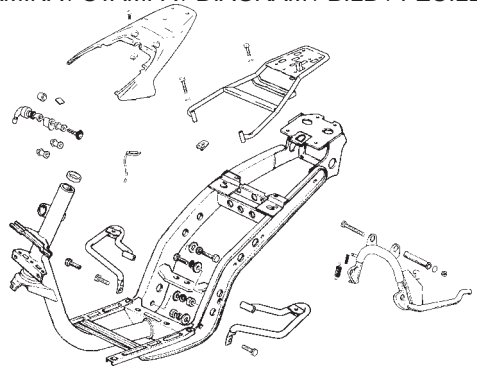

LAMINA / STAMPA / DIAGRAM / BILD / FEUILLE - 2

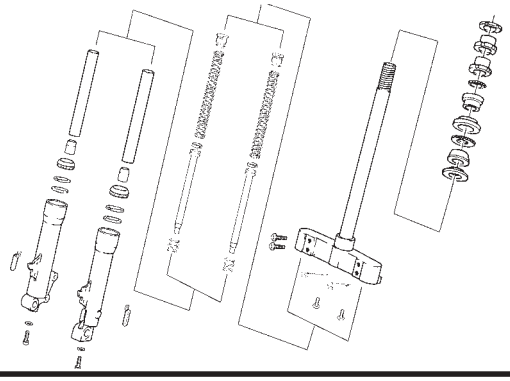

LAMINA / STAMPA / DIAGRAM / BILD / FEUILLE - 3

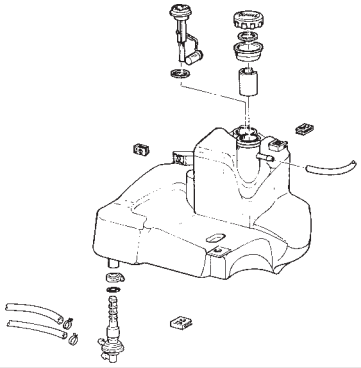

LAMINA / STAMPA / DIAGRAM / BILD / FEUILLE - 4

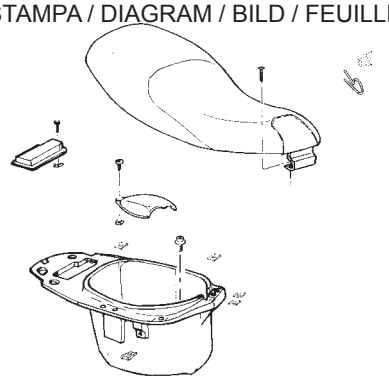

LAMINA / STAMPA / DIAGRAM / BILD / FEUILLE - 5

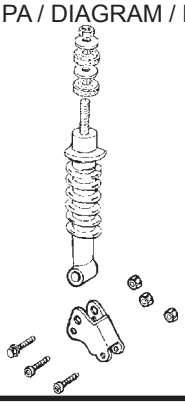

LAMINA / STAMPA / DIAGRAM / BILD / FEUILLE - 6

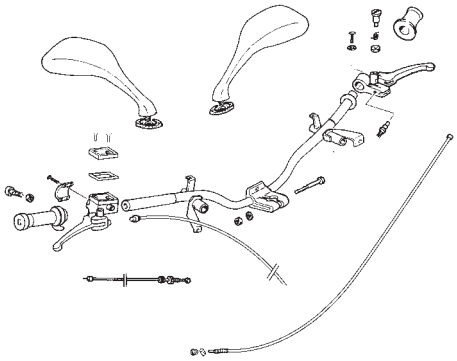

LAMINA / STAMPA / DIAGRAM / BILD / FEUILLE - 7

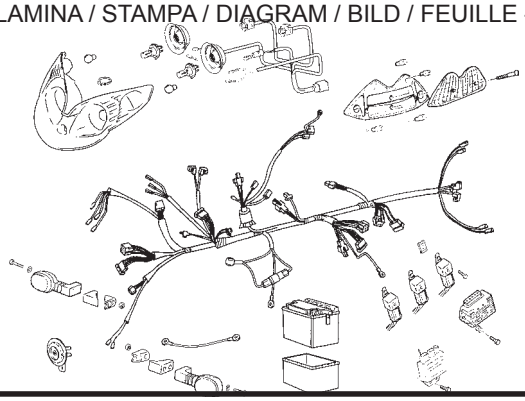

LAMINA / STAMPA / DIAGRAM / BILD / FEUILLE - 8

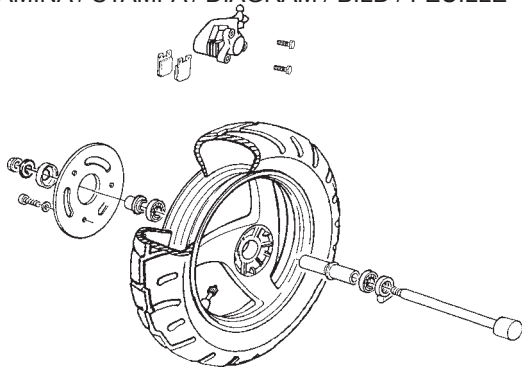

LAMINA / STAMPA / DIAGRAM / BILD / FEUILLE - 9

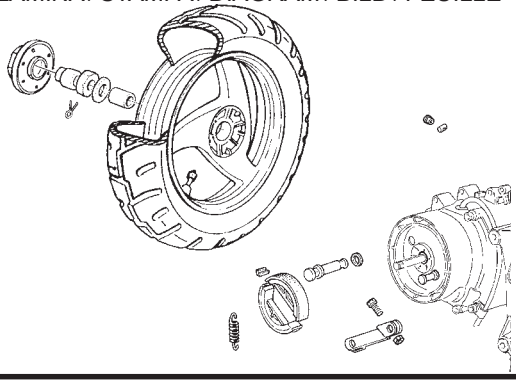

LAMINA / STAMPA / DIAGRAM / BILD / FEUILLE - 10

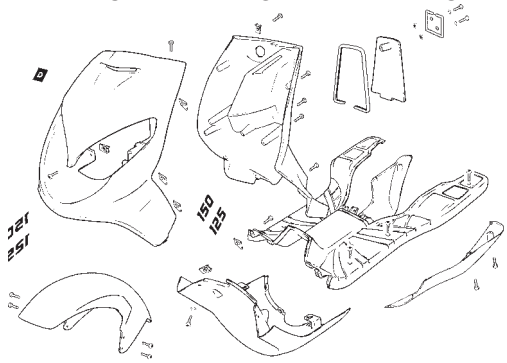

LAMINA / STAMPA / DIAGRAM / BILD / FEUILLE - 11

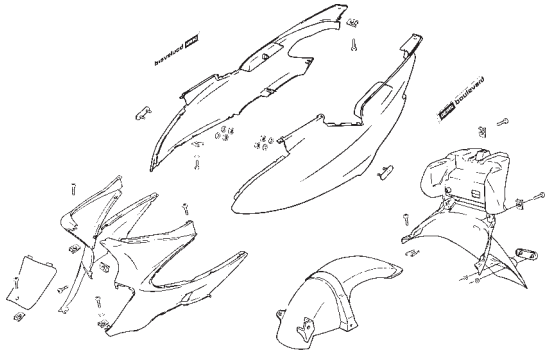

LAMINA / STAMPA / DIAGRAM / BILD / FEUILLE - 12

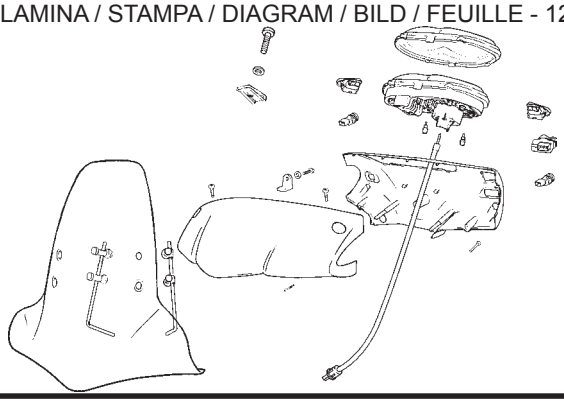

LAMINA / STAMPA / DIAGRAM / BILD / FEUILLE - 13

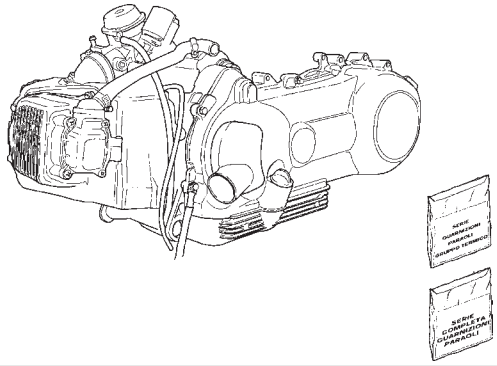

LAMINA / STAMPA / DIAGRAM / BILD / FEUILLE - 14

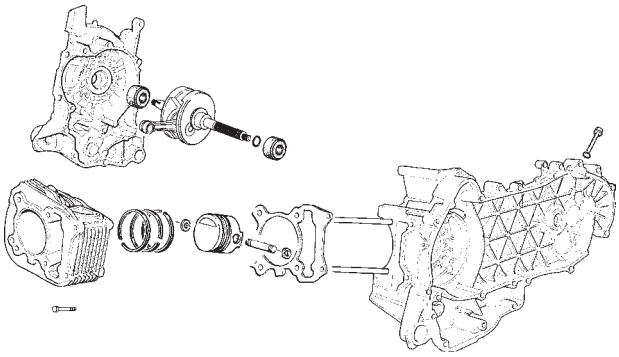

LAMINA / STAMPA / DIAGRAM / BILD / FEUILLE - 15

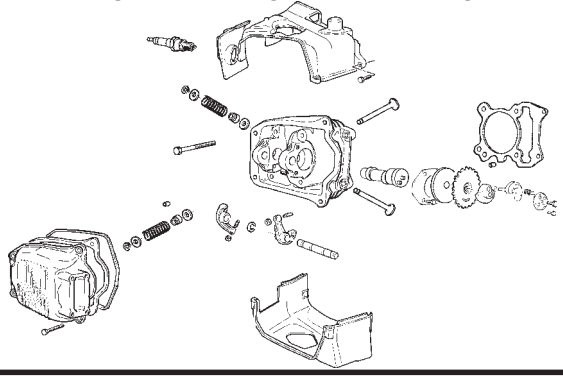

LAMINA / STAMPA / DIAGRAM / BILD / FEUILLE - 16

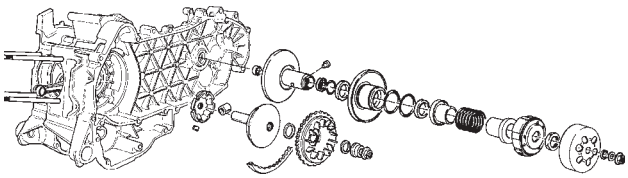

LAMINA / STAMPA / DIAGRAM / BILD / FEUILLE - 17

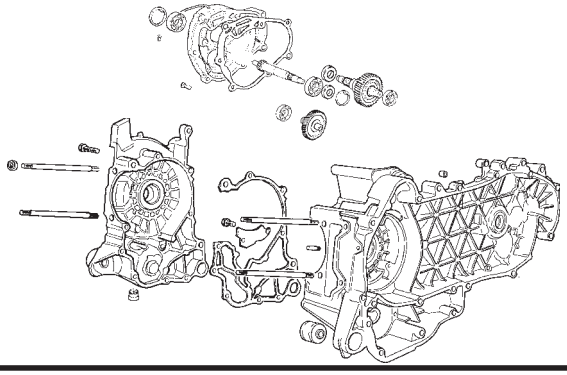

LAMINA / STAMPA / DIAGRAM / BILD / FEUILLE - 18

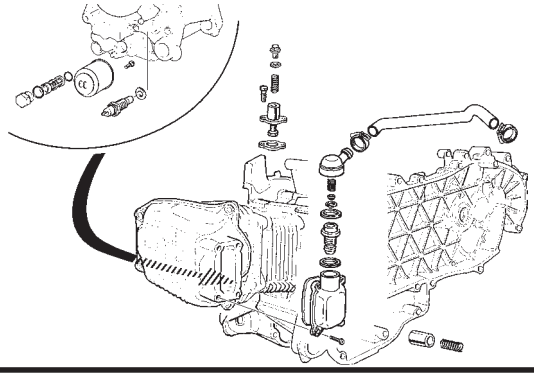

LAMINA / STAMPA / DIAGRAM / BILD / FEUILLE - 19

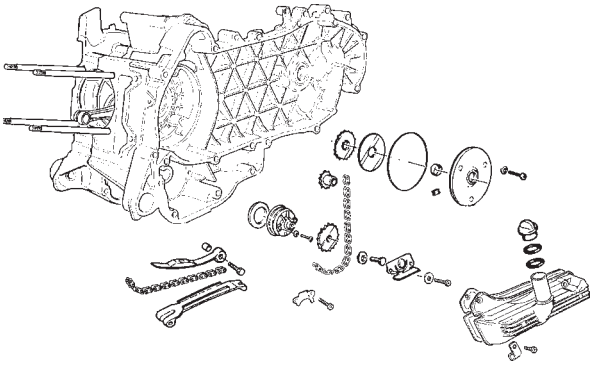

LAMINA / STAMPA / DIAGRAM / BILD / FEUILLE - 20

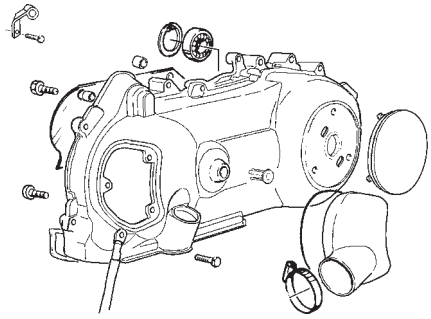

LAMINA / STAMPA / DIAGRAM / BILD / FEUILLE - 21

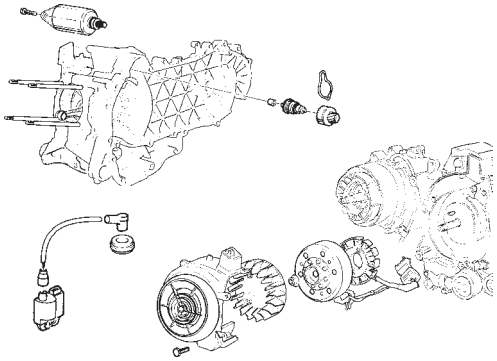

LAMINA / STAMPA / DIAGRAM / BILD / FEUILLE - 22

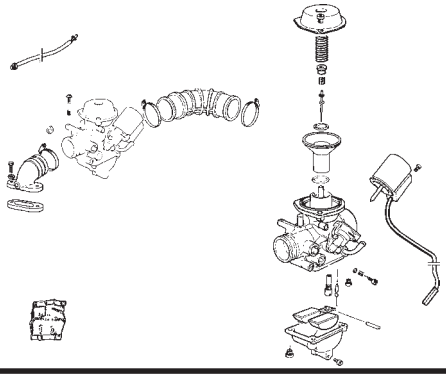

LAMINA / STAMPA / DIAGRAM / BILD / FEUILLE - 23

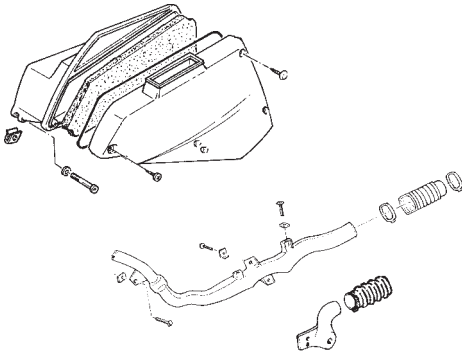

LAMINA / STAMPA / DIAGRAM / BILD / FEUILLE - 24

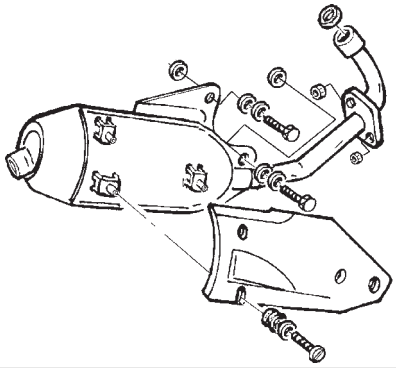

LAMINA / STAMPA / DIAGRAM / BILD / FEUILLE - 25

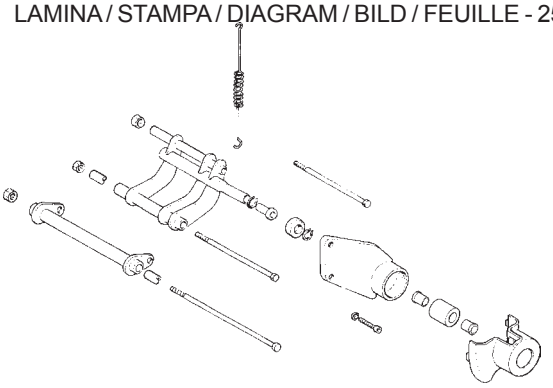

LAMINA / STAMPA / DIAGRAM / BILD / FEUILLE - 26

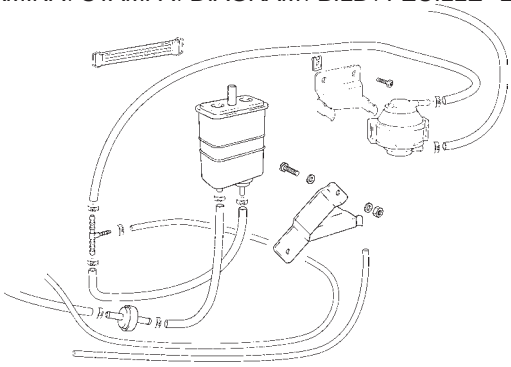

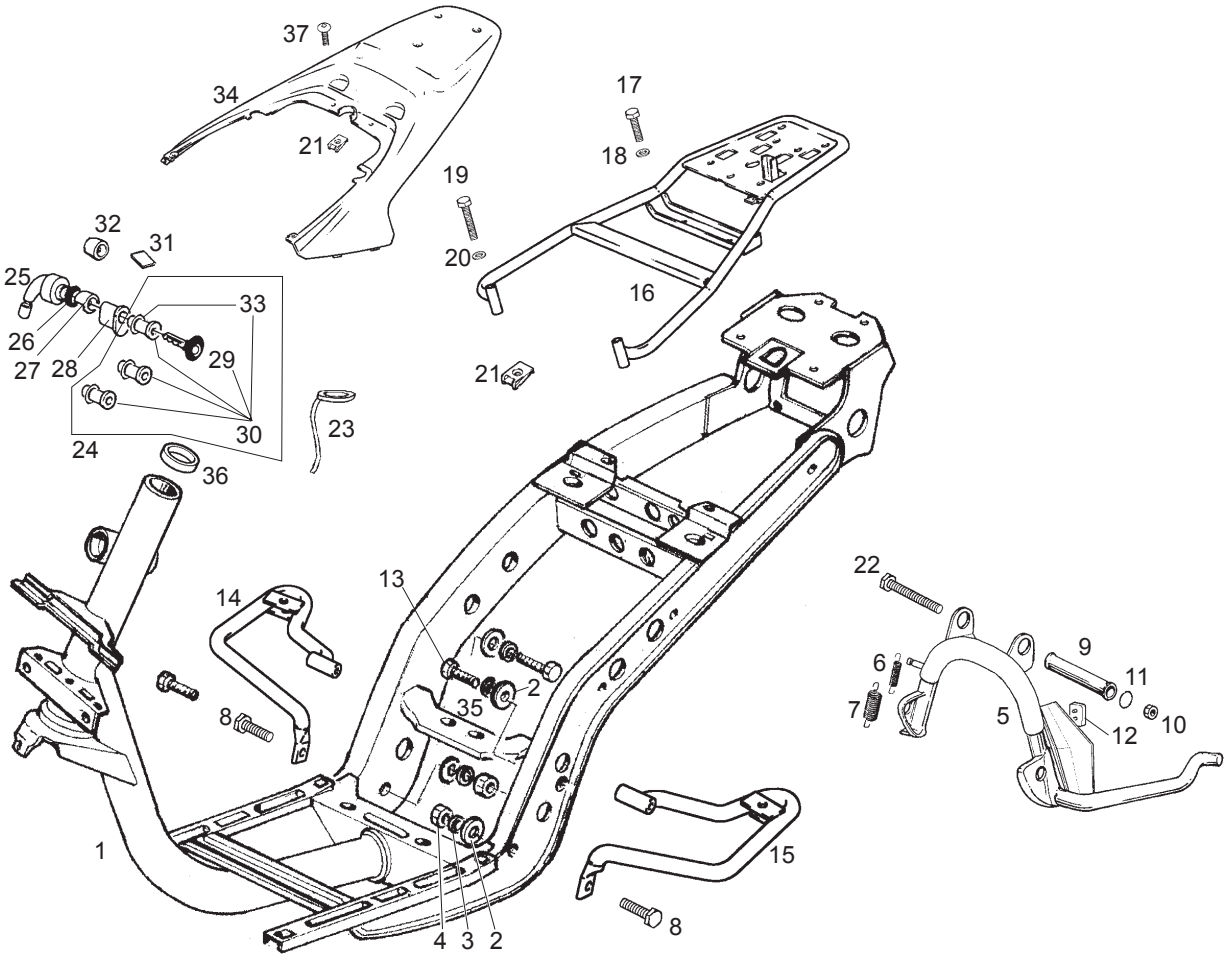

Fig.	Ver.	COD. KOD.	DESCRIPCIÓN DENOMINAZIONE NAME	BEZEICHNUNG DESIGNATION	MOD.	NOTAS NOTES NOTA MITSCHRIFT NOTES
01A		5767725	CHASIS TELAIO FRAME	FAHRGESTELL CHÂSSIS	1234 5678 9ABC	
02A		709077	ARANDELA RONDELLA WASHER	U.SCHEIBE RONDELLE	1234 5678 9ABC	
03A		016408	ARANDELA RONDELLA WASHER	U.SCHEIBE RONDELLE	1234 5678 9ABC	
04A		020108	TUERCA DADO NUT	MUTTER ECROU	1234 5678 9ABC	
05A		581641	CABALLETE CAVALLETTO CENTRAL STAND	KIPPSTÄNDER BÉQUILLE	1234 5678 9ABC	
06A		581248	MUELLE MOLLA SPRING	FEDER RESSORT	1234 5678 9ABC	
07A		581249	MUELLE MOLLA SPRING	FEDER RESSORT	1234 5678 9ABC	
08A		031119	TORNILLO BULLONE BOLT	BOLZEN BOULON	1234 5678 9ABC	
09A		582298	DISTANCIADOR DISTANZIALE SPACER	DISTANZSTÜCK ENTRETOISE	1234 5678 9ABC	
10A		232108	TUERCA DADO NUT	MUTTER ECROU	1234 5678 9ABC	
11A		273754	ANILLO TÓRICO ANELLO TENUTA OIL SEAL	DICHTRING BAGUE D'ÉTANCHÉITE	1234 5678 9ABC	

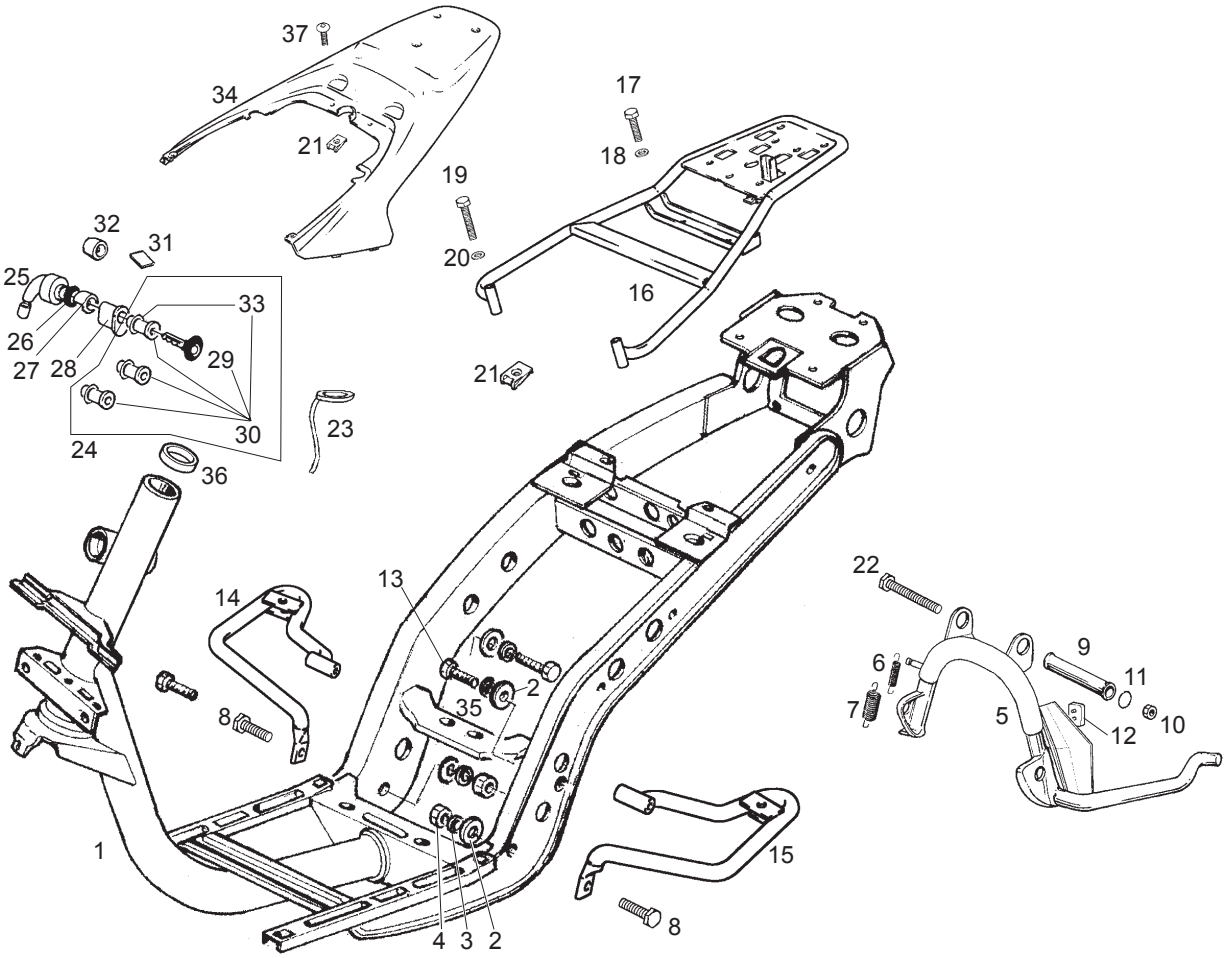

Fig.	Ver.	COD. KOD.	DESCRIPCIÓN DENOMINAZIONE NAME	BEZEICHNUNG DESIGNATION	MOD.	NOTAS NOTES NOTA MITSCHRIFT NOTES
12A		563984	SILENT-BLOCK TAMPONE BUFFER	PUFFER SILENTBLOC	1234 5678 9ABC	
13A		00000002816	TORNILLO VITE SCREW	SCHRAUBE VIS	1234 5678 9ABC	
14A		00G06502231	SOPORTE DR. SUPPORTO BRACKET	HALTER SUPPORT	1234 5678 9ABC	
15A		00G01500451	SOPORTE IZ. SUPPORTO BRACKET	HALTER SUPPORT	1234 5678 9ABC	
16A		00G01412191	SCTO. PORTAPAQUETES PORTAPACCHI LUGG.CARRIER	GEPÄCKTRÄGER PORTE-BAGAGES	1234 5678 9ABC	
17A		00000004612	TOR.C/ALLEN 6M100X12.DIN- VITE TESTA ALLEN 6M100X12 SCREW M6X12	SCHRAUBE 6M100X12. VIS A TETE ALLEN 6M100X12.	1234 5678 9ABC	
18A		00000031060	ARAND.PLANA MECANIZ.D.6.DIN125 RONDELLA PIATTA D6 MACHINED FLAT WASHER D6 DIN-12	SCHEIBE D.6. ROND. PLATE MECANISEE D6DIN125	1234 5678 9ABC	
19A		00000004645	TORNILLO VITE SCREW	SCHRAUBE VIS	1234 5678 9ABC	
20A		00H01500261	ARANDELA RONDELLA WASHER	U.SCHEIBE RONDELLE	1234 5678 9ABC	
21A		00D01501371	TCA.FIJ.CUBRECAD.212827 DADO FISSAGGIO NUT	SICHERUNGSMUTTER BEF. KETTENSC ECROU FIX. GARDE-CHAINE 213091	1234 5678 9ABC	
22A		030115	TORNILLO VITE SCREW	SCHRAUBE VIS	1234 5678 9ABC	

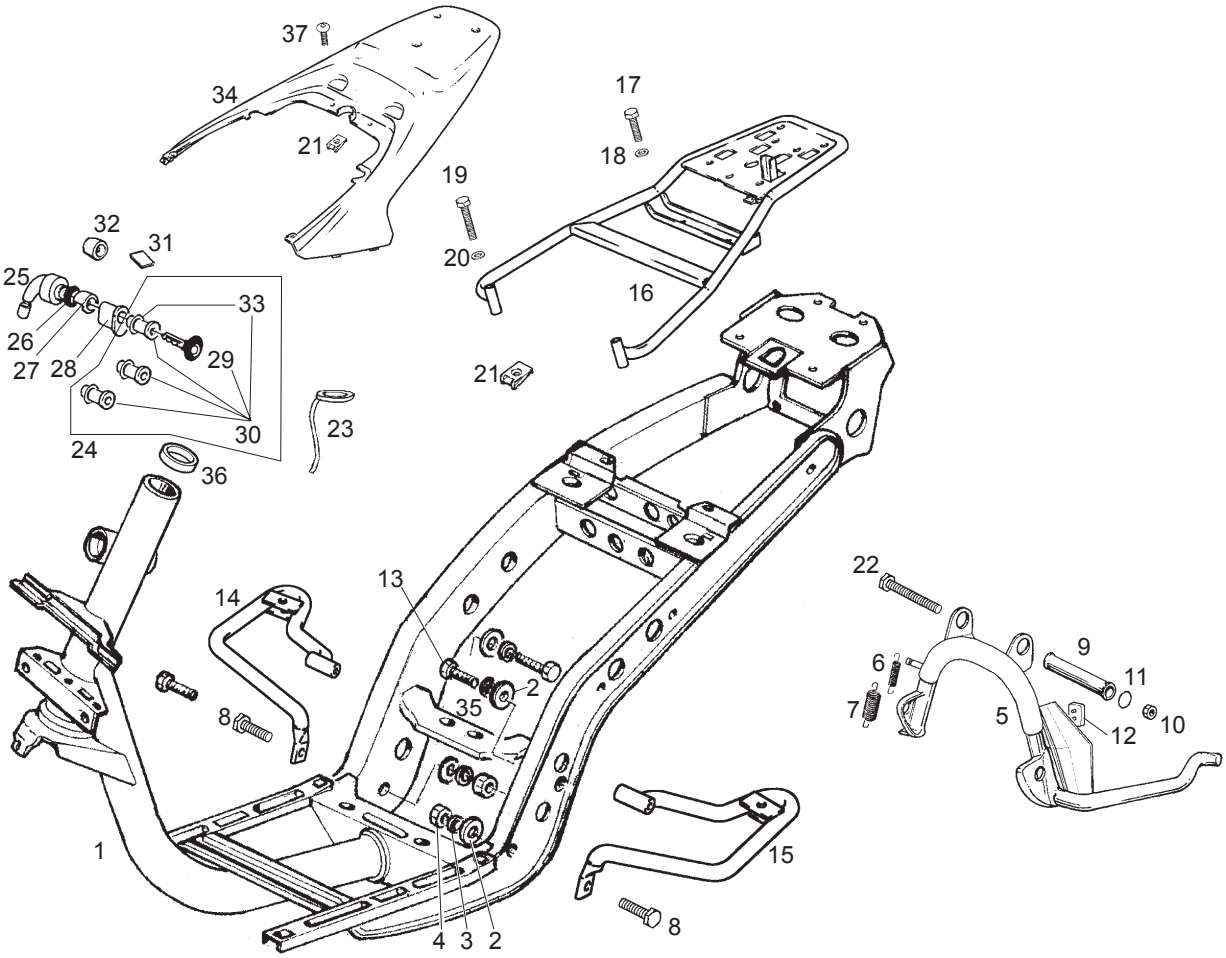

Fig.	Ver.	COD. KOD.	DESCRIPCIÓN DENOMINAZIONE NAME	BEZEICHNUNG DESIGNATION	MOD.	NOTAS NOTES NOTA MITSCHRIFT NOTES
23A		828800	ANTENA IMM ANTENNA IMM ANTENNA IMM	ANTENNE IMM ANTENNE IMM	1234 5678 9ABC	
24A		00G05907251	KIT CERRADURA CHIUSURA SEC.LOCK	VERSCHLUß SERRURE	1234 5678 9ABC	
25A		580621	CONMUTADOR DE LLAVE COMMUTATORE A CHIAVE KEY OPERATED SWITCH	ZÜNDSCHALTER COMMUTATEUR À CLEF	1234 5678 9ABC	
26A		253937	MUELLE PARADA MOLLETTA ARRESTO SPRING	DRAHTSPANNFEDER RESSORT D 'ARRÊT	1234 5678 9ABC	
27A		298903	BLOQUE BLOCCHETTO BLOCK	SCHLOSSRIEGEL BLOC	1234 5678 9ABC	
28A		298581	CUERPO CERRADURA CORPO SERRATURA LOCK BODY	SCHLO ßAUFNAHME CORPS SERRURE	1234 5678 9ABC	
29A		00G01800411	LLAVE SEMIACABADA SBOZZATO KEY BLANK	SCHLÜSSELROHLING CLEF ÉBLANCHÉ	1234 5678 9ABC	
30A		575124	GRUPO CILINDROS GR.CILINDRETTI CYLINDER SET	BAUSATZ SCHLO ßZYLINDER GR.CYLINDRES	1234 5678 9ABC	
31A		298838	MUELLE PARADA MOLLETTA ARRESTO SPRING	DRAHTSPANNFEDER RESSORT D 'ARRÊT	1234 5678 9ABC	
32A		574132	DISTANCIADOR DISTANZIALE SPACER	DISTANZSTÜCK ENTRETOISE	1234 5678 9ABC	
33A		298731	ANILLO ANELLO RING	RING CIRCLIPS	1234 5678 9ABC	

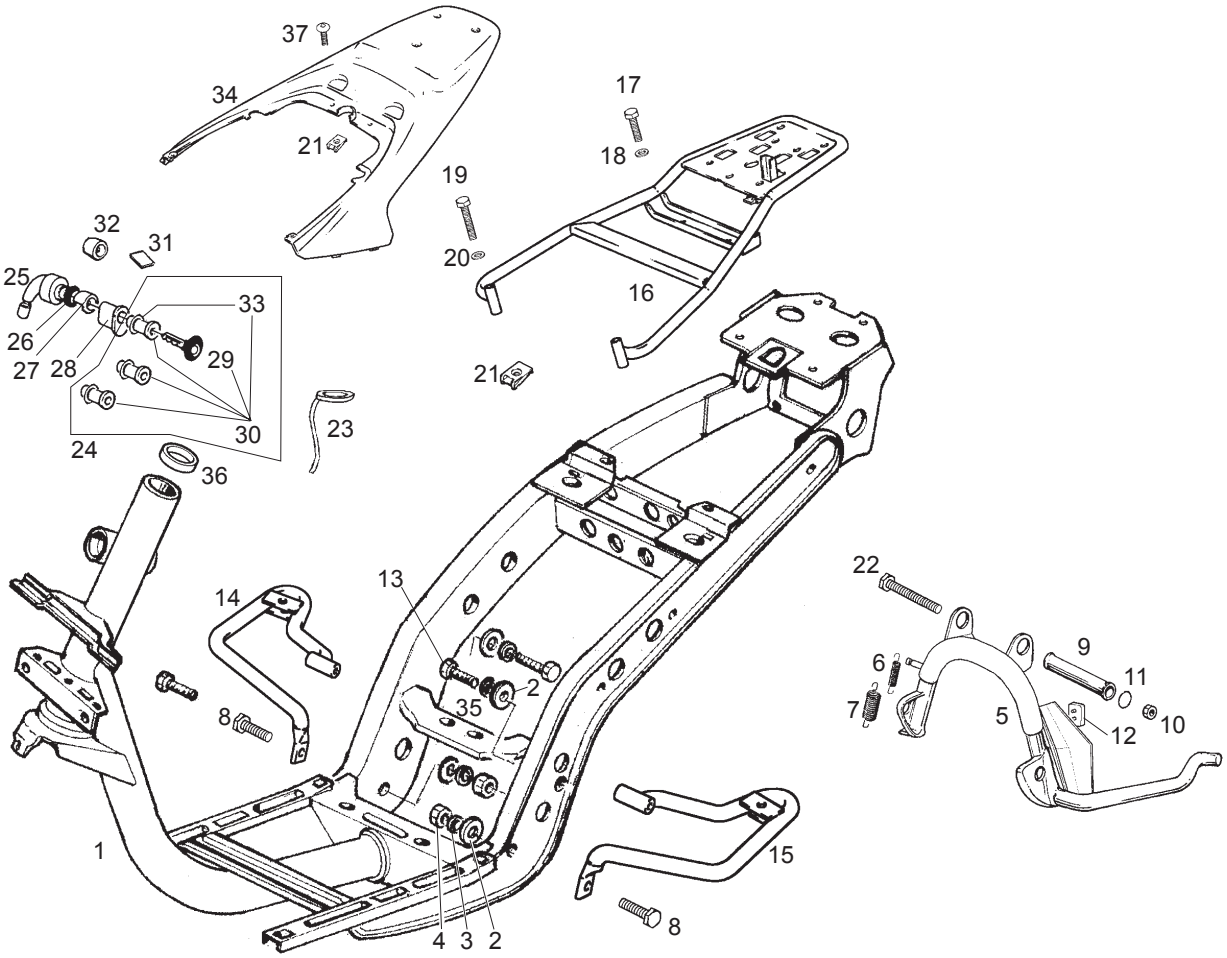

Fig.	Ver.	COD. KOD.	DESCRIPCIÓN DENOMINAZIONE NAME	BEZEICHNUNG DESIGNATION	MOD.	NOTAS NOTES NOTA MITSCHRIFT NOTES
34A		00G01403241	TAPA SUP. PORTAPAQUETES COPERCHIO PORTAPACCHI UPPER LUGGAGE RACK COVER	OBERCECKEL GEPAKHALTER COUV. SUP. PORTE-BAGAGES	1234 5678 9ABC	
35A		00033008001	ARANDELA RONDELLA WASHER	U.SCHEIBE RONDELLE	1234 5678 9ABC	
36A		00G00200761	GUARDAPOLVO DIRECCION PARAPOLVERE DUST GUARD	STAUBSCHUTZ F. CACHE-POUSSIERE	1234 5678 9ABC	
37A		00H01501701	TORNILLO VITE SCREW	SCHRAUBE VIS	1234 5678	

HORQUILLA DIRECTRIZ
FORCELLA ANTERIORE
FORK ASSY

GABEL
FOURCHE AVANT

Lámina
Stampa
Diagram
Bild
Feuille
2

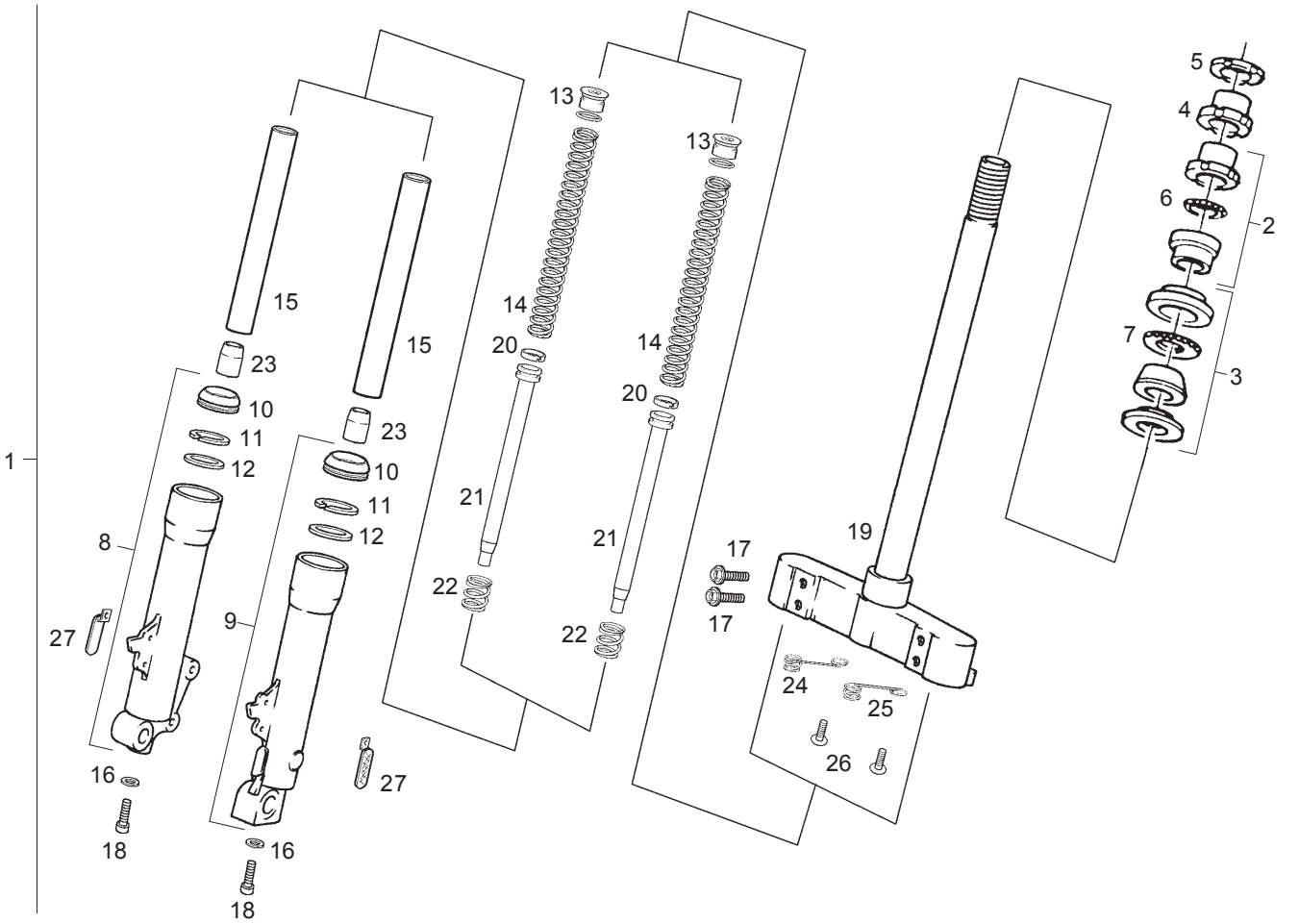

Fig.	Ver.	COD. KOD.	DESCRIPCIÓN DENOMINAZIONE NAME	BEZEICHNUNG DESIGNATION	MOD.	NOTAS NOTES NOTA MITSCHRIFT NOTES
01A		00G00211001	HORQUILLA FORCELLA FORK	GABEL FOURCHE	1234 5678 9ABC	
02A		56002R	GR.COJ.DE DIR. GRUPPO RALLE STEERING BEARING ASSY.	STEUERSATZ GR.BUT.DIR.	1234 5678 9ABC	
03A		56003R	GR.COJ.DE DIR. GRUPPO RALLE STEERING BEARING ASSY.	STEUERSATZ GR.BUT.DIR.	1234 5678 9ABC	
04A		003751	ARANDELA RONDELLA WASHER	U.SCHEIBE RONDELLE	1234 5678 9ABC	
05A		011109	CASQUILLO GHIERA RING NUT	GEWINDERING DOUILLE	1234 5678 9ABC	
06A		077024	JAULA DE BOLAS GABBIA A SFERE BALL CAGE	KUGELKÄFIG CAGE À BILLES	1234 5678 9ABC	
07A		077023	JAULA DE BOLAS GABBIA A SFERE BALL CAGE	KUGELKÄFIG CAGE À BILLES	1234 5678 9ABC	
08A		00G00204131	PIERNA DR. HORQUILLA GAMBA DESTRA FORCELLA LEFT LOWER FORK TUBE	GABELBEIN RE. FOURREAU DE FOURCHE DR.	1234 5678 9ABC	
09A		00G00204121	PIERNA IZ. HORQUILLA GAMBA SINISTRA FORCELLA RIGHT LOWER FORK TUBE	GABELBEIN LI. FOURREAU DE FOURCHE G.	1234 5678 9ABC	
10A		00G00205231	GUARDAPOLVO PARAPOLVERE FORCELLA F0RK DUST GUARD	STAUBSCHUTZ F. GABEL CACHE-POUSSIERE FOURCHE	1234 5678 9ABC	
11A		00G00201601	ANILLO ANELLO RING	RING CIRCLIPS	1234 5678 9ABC	

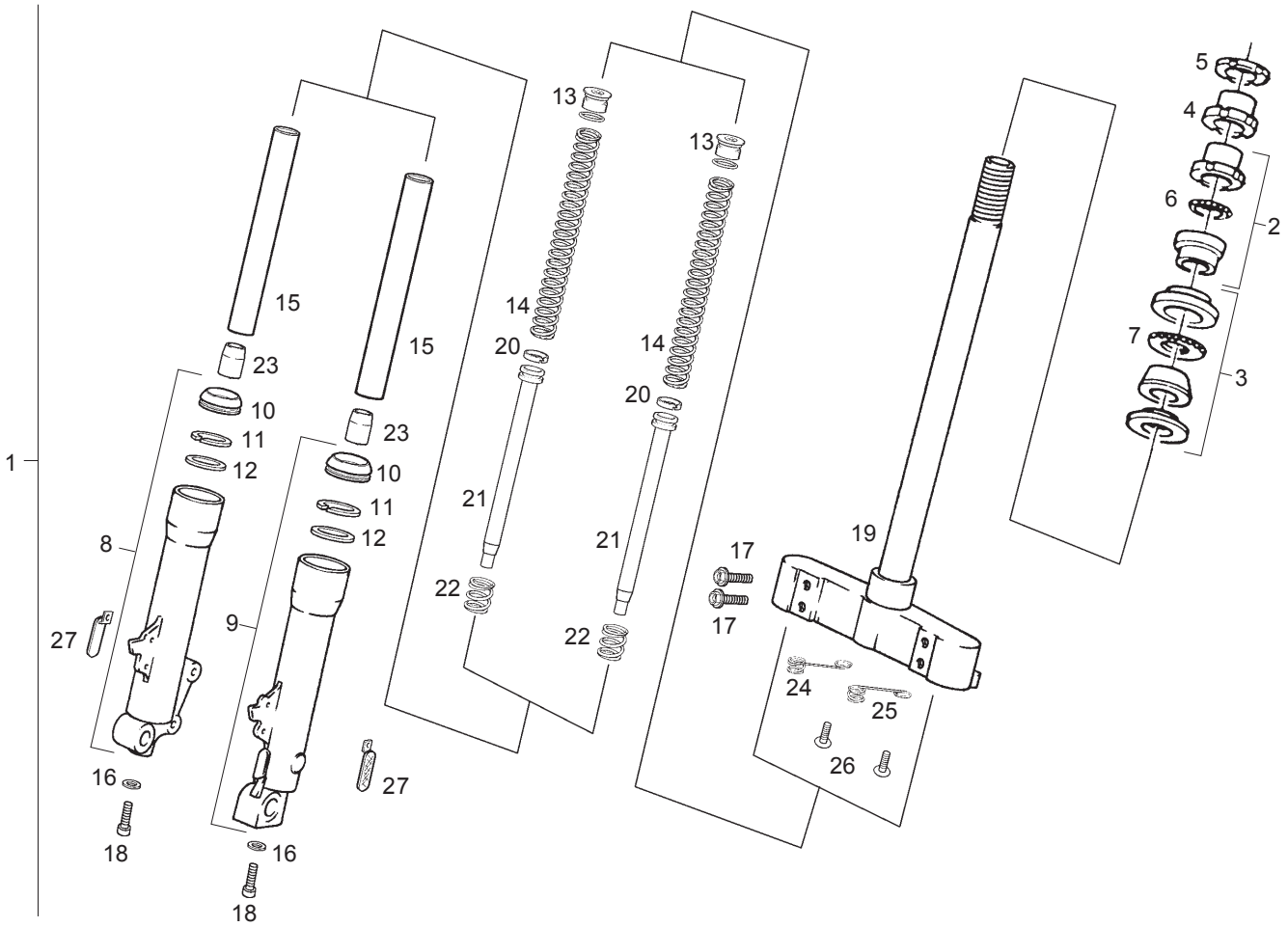

Fig.	Ver.	COD. KOD.	DESCRIPCIÓN DENOMINAZIONE NAME	BEZEICHNUNG DESIGNATION	MOD.	NOTAS NOTES NOTA MITSCHRIFT NOTES
12A		00G00204471	RETEN PIERNA HORQUILLA GIUNTO TENUTA GAMBA DESTRA LOWER FORK TUBE SEAL	KLINKE F. GABELBEIN R-ANNEAU FOURREAU FOURCHE	1234 5678 9ABC	
13A		00G02002541	TAPON HORQUILLA TAPPO FORCELLA FORK CAP	AUSSENDECKEL GABELBEIN BOUCHON FOURCHE	1234 5678 9ABC	
14A		00G00206171	MUELLE HORQUILLA MOLLA FORCELLA FORK SPRING	GABELBEINFEDER RESSORT FOURCHE	1234 5678 9ABC	
15A		00G00202191	BARRA HORQUILLA STELO FORCELLA STEM SPRING	GABELSTANGE TIGE FOURCHE	1234 5678 9ABC	
16A		00000031080	ARANDELA RONDELLA WASHER	U.SCHEIBE RONDELLE	1234 5678 9ABC	
17A		00000004825	TORNILLO M8X25 VITE M8X25 SCREW M8X25	SCHRAUBE M8X25 VIS M8X25	1234 5678 9ABC	
18A		00004215000	TORNILLO M10X50 VITE M10X50 SCREW M10X50	SCHRAUBE M10X50 VIS M10X50	1234 5678 9ABC	
19A		00G00208011	R-CTO. TIJA PLATINA FUSTO PIASTRA LOWER TRIPLE CLAMP	SATTELSTANGE PLATINE INF. AVEC PIVOT	1234 5678 9ABC	
20A		00G00200501	ANILLO PISTON HIDR. ANELLO RING	RING CIRCLIPS	1234 5678 9ABC	
21A		00G00201541	PISTON HIDRAULICO PISTON IDRAULICO DAMPER PISTON	HYDRAULIKKOLBEN PISTON HYDRAULIQUE	1234 5678 9ABC	
22A		00G00202881	MUELLE PISTON HIDRAULICO MOLLA PISTON IDRAULICO DAMPER PISTON SPRING	HYDRAULIKKOLBEN FEDER RESSORT PISTON HYDRAULIQUE	1234 5678 9ABC	

HORQUILLA DIRECTRIZ
FORCELLA ANTERIORE
FORK ASSY

GABEL
FOURCHE AVANT

Lámina
Stampa
Diagram
Bild
Feuille
2

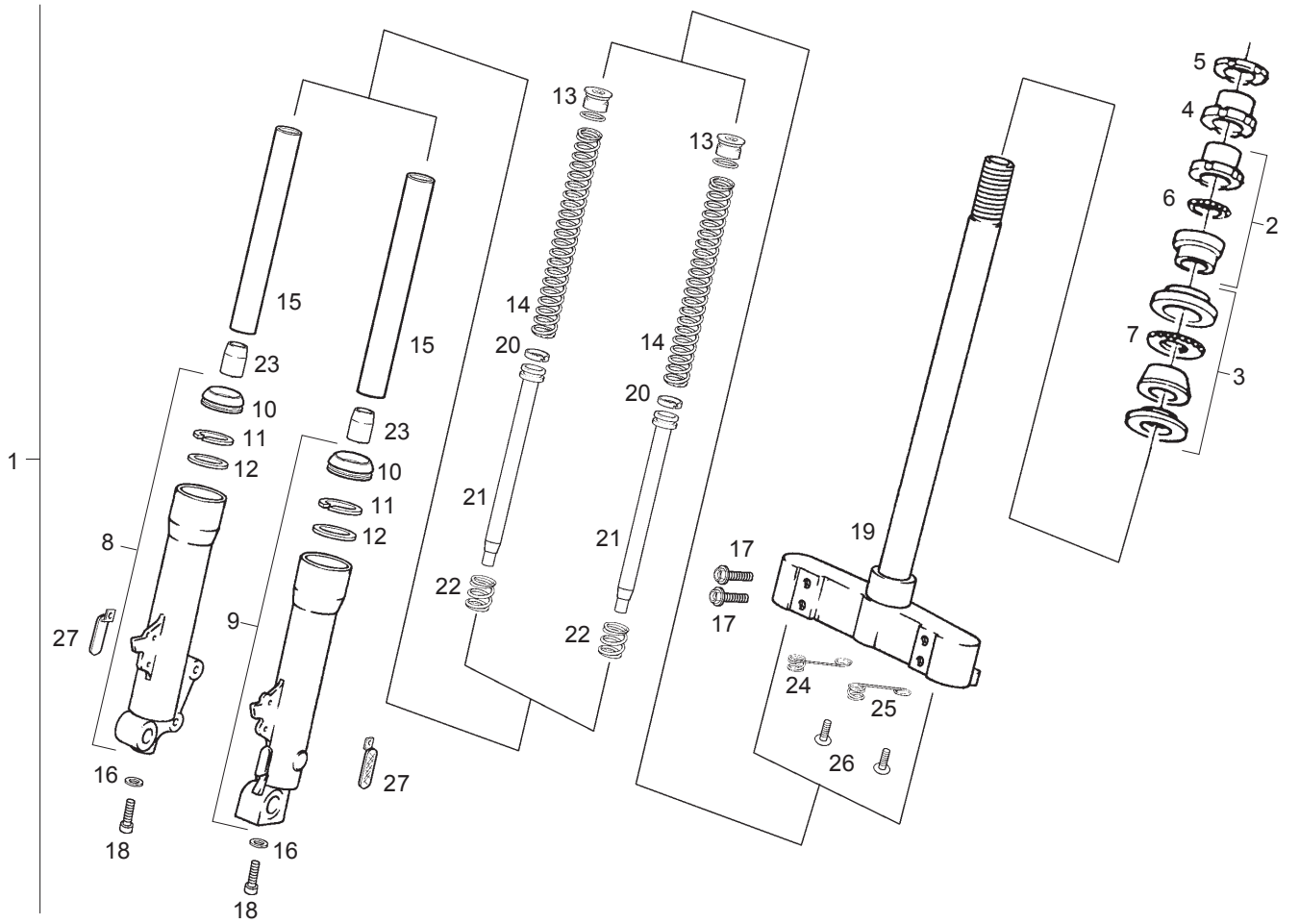

Fig.	Ver.	COD. KOD.	DESCRIPCIÓN DENOMINAZIONE NAME	BEZEICHNUNG DESIGNATION	MOD.	NOTAS NOTES NOTA MITSCHRIFT NOTES
23A		00G00201181	CASQUILLO PISTON HIDRAULICO BOCCOLO PISTON IDRAULICO DAMPER PISTON BUSH	HYDRAULIKKOLBEN BUCHSE JOINT PISTON HYDRAULIQUE	1234 5678 9ABC	
24A		00H04401261	MUELLE MOLLA SPRING	FEDER RESSORT	1234 5678 9ABC	
25A		00G00901521	MUELLE MOLLA SPRING	FEDER RESSORT	1234 5678 9ABC	
26A		00H02900761	TORNILLO M6X10 VITE M6X10 SCREW M6X10	SCHRAUBE M6X10 VIS M6X10	1234 5678 9ABC	
27A		00H01802081	CAPTAFAROS CATARIFRANGENTE REFLECTOR	TRAHLER CATADIOPTRE	9ABC	

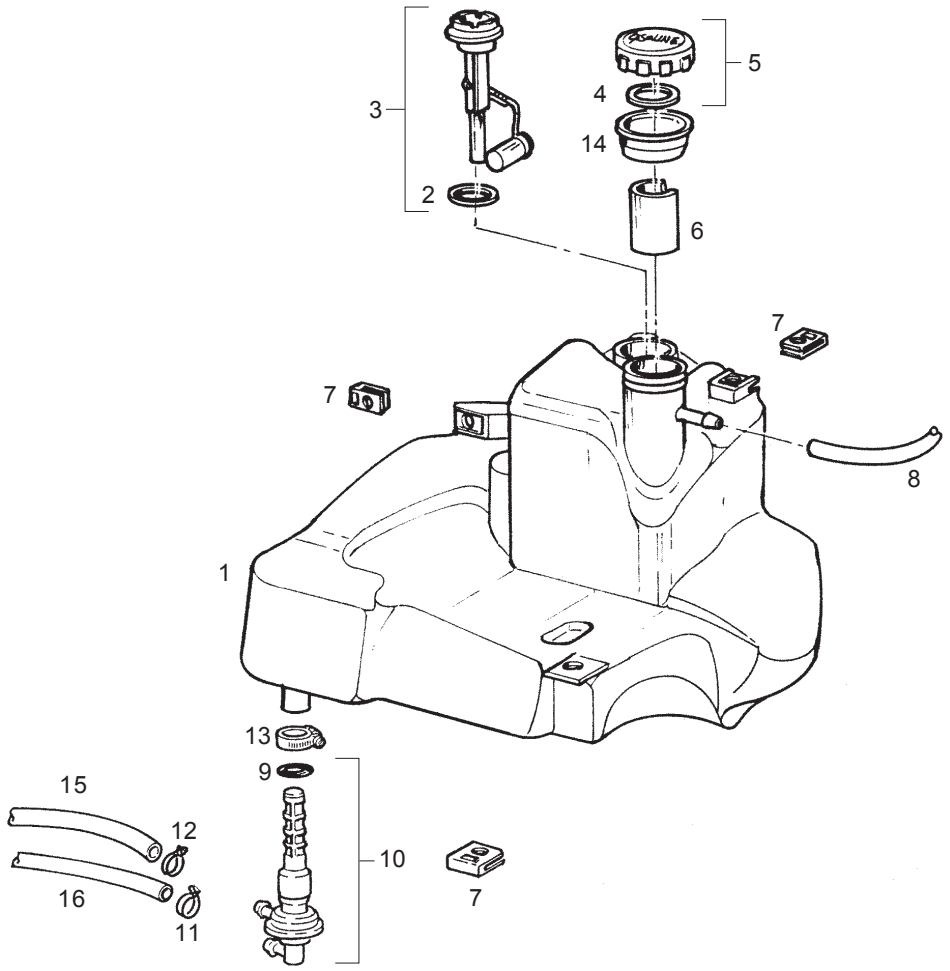

Fig.	Ver.	COD. KOD.	DESCRIPCIÓN DENOMINAZIONE NAME	BEZEICHNUNG DESIGNATION	MOD.	NOTAS NOTES NOTA MITSCHRIFT NOTES
01A		576864	DEPÓSITO IMM SERBATOIO IMM TANK IMM	TANK IMM RÉSERVOIR IMM	1234 5678 9ABC	
02A		258161	JUNTA GUARNIZIONE PACKING	DICHTUNG JOINT	1234 5678 9ABC	
03A		CM066902	INDICADOR DE NIVEL IMM INDICATORE LIVELLO IMM LEVEL GAUGE IMM	KRAFTSTOFFANZEIGE IMM JAUGE IMM	1234 5678 9ABC	
04A		258160	JUNTA GUARNIZIONE PACKING	DICHTUNG JOINT	1234 5678 9ABC	
05A		259832	TAPÓN D.AC. TAPPO SERB. OIL INS.PL.	TANKVERSCHLUSS BOUCH.VOY.H.	1234 5678 9ABC	
06A		574244	ENCAJE INSERTO INSERT	EINSATZ ELÉMENT	1234 5678 9ABC	
07A		254485	PLACA PIASTRINA PLATE	PLÄTTCHEN PLAQUETTE	1234 5678 9ABC	
08A		CM001209	TUBO TUBO TUBE	SCHLAUCH TUYAU	1234 5678 9ABC	
09A		196868	JUNTA GUARNIZIONE PACKING	DICHTUNG JOINT	1234 5678 9ABC	
10A		575321	GRIFO RUBINETTO FUEL TAP	KRAFTSTOFFHAHN. ROBINET	1234 5678 9ABC	
11A		CM002904	ABRAZADERA FASCETTA CLAMP	SCHELLE COLLIER	1234 5678 9ABC	

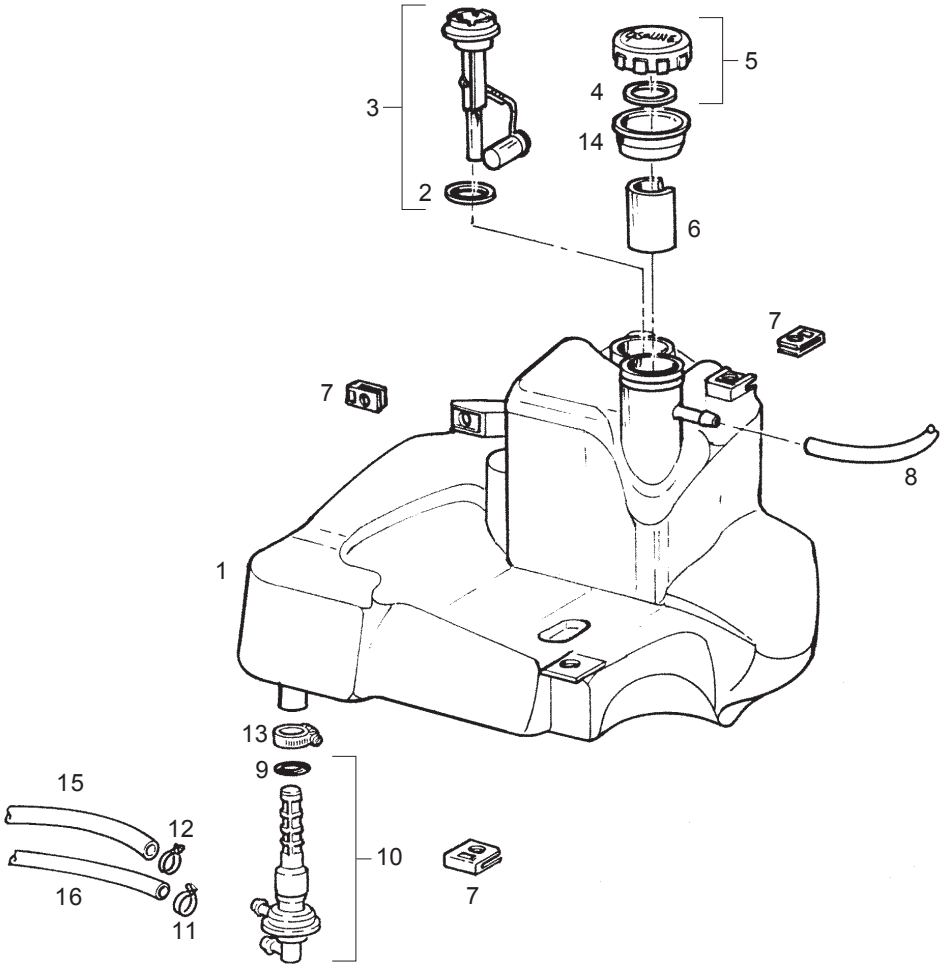

Fig.	Ver.	COD. KOD.	DESCRIPCIÓN DENOMINAZIONE NAME	BEZEICHNUNG DESIGNATION	MOD.	NOTAS NOTES NOTA MITSCHRIFT NOTES
12A		CM002901	ABRAZADERA FASCETTA CLAMP	SCHELLE COLLIER	1 2 3 4 5 6 7 8 9 A B C	
13A		256074	ABRAZADERA FASCETTA CLAMP	SCHELLE COLLIER	1 2 3 4 5 6 7 8 9 A B C	
14A		297368	PROTECCI Ó N PROTEZIONE PROTECTION	SCHUTZSTÜCK PROTECTION	1 2 3 4 5 6 7 8 9 A B C	
15A		00F00406321	TUBO TUBO TUBE	SCHLAUCH TUYAU	1 2 3 4 5 6 7 8 9 A B C	
16A		00G06204061	TUBO TUBO TUBE	SCHLAUCH TUYAU	1 2 3 4 5 6 7 8 9 A B C	

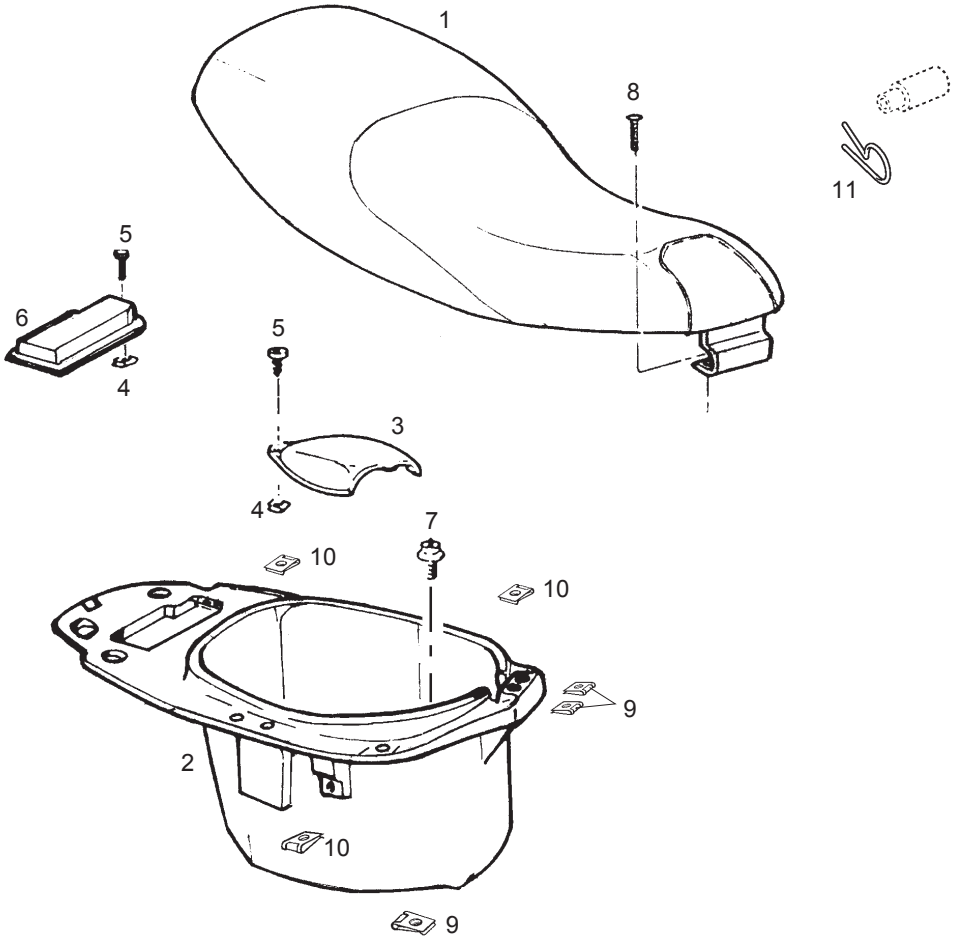

Fig.	Ver.	COD. KOD.	DESCRIPCIÓN DENOMINAZIONE NAME	BEZEICHNUNG DESIGNATION	MOD.	NOTAS NOTES NOTA MITSCHRIFT NOTES
01A		00G00626013	SILLÍN SELLA SADDLE	SITZBANK SELLE	1 4 5 8 9 C	
01B		00G00626012	SILLÍN SELLA SADDLE	SITZBANK SELLE	2 3 6 7 A B	
02A		00G05907801	PORTA-CASCO PORTACASCO CASE-HELMET	STURZHELMBEHÄLTER PORTE-CASQUE	1 2 3 4 5 6 7 8 9 A B C	
03A		575096	TAPA ACCESO PORTELLO FLAP	KLAPPE ABATTANT	1 2 3 4 5 6 7 8 9 A B C	
04A		00G04401461	TUERCA RAPIDA M5 DADO M5 NUT M5	MUTTER M5 ECROU M5	1 2 3 4 5 6 7 8 9 A B C	
05A		00012151500	TOR. RED. CRUZ M5X80X15 VITE T. TONDA CROCE M5X80X15 ROUNDHEAD SCREW M5X80X15	SCHRAUBE M5X80X15 VIS T.RON.CROIX M5X80X15	1 2 3 4 5 6 7 8 9 A B C	
06A		299271	TAPA BATERIA COPERCHIO COVER	DECKEL COUVERCLE	1 2 3 4 5 6 7 8 9 A B C	
07A		00G06800021	TORNILLO VITE SCREW	SCHRAUBE VIS	1 2 3 4 5 6 7 8 9 A B C	
08A		00F05900041	TORNILLO VITE SCREW	SCHRAUBE VIS	1 2 3 4 5 6 7 8 9 A B C	
09A		00D01501371	TCA.FIJ.CUBRECAD.212827 DADO FISSAGGIO NUT	SICHERUNGSMUTTER BEF. KETTENSC ECROU FIX. GARDE-CHAINE 213091	1 2 3 4 5 6 7 8 9 A B C	

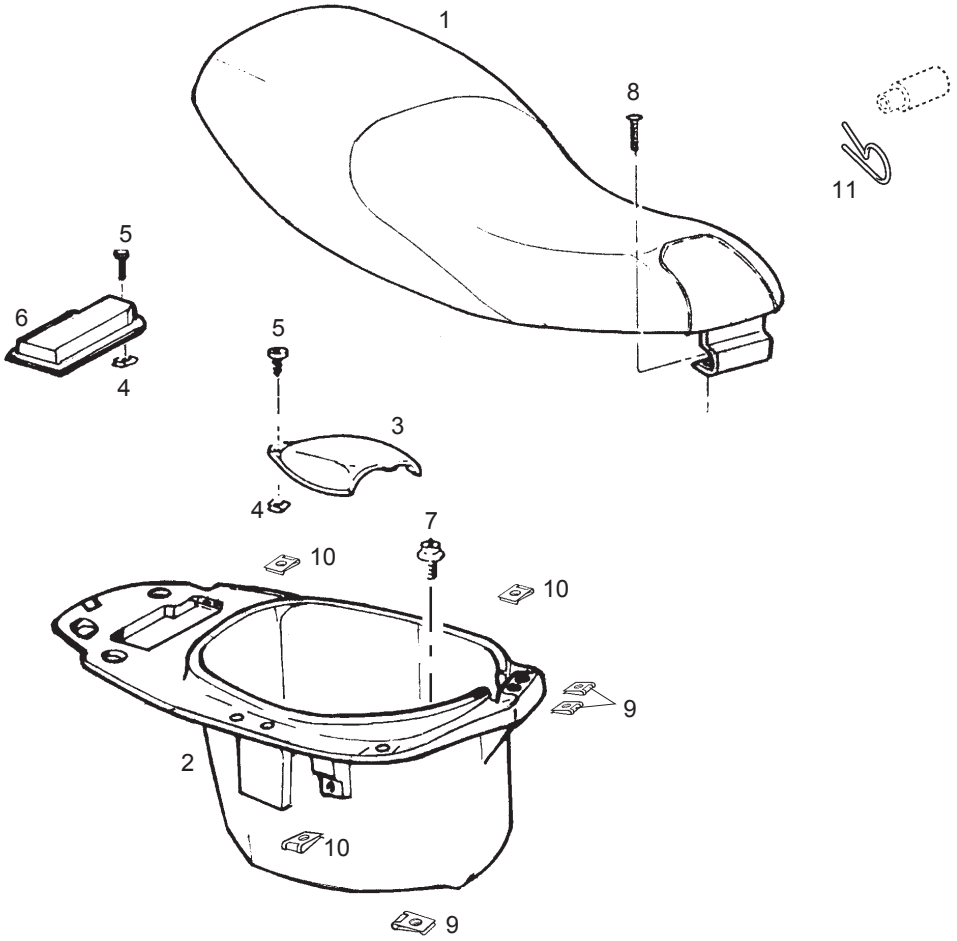

Fig.	Ver.	COD. KOD.	DESCRIPCIÓN DENOMINAZIONE NAME	BEZEICHNUNG DESIGNATION	MOD.	NOTAS NOTES NOTA MITSCHRIFT NOTES
10A		00G01501371	TUERCA RAP. D4,2 MIK 212846 DADO D4,2 MIK 212846 NUT D4,2 MIK 212846	MUTTER D4,2 MIK 212846 ECROU D4,2 MIK 212846	1 2 3 4 5 6 7 8 9 A B C	
11A		00G00603181	MUELLE MOLLA SPRING	FEDER RESSORT	1 2 3 4 5 6 7 8 9 A B C	

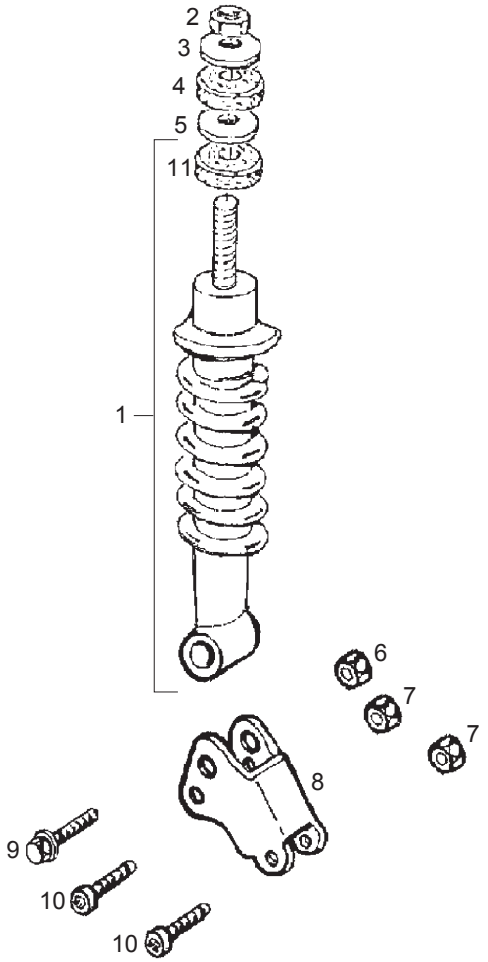

Fig.	Ver.	COD. KOD.	DESCRIPCIÓN DENOMINAZIONE NAME	BEZEICHNUNG DESIGNATION	MOD.	NOTAS NOTES NOTA MITSCHRIFT NOTES
01A		00G01511191	AMORTIG.TRASERO AMMORTIZZATORE POST. REAR DAMPER	STOSSDÄMPFER HINTEN AMORTISSEUR AR.	1234 5678 9ABC	
02A		00232080121	TUERCA DADO NUT	MUTTER ECROU	1234 5678 9ABC	
03A		267038	ARANDELA RONDELLA WASHER	U.SCHEIBE RONDELLE	1234 5678 9ABC	
04A		178150	SILENT-BLOCK SILENTBLOC SIL.BLOCK	PUFFER SILENTBLOC	1234 5678 9ABC	
05A		00000033080	ARANDELA RONDELLA WASHER	U.SCHEIBE RONDELLE	1234 5678 9ABC	
06A		232108	TUERCA DADO NUT	MUTTER ECROU	1234 5678 9ABC	
07A		00000023080	TUERCA DADO NUT	MUTTER ECROU	1234 5678 9ABC	
08A		597461	SOP. AMORTIGUADOR SUP. AMMORTIZZATORE SHOCK ABSORBER BRACKET	STOSSDAMPFER HALTER SUP. AMORTISSEUR	1234 5678 9ABC	
09A		00000004850	TORNILLO VITE SCREW	SCHRAUBE VIS	1234 5678 9ABC	
10A		268158	TORNILLO VITE SCREW	SCHRAUBE VIS	1234 5678 9ABC	
11A		178149	SILENT-BLOCK INF. TAMPONE INF. LOWER BUFFER	PUFFER U. SILENTBLOC INF.	1234 5678 9ABC	

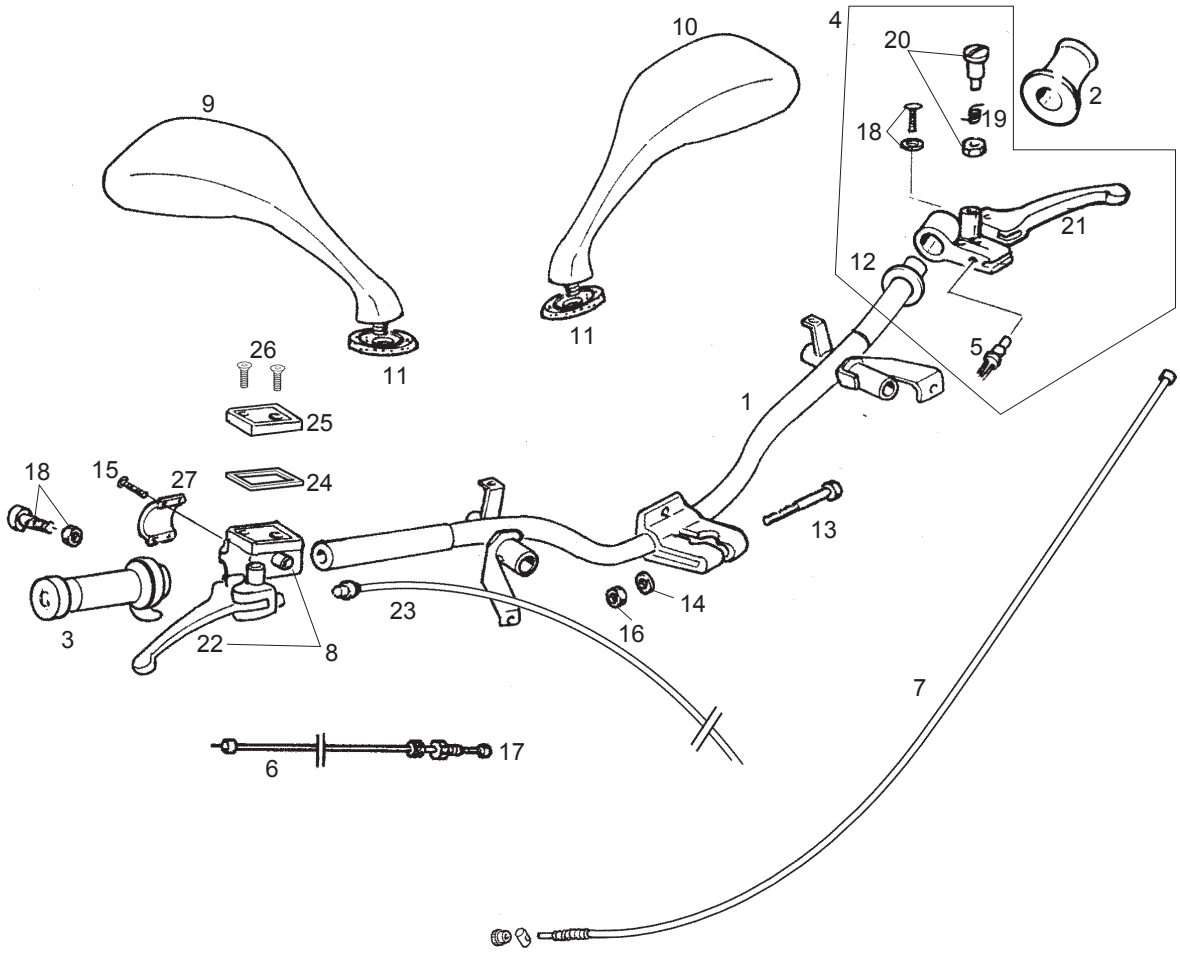

Fig.	Ver.	COD. KOD.	DESCRIPCIÓN DENOMINAZIONE NAME	BEZEICHNUNG DESIGNATION	MOD.	NOTAS NOTES NOTA MITSCHRIFT NOTES
01A		582032	MANILLAR MANUBRIO HANDLEBARS	LENKER GUIDON	1234 5678 9ABC	
02A		00G00908071	CTO. EMPUÑADURA MANOPOLA TWIST GRIP	GRIFF KOMPL. POIGNEE	1234 5678 9ABC	
03A		00G00909081	CTO. PUÑO GAS MANOPOLA ACCELERATORE THROTTLE TWIST GRIP	GASGRIFF KOMPL. ENS. POIGNEE GAZ	1234 5678 9ABC	
04A		00G02108611	CTO. PORTAMANETAS FRENO TRAS. MANICOTTO SLEEVE	MUFFE MANCHON	1234 5678 9ABC	
05A		00D01000701	INTERRUPTOR STOP INTERRUTTORE STOP STOP SWITCH	STOPSCHALTER INTERRUPTEUR STOP	1234 5678 9ABC	
06A		00G00911171	CABLE GAS MANICOTTO GAS THROTLE SLEEVE	GASDREHGRIFF MANCH.COMM.GAZ	1234 5678 9ABC	
07A		00G00907431	CABLE FRENO TRAS. CAVO-FODERO FRENO REAR BRAKE CABLE	BREMSZUG-HINTEN CABLE-GAINE FREIN AR.	1234 5678 9ABC	
08A		00G02103081	CTO. MANDO FRENO DEL. POMPA FRENO MASTER CIL.	HAUPTBREMSZYLINDER MAÎTRE CYLINDRE	1234 5678 9ABC	
09A		00G02211671	ESPEJO RETROV. DCHO. SPECHIO S. MIRROW L.	SPIEGEL LINKE RÉTROVISEUR GAUCHE	1234 5678 9ABC	
10A		00G04612921	ESPEJO RETROV. IZQDO. SPECHIO D. MIRROW R.	SPIEGEL RECHT RÉTROVISEUR DROITE	1234 5678 9ABC	
11A		00G04902341	JUNTA ESPEJO GUARNIZIONE PACKING	DICHTUNG JOINT	1234 5678 9ABC	

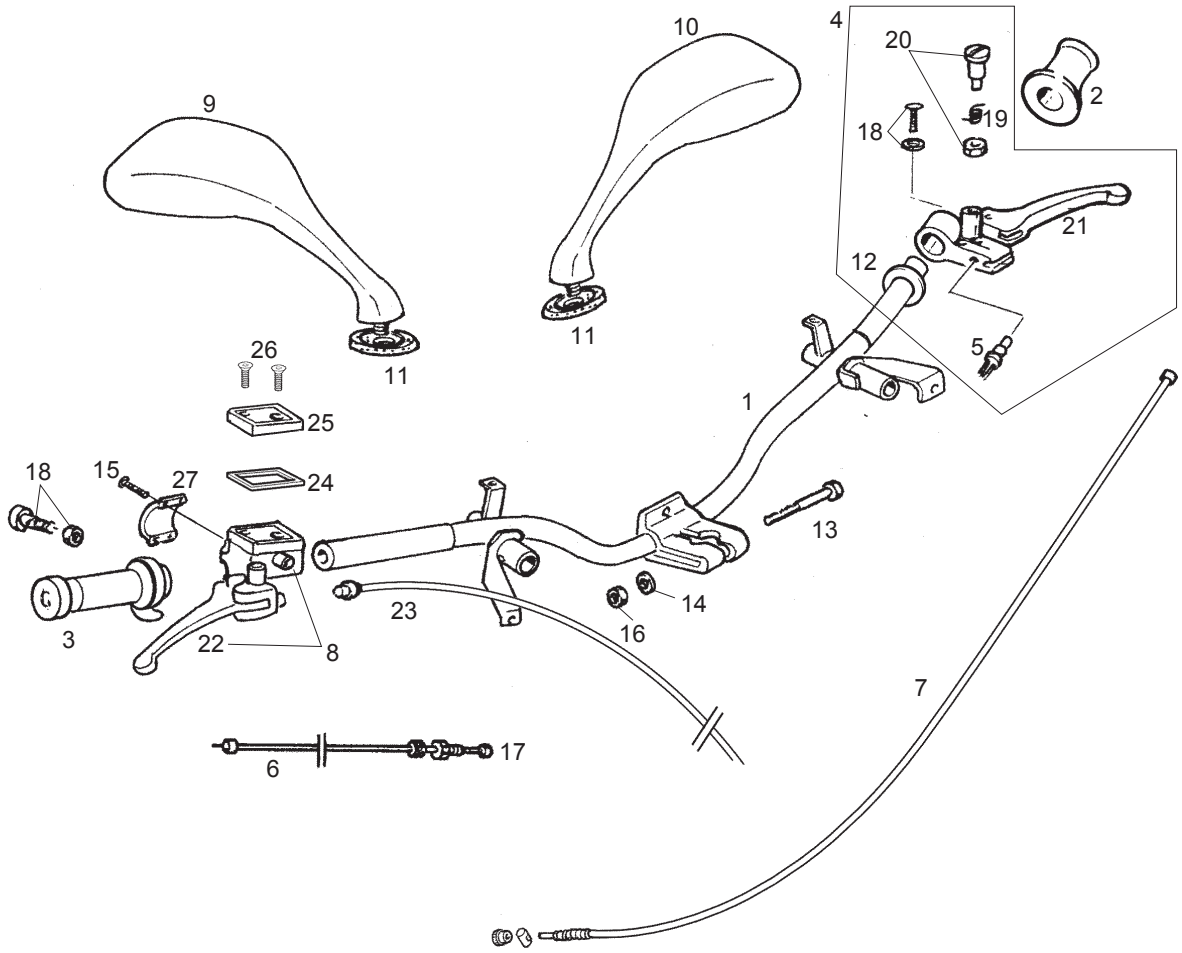

Fig.	Ver.	COD. KOD.	DESCRIPCIÓN DENOMINAZIONE NAME	BEZEICHNUNG DESIGNATION	MOD.	NOTAS NOTES NOTA MITSCHRIFT NOTES
12A		00G05800011	SEPARADOR EMPUÑADURA DISTANZIALE SPACER	DISTANZSTÜCK ENTRETOISE	1234 5678 9ABC	
13A		274939	TORNILLO BULLONE BOLT	BOLZEN BOULON	1234 5678 9ABC	
14A		178790	ARANDELA RONDELLA WASHER	U.SCHEIBE RONDELLE	1234 5678 9ABC	
15A		00000004620	TORNILLO 6X20 VITE 6X20 SCREW 6X20	SCHRAUBE 6X20 VIS 6X20	1234 5678 9ABC	
16A		015330	TUERCA DADO NUT	MUTTER ECROU	1234 5678 9ABC	
17A		269145	TORNILLO REGULACIÓN VITE REG. SCREW	SCHRAUBE VIS	1234 5678 9ABC	
18A		123394	TORNILLO VITE BUSS. SCREW	SCHRAUBE VIS	1234 5678 9ABC	
19A		267948	MUELLE IZQ. MOLLA SX. SPRING,L.H.	FEDER RESSORT G.	1234 5678 9ABC	
20A		265249	TORNILLO VITE SCREW	SCHRAUBE VIS	1234 5678 9ABC	
21A		564681	PAL.FRENO LEVAFRENO BRAKE LEVER	BREMSHEBEL LEVIER DU FREIN	1234 5678 9ABC	
22A		00G00902201	R-MANETA FRENO DEL. MANOPOLA FRENO BRAKE LEVER	BREMSHEBEL KOMPL. MANETE DU FREIN AVANT	1234 5678 9ABC	

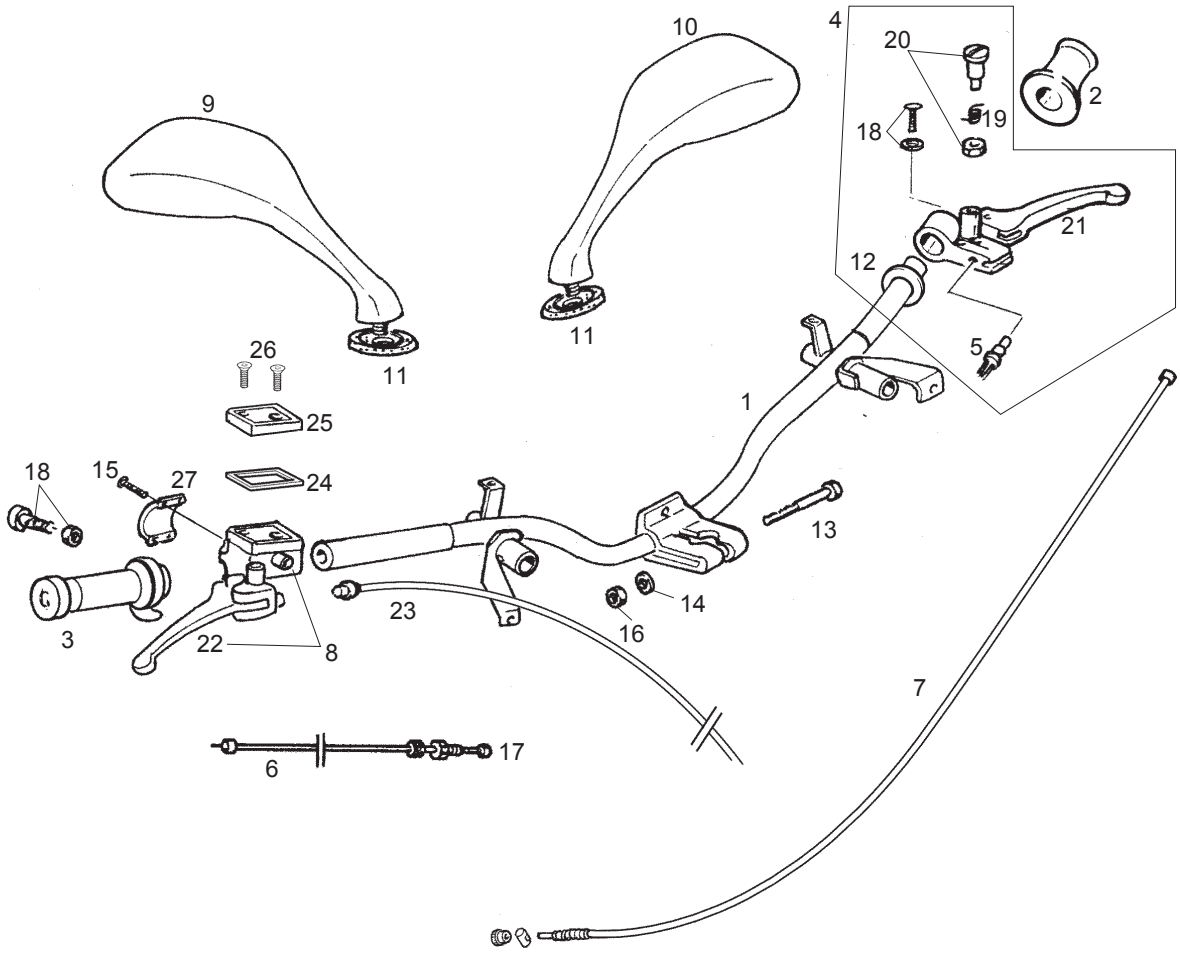

Fig.	Ver.	COD. KOD.	DESCRIPCIÓN DENOMINAZIONE NAME	BEZEICHNUNG DESIGNATION	MOD.	NOTAS NOTES NOTA MITSCHRIFT NOTES
23A		00G00906751	LATIGUILLO FRENO DEL. TUBO LIQ. FRE. BRAKE FLUID TUBE	BREMSSSCHLAUCH FLEXIBLE DU FREIN AVANT	1234 5678 9ABC	
24A		00H02100861	R-JUNTA TAPA DEP. LIQ. FRENO GUARNIZIONE COPERCHIO BRAKE FLUID RESERVOIR CAP SEAL	BREMSCECKELDICHTUNG R-JOINT COUV.RES.LIQ.FR.AV.	1234 5678 9ABC	
25A		00H02100191	R-TAPA DEPOSITO LIQ. FRENO DT. COPERCHIO SERBATOIO LIQUIDO BRAKE FLUID RESERVOIR CAP	BREMSFLUESSIGKEITSBEHAELTE R-COUV.RESER.LIQ.FREIN AVAN	1234 5678 9ABC	
26A		00014041200	TORNILLO VITE SCREW	SCHRAUBE VIS	1234 5678 9ABC	
27A		00D02100901	BRIDA FIJ. MANDO FRENO GHIERA COLLAR	ZÜGEL BRIDE	1234 5678 9ABC	

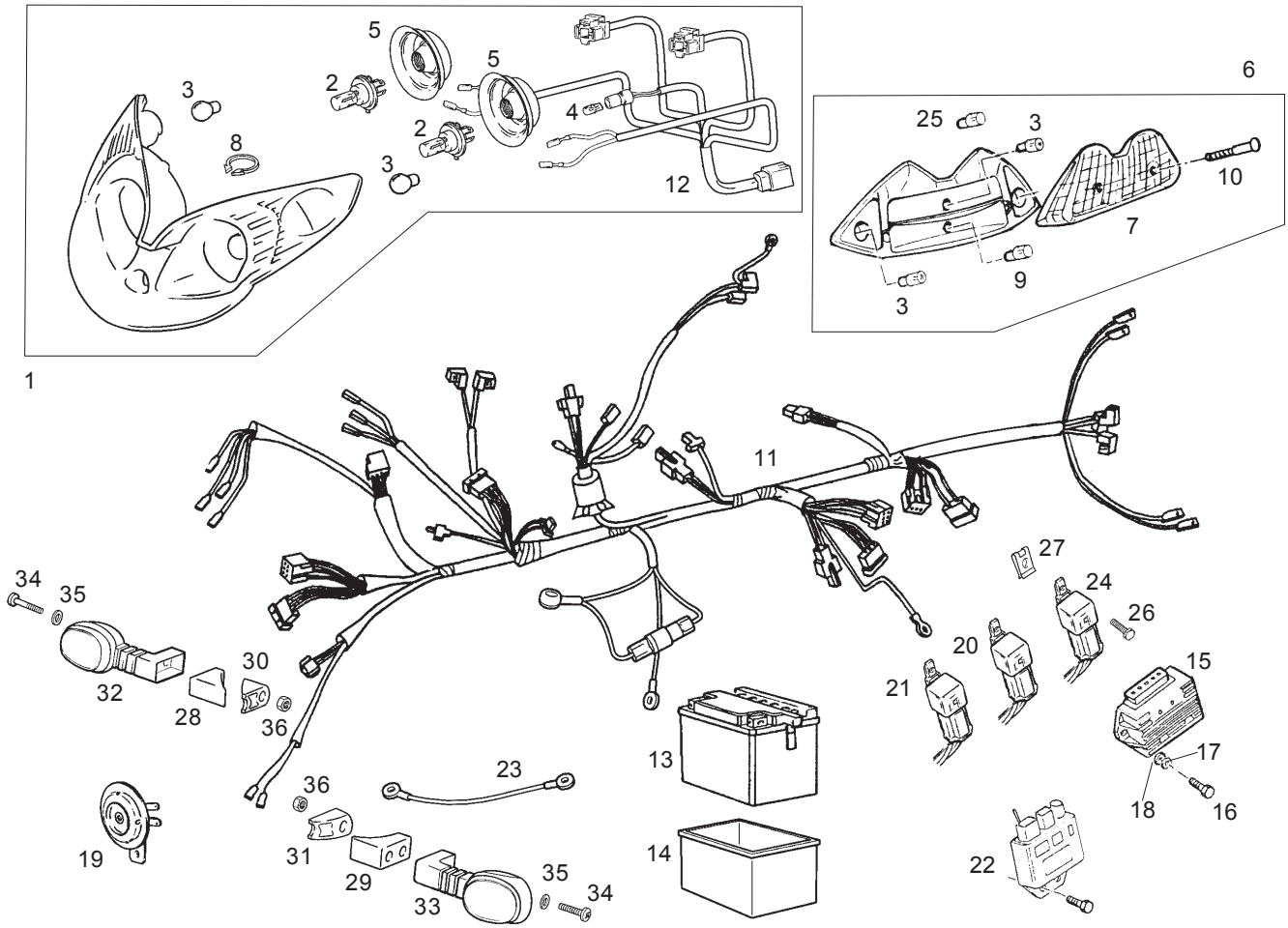

Fig.	Ver.	COD. KOD.	DESCRIPCIÓN DENOMINAZIONE NAME	BEZEICHNUNG DESIGNATION	MOD.	NOTAS NOTES NOTA MITSCHRIFT NOTES
01A		00G02301001	CTO FARO DT C/INTTES GR.OTTICO LIGHT UNIT	SCHEINWERFER BLOCOPTIQUE	1 2 3 4 5 6 7 8	
01B		00G02302001	CTO FARO DT C/INTTES GR.OTTICO LIGHT UNIT	SCHEINWERFER BLOCOPTIQUE	1 2 3 4 5 6 7 8	UNITED KINGDOM
01C		00G01025011	CTO FARO DT BLD 150 USA GR.OTTICO U.S.A. LIGHT UNIT U.S.A.	SCHEINWERFER U.S.A. BLOCOPTIQUE U.S.A.	9 A B C	
02A		00G01000131	BOMBILLA 12V-35/35 LAMPADA 12V-35/35 BULB 12V-35/35	LAMPE 12V-35/35 AMPOULE 12V-35/35	1 2 3 4 5 6 7 8 9 A B C	
03A		0000A517011	BOMBILLA 12V-10W LAMPADA 12V-10W BULB 12V-10W	LAMPE 12V-10W AMPOULE 12V-10W	1 2 3 4 5 6 7 8 9 A B C	
04A		00G02301331	LAMPARA POSICION 12V 5W T10 LAMPADA 12V-5W BULB 12V-5W	LAMPE 12V-5W AMPOULE 12V-5W	1 2 3 4 5 6 7 8 9 A B C	
05A		00G05702141	CAPUCHON GOMA GR.CAVETTI CABLE HARN.	KABELBAUM FAISCEAUDE CÂBLES	1 2 3 4 5 6 7 8 9 A B C	
06A		00G02301601	CTO FARO TRAS C/INTTES FANALE POST. TAIL LAMP	RÜCKLEUCHTE FEU AR.	1 2 3 4 5 6 7 8	
06B		00G02302601	CTO FARO TRAS C/INTTES FANALE POST. U.S.A. TAIL LAMP U.S.A.	RÜCKLEUCHTE U.S.A. FEU AR. U.S.A.	9 A B C	
07A		00G01005341	CRISTAL PILOTO TRASPARENTE GLASS	KAPPE TRANSPARENT	1 2 3 4 5 6 7 8	
07B		00G01006341	CRISTAL PILOTO U.S.A. TRASPARENTE U.S.A. GLASS U.S.A.	KAPPE U.S.A. TRANSPARENT U.S.A.	9 A B C	

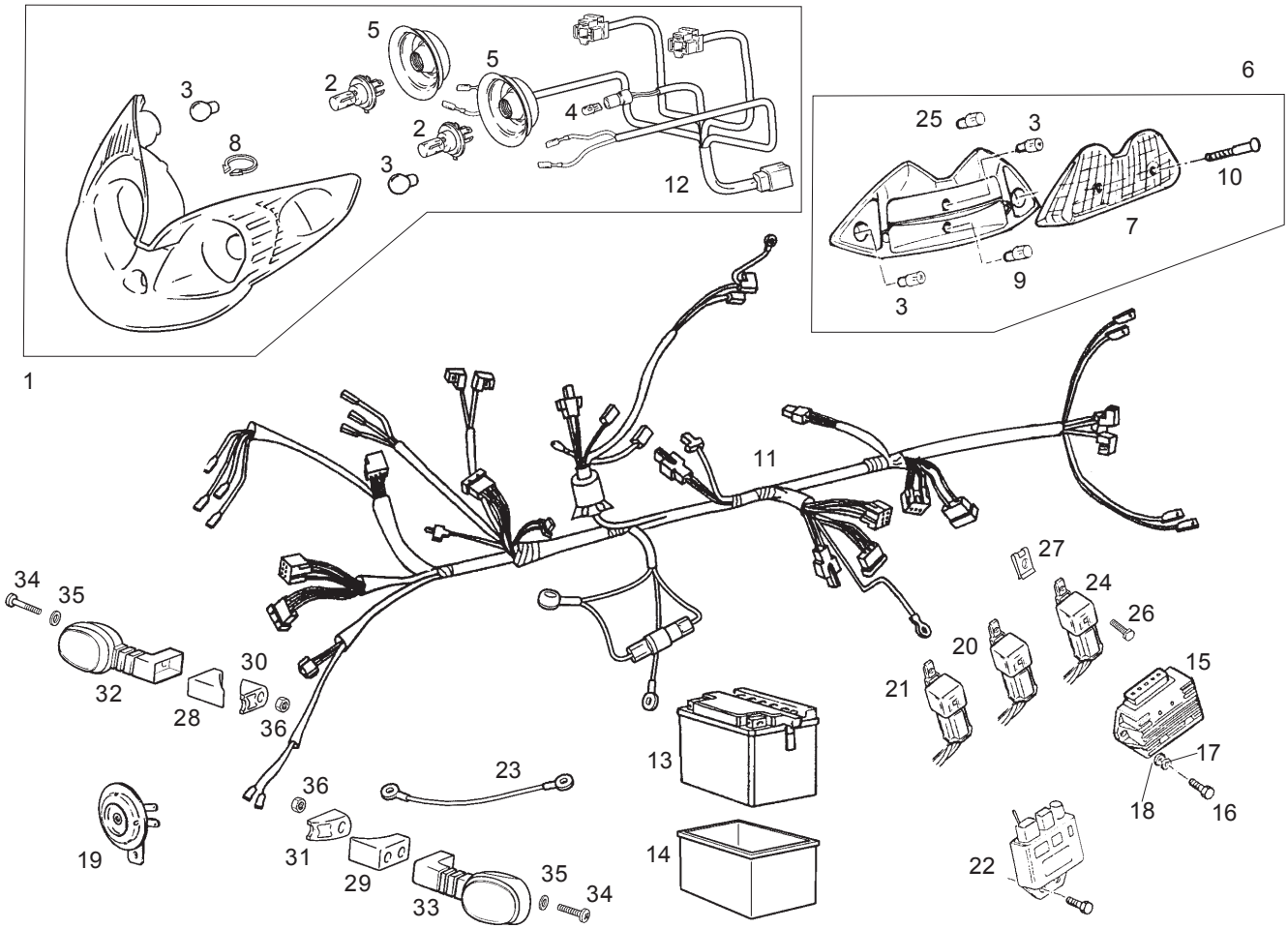

Fig.	Ver.	COD. KOD.	DESCRIPCIÓN DENOMINAZIONE NAME	BEZEICHNUNG DESIGNATION	MOD.	NOTAS NOTES NOTA MITSCHRIFT NOTES
08A		00G01000451	PASACABLES PASSACAVO GROMMET	KABELDURCHGANG PASSE-CÂBLE	1234 5678 9ABC	
09A		00F01020371	LAMPARA LUZ POSIC. 12V 5W LAMPADA 12V-5W BULB 12V-5W	LAMPE 12V-5W AMPOULE 12V-5W	1234 5678 9ABC	
10A		290944	TORNILLO VITE SCREW	SCHRAUBE VIS	1234 5678 9ABC	
11A		00G01035301	INSTALACIO ELECTRICA INSTALLAZIONE ELETTRICA ELECTRICAL INSTALATIONS	KABELBAUM INSTALLATION ELECTRIQUE	1234 5678	
11B		00G01038301	INSTALACIO ELECTRICA INSTALLAZIONE ELETTRICA ELECTRICAL INSTALATIONS	KABELBAUM INSTALLATION ELECTRIQUE	9ABC	
12A		00G05701011	SCTO. INSTALACION FARO IMPIANTO FANALINO POSTERIORE TAILLIGHT WIRING ASSY	KABELSATZ FAISCEAU PHARE TEMOIN	1234 5678 9ABC	
13A		00G03303401	BATERIA 12V-9AH BATTERIA 12V-9AH BATTERY 12V-9AH	BATTERIE 12V-9AH BATTERIE 12V-9AH	1234 5678 9ABC	
14A		299047	CAJA BATERIA VASCHETTA FLOAT CH.	SCHWIMMERGEHÄUSE CUVETTE	1234 5678 9ABC	
15A		82501R	REGULADOR REGOLATORE REGULATOR	REGLER RÉGULATEUR	1234 5678 9ABC	
16A		031091	TORNILLO BULLONE BOLT	BOLZEN BOULON	1234 5678 9ABC	
17A		016406	ARANDELA RONDELLA WASHER	U.SCHEIBE RONDELLE	1234 5678 9ABC	

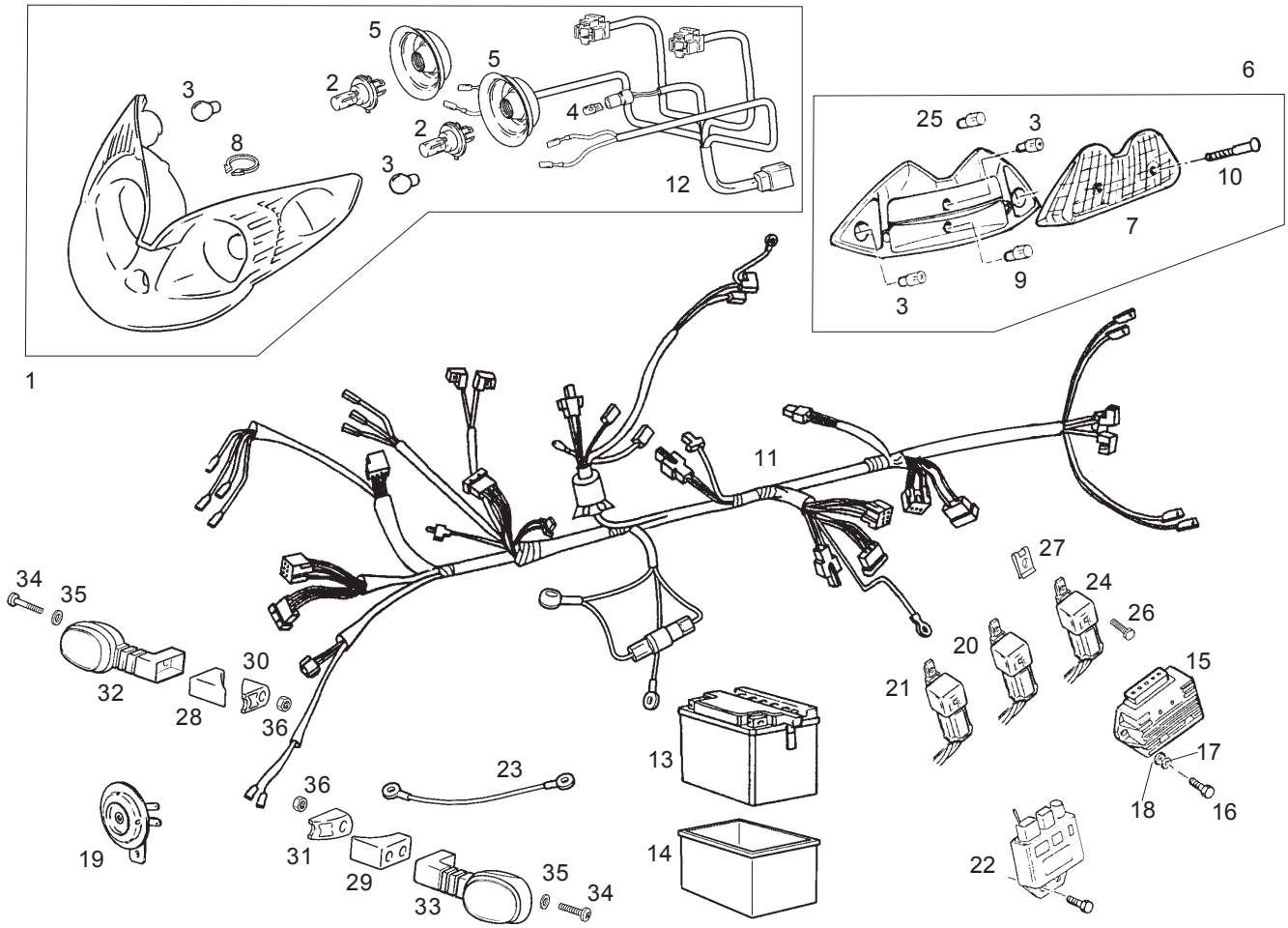

Fig.	Ver.	COD. KOD.	DESCRIPCIÓN DENOMINAZIONE NAME	BEZEICHNUNG DESIGNATION	MOD.	NOTAS NOTES NOTA MITSCHRIFT NOTES
18A		003056	ARANDELA RONDELLA WASHER	U.SCHEIBE RONDELLE	1234 5678 9ABC	
19A		294828	CLAXON CLAXON HORN	HUPE AVERTISSEUR SONORE	1234 5678 9ABC	
20A		58002R	RELE LUZ TELERUTTORE REM.CONTROL SWITCH	FERNSCHALTER RELAIS	1234 5678 9ABC	
21A		582518	RELE ARR. ELECTR. TELERUTTORE REM.CONTROL SWITCH	FERNSCHALTER RELAIS	1234 5678 9ABC	
22A		827830	CDI 125 CDI 125 CDI 125	CDI 125 CDI 125	1234	
22B		486954	CDI 151 CDI 151 CDI 151	CDI 151 CDI 151	5678 9ABC	
23A		581310	CABLE MASA BATERIA CAVETTO BATTERIA BATTERY WIRE	KABEL BATTERIE CÂBLE BATTERIE	1234 5678 9ABC	
24A		00G05700711	RELE CIRCUITO LUCES BLD USA TELERUTTORE CONTROL SWITCH	FERNSCHALTER RELAIS	9ABC	
25A		00G01002371	BOMBILLA 12V-21W LAMPADA 12V-21W BULB 12V-21W	LAMPE 12V-21W AMPOULE 12V-21W	9ABC	
26A		00011241300	TOR. RED. CRUZ 4,2X13 VITE T. TONDA CROCE 4,2X13 ROUNDHEAD SCREW 4,2X13	SCHRAUBE 4,2X13 VIS T.RON.CROIX 4,2X13	9ABC	
27A		00G01500691	TUERCA DADO NUT	MUTTER ECROU	9ABC	

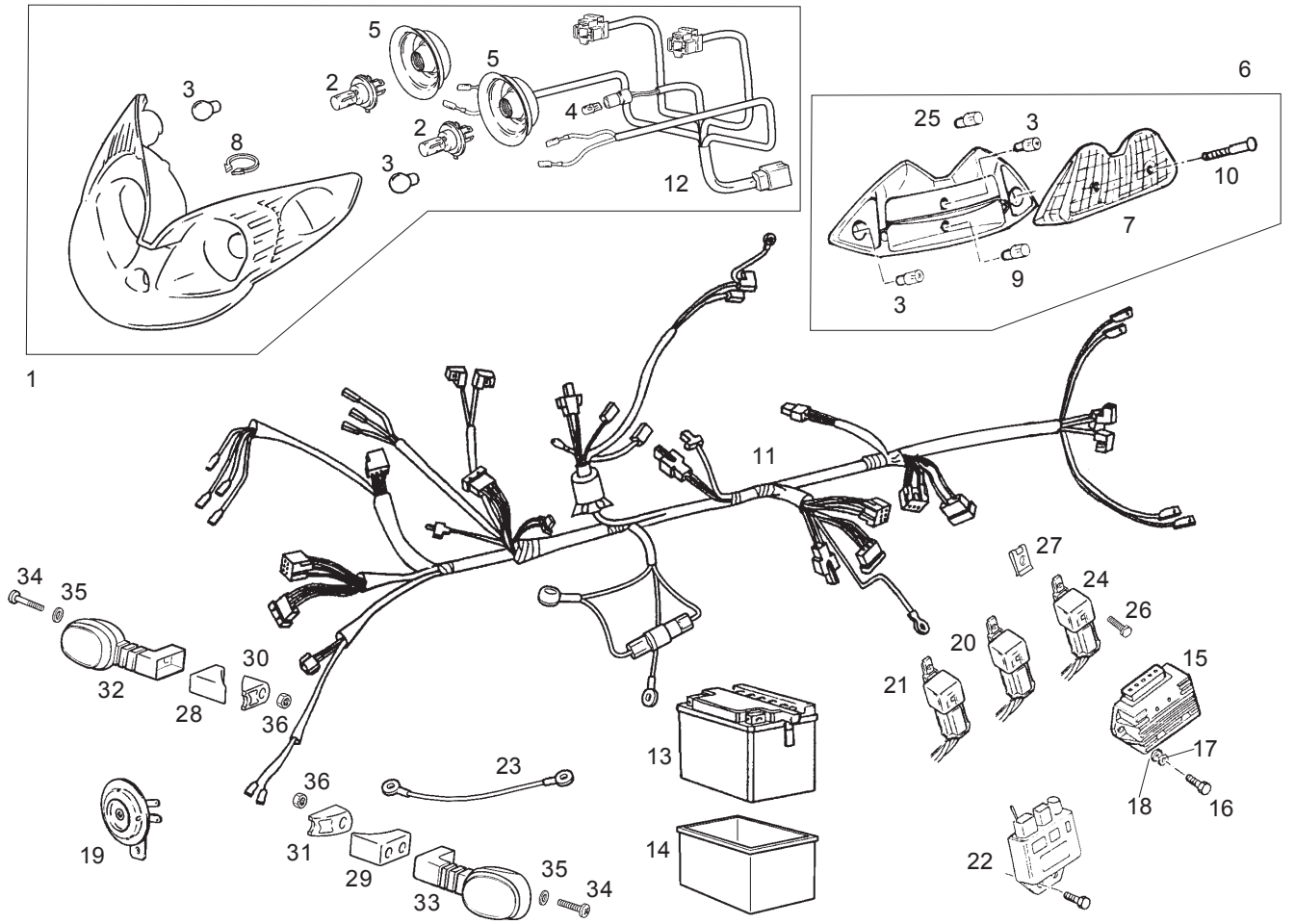

Fig.	Ver.	COD. KOD.	DESCRIPCIÓN DENOMINAZIONE NAME	BEZEICHNUNG DESIGNATION	MOD.	NOTAS NOTES NOTA MITSCHRIFT NOTES
28A		00G01700191	SOPORTE INTTE DR BLD USA SUP. INDIC. DIREZIONE DS. U.S.A. RH TURN SIGNAL LIGHT SUP.	BLINKER HALTER RECHT SUP. CLIGNOTEURS DROITE	9ABC	
29A		00G01700201	SOPORTE INTTE IZQ BLD USA SUP. INDIC. DIREZIONE IZ. U.S.A. LH TURN SIGNAL LIGHT SUP.	BLINKER HALTER LINKE SUP. CLIGNOTEURS GAUCHE	9ABC	
30A		00G01700501	BASE SOPORTE INTTE DR BLD USA BASE SUP. INDIC. DIREZIONE DS. U.S.A. BASE RH TURN SIGNAL LIGHT SUP.	BLINKER HALTER RECHT BASE BASE SUP. CLIGNOTEURS DROITE	9ABC	
31A		00G01700511	BASE SOPORTE INTTE IZQ BLD USA BASE SUP. INDIC. DIREZIONE IZ. U.S.A. BASE LH TURN SIGNAL LIGHT SUP.	BLINKER HALTER LINKE BASE BASE SUP. CLIGNOTEURS GAUCHE	9ABC	
32A		00G01704021	CTO FARO DT DR ATL USA INDIC.DIREZIONE TURN SIGNAL LIGHT REAR RH	BLINKER HINTEN CLIGNOTEURS AR. DROITE	9ABC	
33A		00G01704311	CTO FARO DT IZQ ATL USA INDIC.DIREZIONE TURN SIGNAL LIGHT REAR LH	BLINKER HINTEN CLIGNOTEURS AR. GAUCHE	9ABC	
34A		00004164000	TORNILLO C/ALLEN 6M100X40 NG VITE TESTA ALLEN 6M100X40 SCREW M6X40	SCHRAUBE 6M100X40 VIS A TETE ALLEN 6M100X40	9ABC	
35A		00000031060	ARANDELA PLANA D6 RONDELLA PIATTA D6 MACHINED FLAT WASHER D6	SCHEIBE D6 ROND. PLATE MECANISEE D6	9ABC	
36A		00000023060	TUERCA AUTOROSCANTE 6M100 ZN B DADO AUTOBLOCCANTE 6M100 SELF-LOCKING NUT M6	MUTTER ECROU INDESSERRABLE 6M100	9ABC	

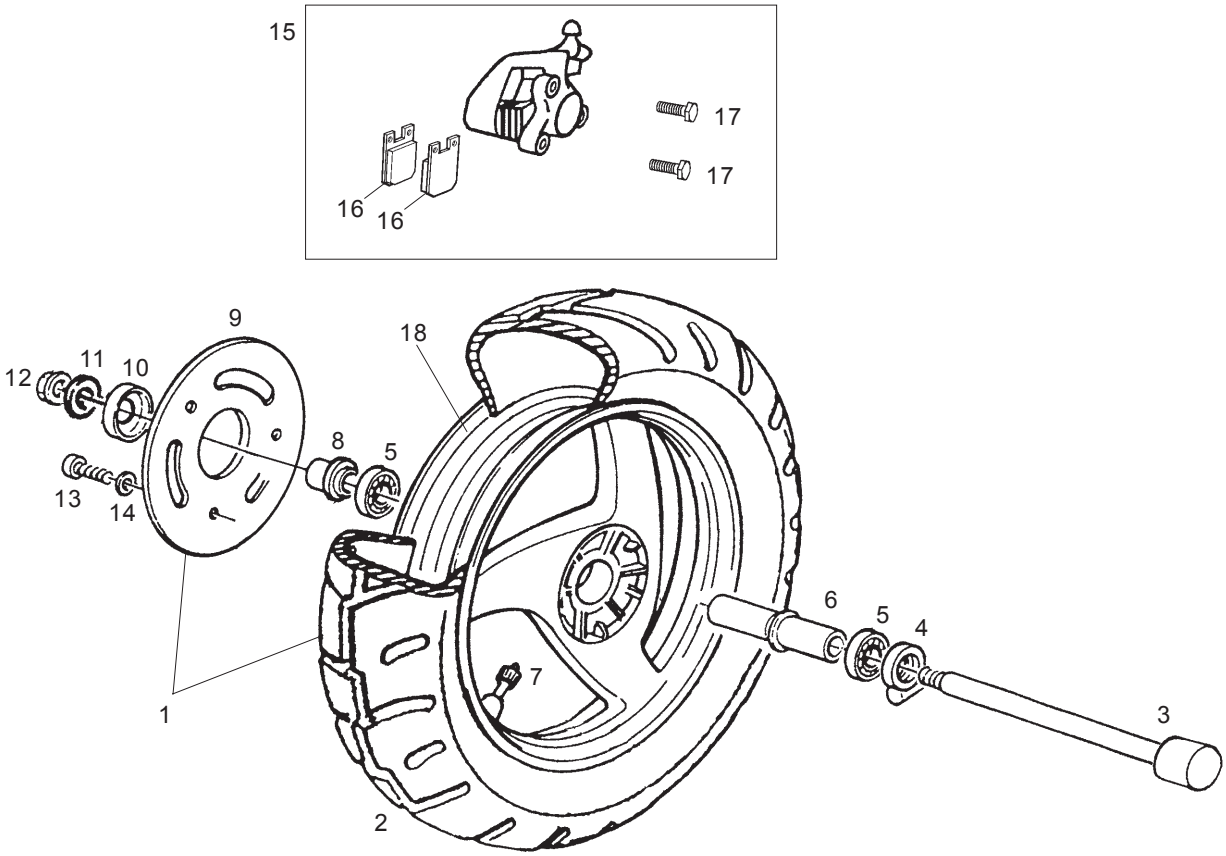

Fig.	Ver.	COD. KOD.	DESCRIPCIÓN DENOMINAZIONE NAME	BEZEICHNUNG DESIGNATION	MOD.	NOTAS NOTES NOTA MITSCHRIFT NOTES
01A		00G01221001	CTO. LLANTA DELANTERA CON DISCO CERCHIO ANTERIORE CON DISCO FRONT WHEEL ASSEMBLY WITH DISC	FELGE VORNE MIT BREMSCHEIBE ENS. JANTE DE DEVANT AVEC DISQUE	1 2 3 4 5 6 7 8 9 A B C	
02A		00G01211111	CUBIERTA DELANTERA COPERTONE TYRE	REIFEN PNEU	1 2 3 4 5 6 7 8 9 A B C	
03A		563446	EJE RUEDA ASSE SHAFT	ACHSE ESSIEU	1 2 3 4 5 6 7 8 9 A B C	
04A		CM064502	REENVIO RINVIO RETURN UNIT.	TACHOANTRIEB RENVOI DE ROUE	1 2 3 4 5 6 7 8 9 A B C	
05A		327187	COJINETE CUSCINETTO BEARING	LAGER ROULEMENT	1 2 3 4 5 6 7 8 9 A B C	
06A		563410	DISTANCIADOR DISTANZIALE SPACER	DISTANZSTÜCK ENTRETOISE	1 2 3 4 5 6 7 8 9 A B C	
07A		00G04702091	VÁLVULA AIRE VALVOLA VALVE	VENTIL VOLET DE AIR	1 2 3 4 5 6 7 8 9 A B C	
08A		271748	DISTANCIADOR DISTANZIALE SPACER	DISTANZSTÜCK ENTRETOISE	1 2 3 4 5 6 7 8 9 A B C	
09A		00G01206021	DISCO FRENO DISCO FRENO BRAKE PLATE	BREMSCHEIBE DISQUE FREIN	1 2 3 4 5 6 7 8 9 A B C	
10A		271744	ANILLO DE PROTECCIÓN ANELLO PROTEZIONE GUARD RING	SCHUTZRING ANNEAU DE PROTECTION	1 2 3 4 5 6 7 8 9 A B C	
11A		271740	TUERCA DADO NUT	MUTTER ECROU	1 2 3 4 5 6 7 8 9 A B C	

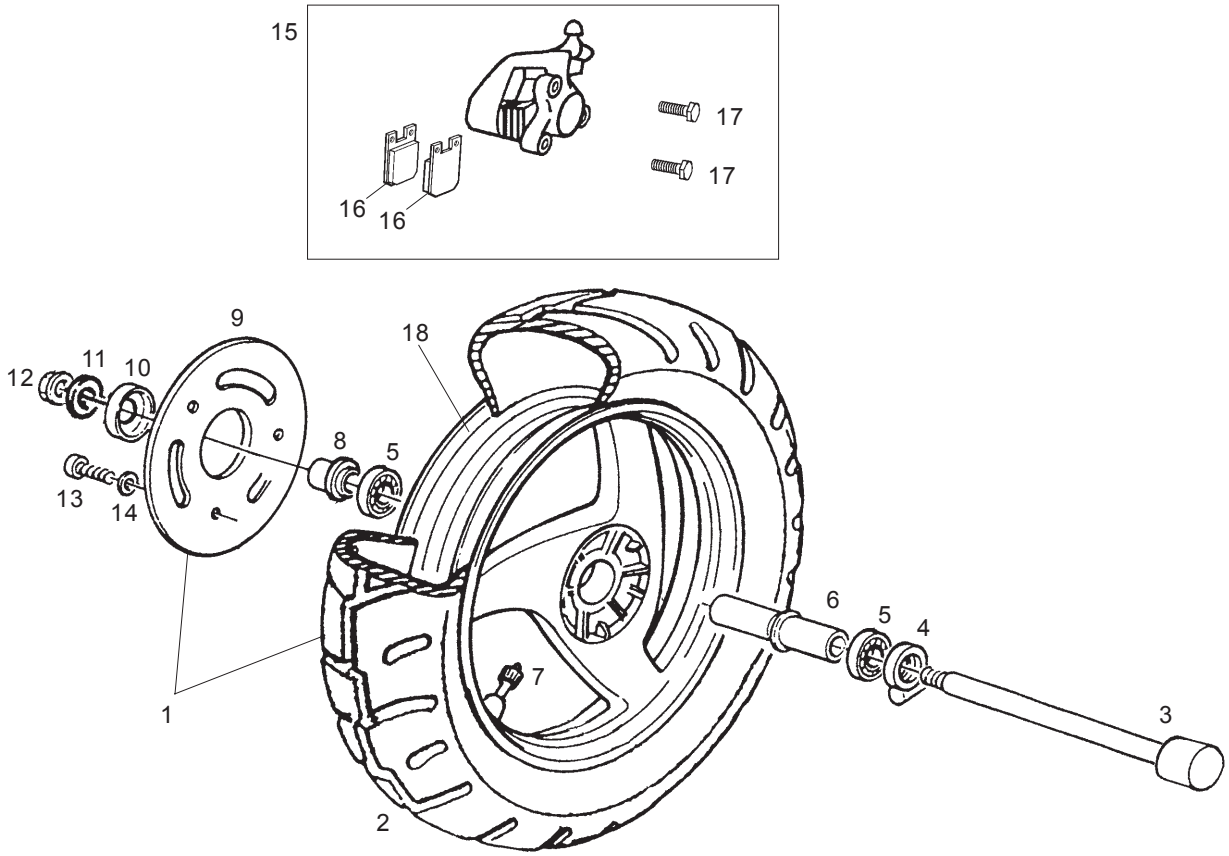

Fig.	Ver.	COD. KOD.	DESCRIPCIÓN DENOMINAZIONE NAME	BEZEICHNUNG DESIGNATION	MOD.	NOTAS NOTES NOTA MITSCHRIFT NOTES
12A		271740	TUERCA DADO NUT	MUTTER ECROU	1234 5678 9ABC	
13A		271147	TORNILLO VITE SCREW	SCHRAUBE VIS	1234 5678 9ABC	
14A		274706	ARANDELA RONDELLA WASHER	U.SCHEIBE RONDELLE	1234 5678 9ABC	
15A		00G01205191	PINZA FRENO PINZA FRENO CALIPER	BREMSZANGE ETRIER DE FREIN	1234 5678 9ABC	
16A		00G01202221	PASTILLA FRENO PASTIGLIA FRENO BRAKE PAD	BREMSBELAG PLAQUETTE DE FREIN	1234 5678 9ABC	
17A		00000004830	TORNILLO M8X30 VITE M8X30 SCREW M8X30	SCHRAUBE M8X30 VIS M8X30	1234 5678 9ABC	
18A		00G01208951	CTO. LLANTA DELANTERA CERCHIO ANTERIORE FRONT WHEEL ASSEMBLY	FELGE VORNE ENS. JANTE DE DEVANT	1234 5678 9ABC	

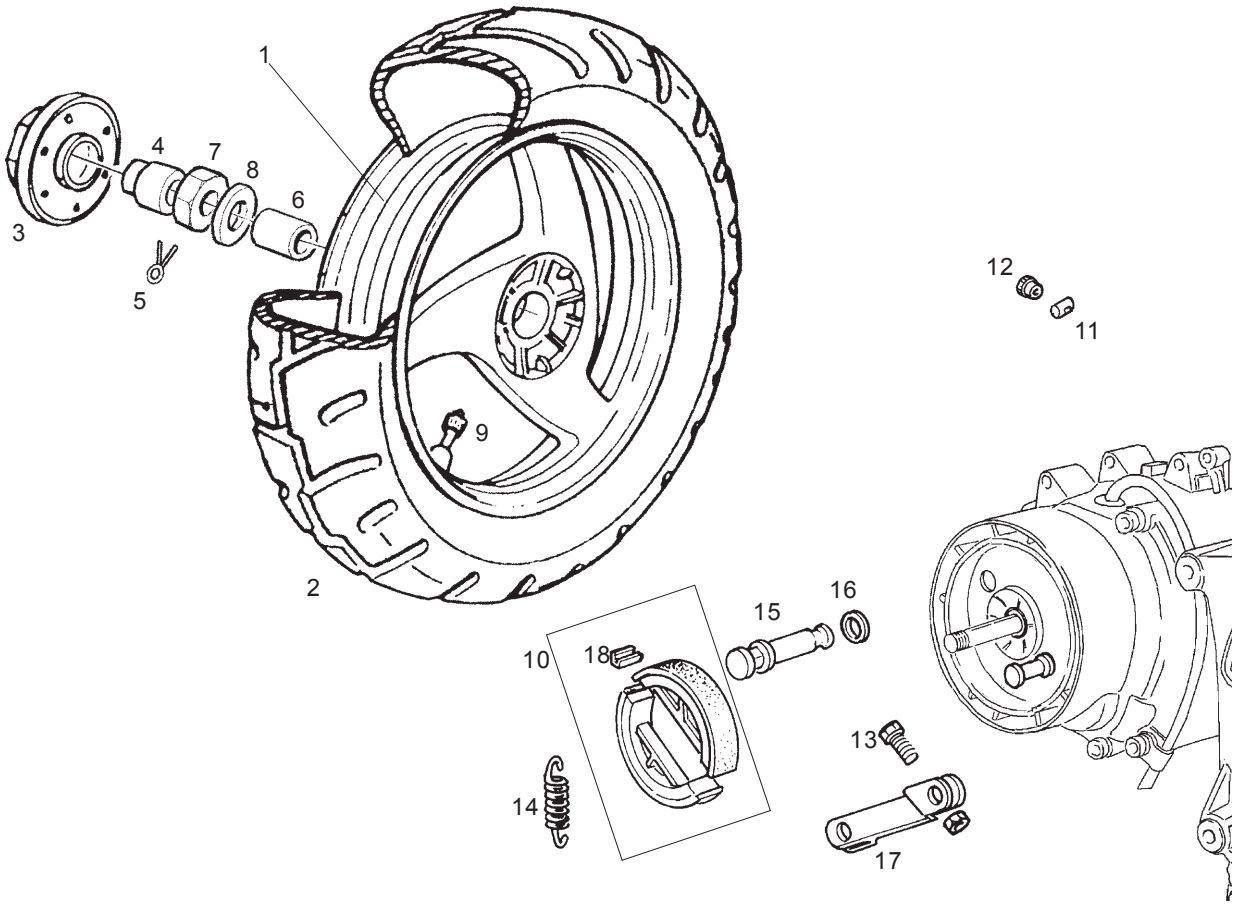

Fig.	Ver.	COD. KOD.	DESCRIPCIÓN DENOMINAZIONE NAME	BEZEICHNUNG DESIGNATION	MOD.	NOTAS NOTES NOTA MITSCHRIFT NOTES
01A		00G01311351	R-CTO. LLANTA TRASERA CERCHIO POSTERIORE REAR WHEEL ASSY	FELGE HINTEN R-S.ENS.JANTE ARRIERE	1234 5678 9ABC	
02A		00G01211111	CUBIERTA 130/60-13 COPERTONE TYRE	REIFEN PNEU	1234 5678 9ABC	
03A		00G01301161	TAPACUBOS COPERCHIO COVER	DECKEL COUVERCLE	1234 5678 9ABC	
04A		00G02400111	CAPUCHÓN CAPPELLOTTO CAP	KAPPE CACHE	1234 5678 9ABC	
05A		00702009321	PASADOR COPPIGLIA SPLIT PIN	SPLINT GOUPILLE	1234 5678 9ABC	
06A		487475	SEPARADOR RUEDA TRAS. DISTANZIALE SPACER	DISTANZSTÜCK ENTRETOISE	1234 5678 9ABC	
07A		563728	TUERCA DADO NUT	MUTTER ECROU	1234 5678 9ABC	
08A		273099	ARANDELA PLANA RONDELLA PIANA PLAIN WASHER	U.SCHEIBE RONDELLE PLATE	1234 5678 9ABC	
09A		00G04702091	VÁLVULA AIRE VALVOLA ARIA AIR VALVE	VENTIL VOLET DE AIR	1234 5678 9ABC	
10A		CM060402	CTO.MORDAZA FRENO COPPIA GANASCE FRENO BRAKE SHOES COUPLE	BREMSBACKENSATZ COUPLE MÂCHOIRES FREIN	1234 5678 9ABC	
11A		00G01100111	RODILLO FRENO TRAS. PERNO PIN	ZAPFEN PIVOT	1234 5678 9ABC	

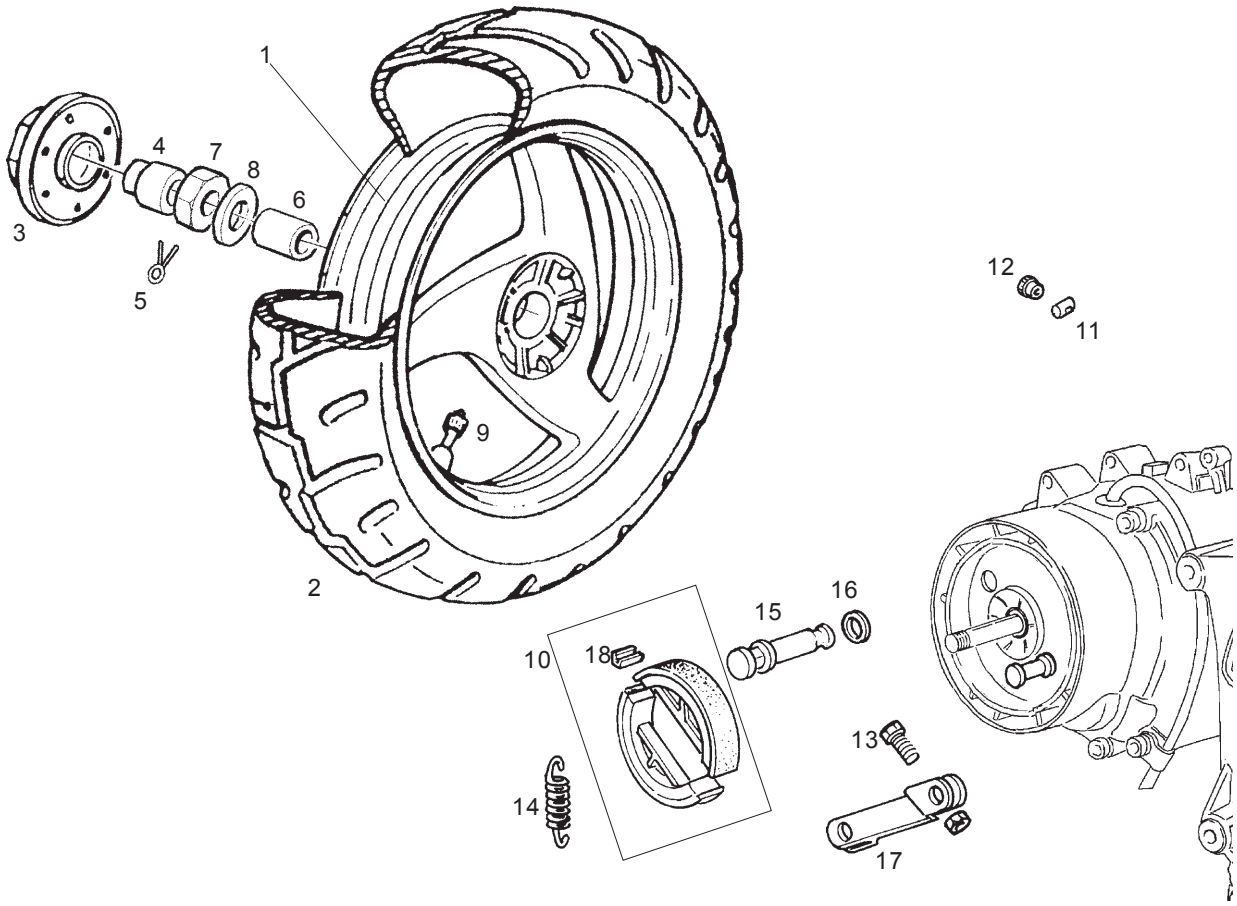

Fig.	Ver.	COD. KOD.	DESCRIPCIÓN DENOMINAZIONE NAME	BEZEICHNUNG DESIGNATION	MOD.	NOTAS NOTES NOTA MITSCHRIFT NOTES
12A		00G01100121	PALOMILLA FRENO TRAS. REGISTRO FR. BRAKE ADJ.SCREW	BREMSEINSTELLSCHR. VIS RÉGL.FREIN	1 2 3 4 5 6 7 8 9 A B C	
13A		289731	TORNILLO VITE FISS. SEC.SCREW	SCHRAUBE VIS FIX.	1 2 3 4 5 6 7 8 9 A B C	
14A		266725	MUELLE MOLLA SPRING	FEDER RESSORT	1 2 3 4 5 6 7 8 9 A B C	
15A		564136	LEVA FRENO LEVA FRENO BRAKE LEVER	BREMSHEBEL LEVIER DU FREIN	1 2 3 4 5 6 7 8 9 A B C	
16A		564134	ARO O-RING O-RING	O-RING O-RING	1 2 3 4 5 6 7 8 9 A B C	
17A		564215	LEVA FRENO LEVA FRENO BRAKE LEVER	BREMSHEBEL LEVIER DU FREIN	1 2 3 4 5 6 7 8 9 A B C	
18A		266724	CHAPA PIASTRA PLATE	PLATTE PLAQUE	1 2 3 4 5 6 7 8 9 A B C	

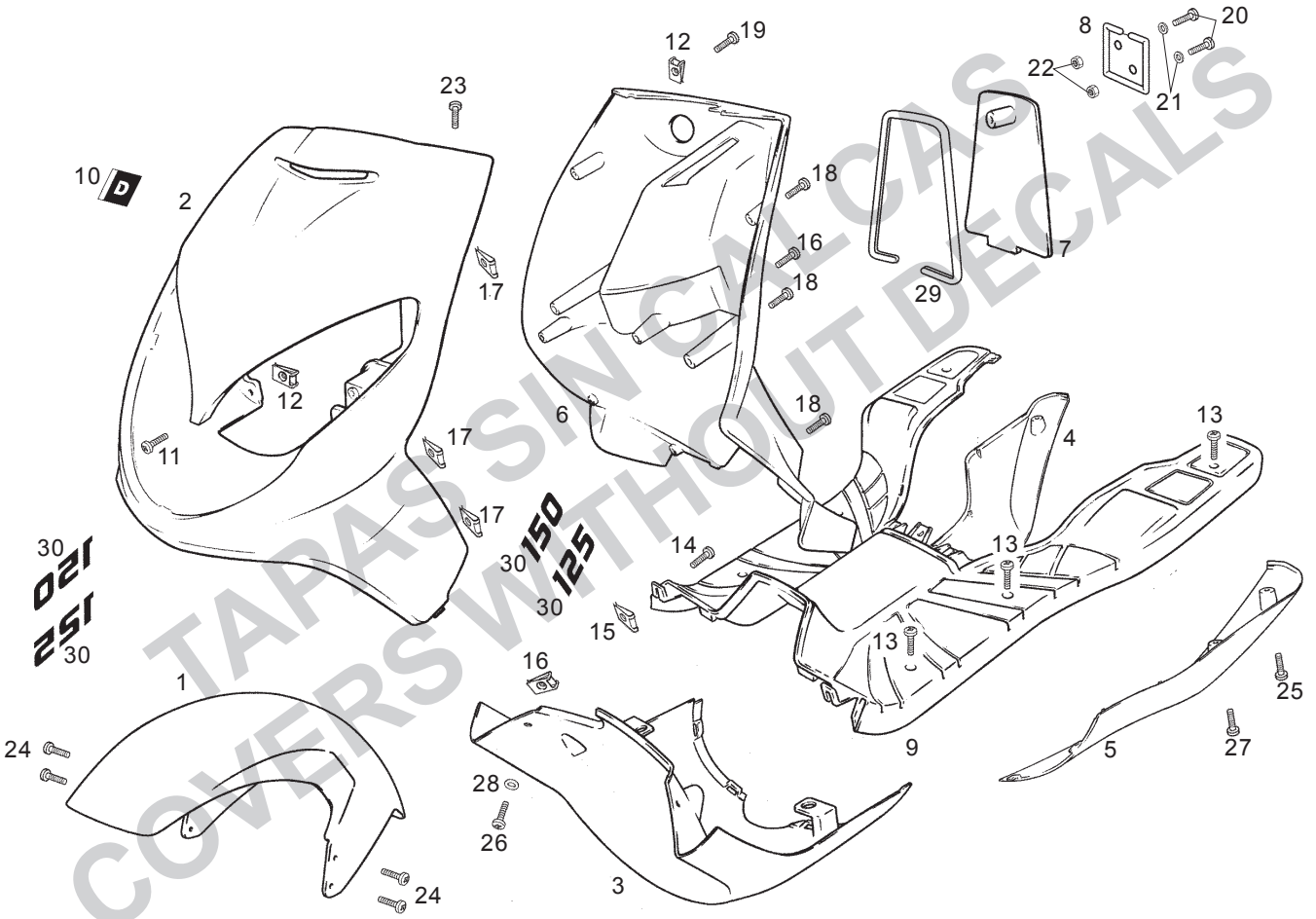

Fig.	Ver.	COD. KOD.	DESCRIPCIÓN DENOMINAZIONE NAME	BEZEICHNUNG DESIGNATION	MOD.	NOTAS NOTES NOTA MITSCHRIFT NOTES
01A		00G00704028	GUARDABARRO DT ROJO PARAFANGO ANTERIORE FRONT FENDER	KOTFLUGEL VORNE GARDE BOUE AV.	1 5 9	
01B		00G00704025	GUARDABARRO DT AZUL PARAFANGO ANTERIORE FRONT FENDER	KOTFLUGEL VORNE GARDE BOUE AV.	2 6 A	
01C		00G00704026	GUARDABARRO DT PLATA PARAFANGO ANTERIORE FRONT FENDER	KOTFLUGEL VORNE GARDE BOUE AV.	3 7 B	
01D		00G00704027	GUARDABARRO DT NEGRO PARAFANGO ANTERIORE FRONT FENDER	KOTFLUGEL VORNE GARDE BOUE AV.	4 8 C	
02A		00G01503358	ESCUDO FRONTAL ROJO SCUDO ANTERIORE FRONT SHIELD	FRONTSCHILD ECU FRONTAL	1 5 9	
02B		00G01503355	ESCUDO FRONTAL AZUL SCUDO ANTERIORE FRONT SHIELD	FRONTSCHILD ECU FRONTAL	2 6 A	
02C		00G01503356	ESCUDO FRONTAL PLATA SCUDO ANTERIORE FRONT SHIELD	FRONTSCHILD ECU FRONTAL	3 7 B	
02D		00G01503357	ESCUDO FRONTAL NEGRO SCUDO ANTERIORE FRONT SHIELD	FRONTSCHILD ECU FRONTAL	4 8 C	
03A		00G01503281	QUILLA ANTERIOR GRIS PARTICULA SPOILER ANTERIORE FRONT SPOILER	FRONT SPOILER SPOILER FRONTALE	1234 5678 9ABC	
04A		00G01506232	QUILLA POSTERIOR DR GRIS PART. SPOILER POST. DE. LH REAR SPOILER	RE. HINTEN SPOILER SPOILER ARRIERE DR.	1234 5678 9ABC	
05A		00G05906512	QUILLA POSTERIOR IZ GRIS PART. SPOILER POST. SI. RH REAR SPOILER	LI. HINTEN SPOILER SPOILER ARRIERE GA.	1234 5678 9ABC	

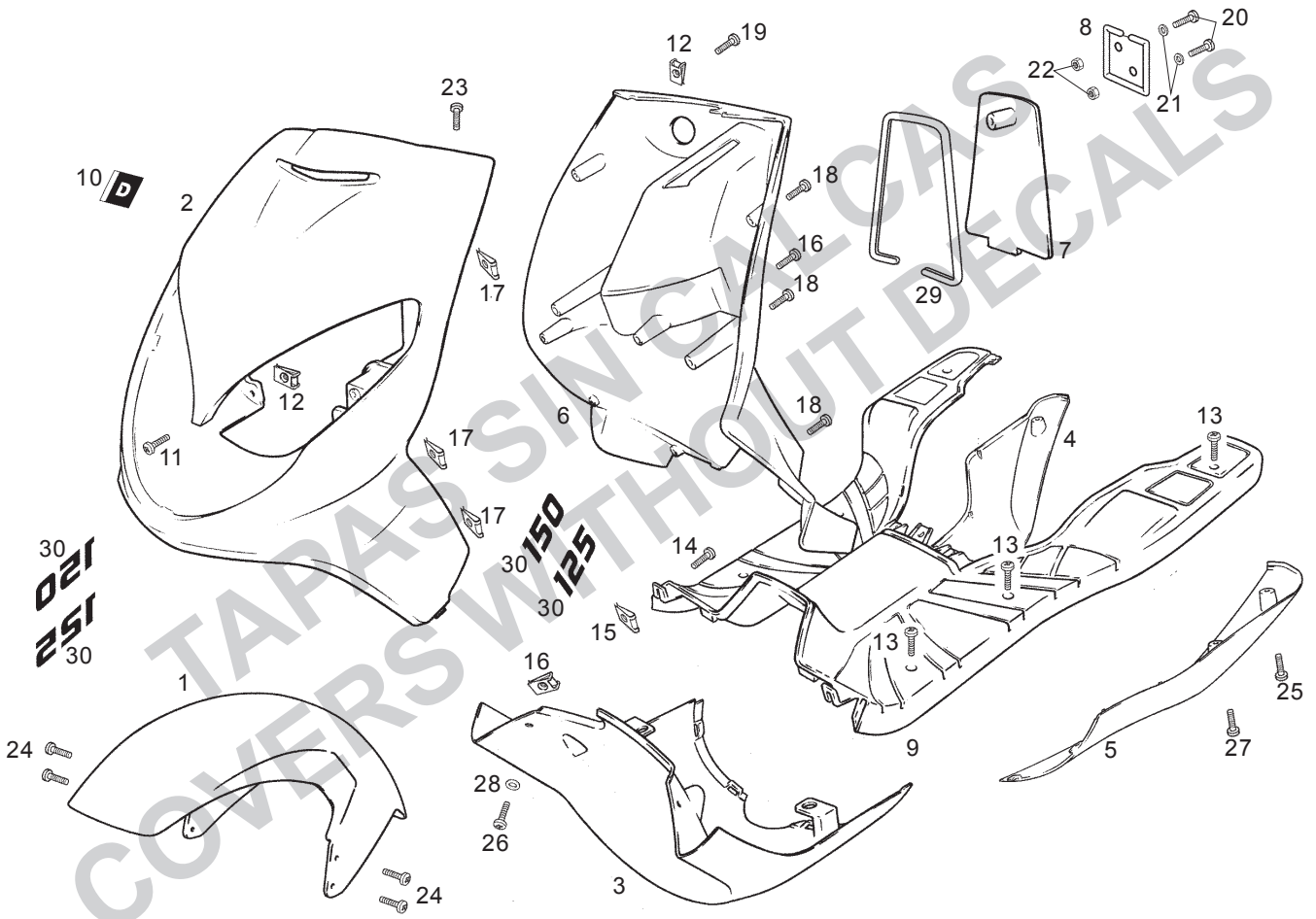

Fig.	Ver.	COD. KOD.	DESCRIPCIÓN DENOMINAZIONE NAME	BEZEICHNUNG DESIGNATION	MOD.	NOTAS NOTES NOTA MITSCHRIFT NOTES
06A		00G04905762	SCTO INTERIOR ESCUDO FR. GRIS PART. CONTROSCUDO COUNTER SHIELD	FRONTSCHILD,INNEN CONTRE-TABLIER	1234 5678 9ABC	
07A		00G05903912	TAPA MALETA GRIS PART. COPERCHIO COVER	DECKEL COUVERCLE	1234 5678 9ABC	
08A		00G06301111	GANCHO GANCIO HOOK	HAKEN CROCHET	1234 5678 9ABC	
09A		00G01505092	REPOSAPIES GRIS PART. APPOGGIAPIEDI FOOTREST	FUSS-STUETZE REPOSE-PIED	1234 5678 9ABC	
10A		00G04616123	CALCA «D» ESCUDO FRONTAL ADESIVO DECAL	SCHRIFTZUG ADHESIF	1 5 9	
10B		00G04616121	CALCA «D» ESCUDO FRONTAL ADESIVO DECAL	SCHRIFTZUG ADHESIF	234 678 ABC	
11A		00H05900021	SCTO. TOR. RED CRUZ M6X100X16 VITE TESTA TONDA CROCE M6X100X16 ROUNDHEAD PHI. SCR. M6X100X16	SCHRAUBE M6X100X16 VIS T.RON.CROIX M6X100X16	1234 5678 9ABC	
12A		00D01501371	TUERCA RAPIDA M6 DADO M6 NUT M6	MUTTER M6 ECROU M6	1234 5678 9ABC	
13A		00H01501701	TOR.C/RED.ALLEN.6M100X16 VITE TONDO ALLEN 6M100X16 ALLEN ROUND HEAD SCR.6M100X16	SCHRAUBE 6M100X16 BOULON BOMBEE ALLEN 6M100X16	1234 5678 9ABC	
14A		00012152000	TOR. RED. CRUZ M5X80X20 VITE T. TONDA CROCE M5X80X20 ROUNDHEAD SCREW M5X80X20	SCHRAUBE M5X80X20 VIS T.RON.CROIX M5X80X20	1234 5678 9ABC	
15A		00H01500691	TUERCA RAPIDA M5 DADO M5 NUT M5	MUTTER M5 ECROU M5	1234 5678 9ABC	

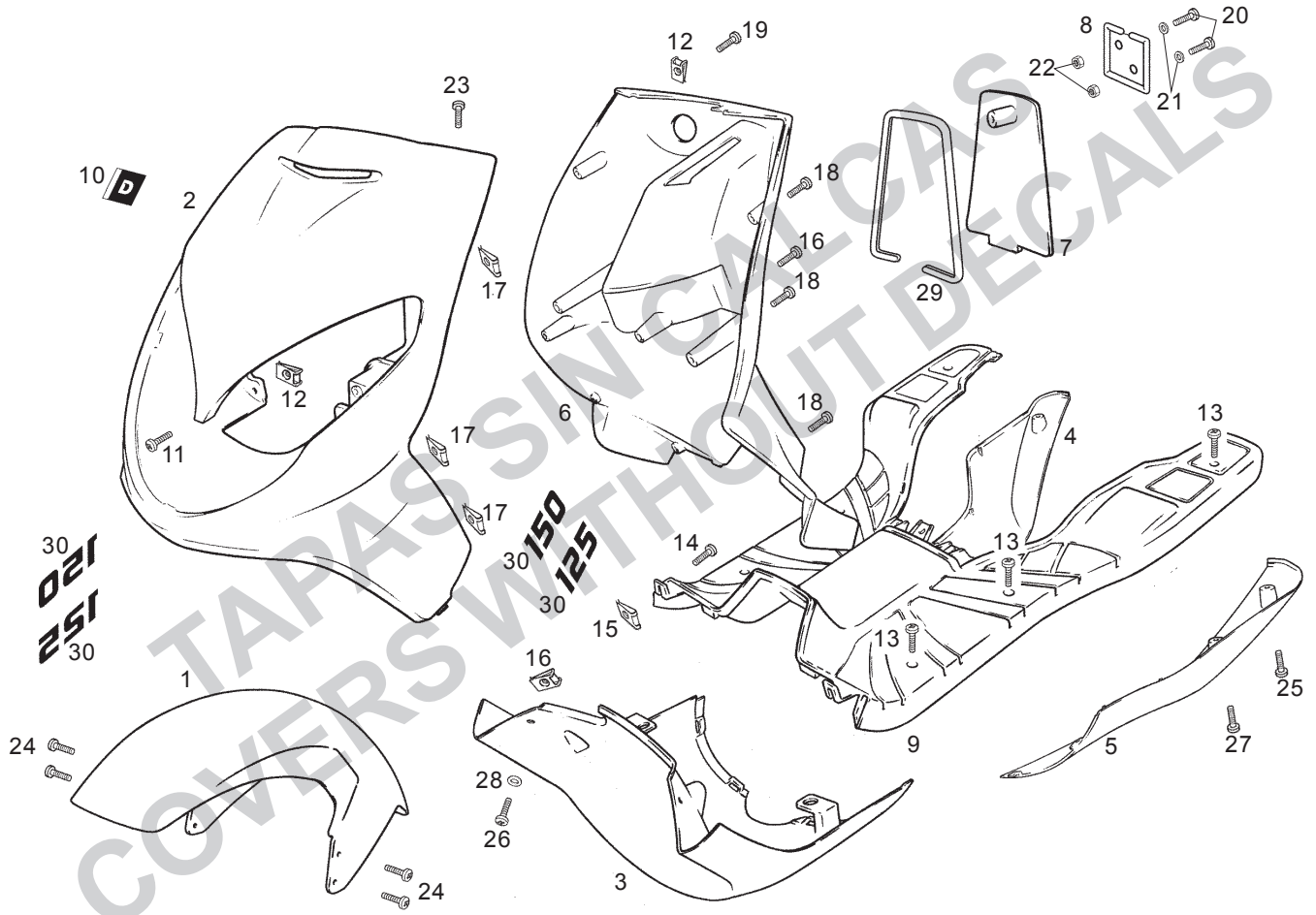

Fig.	Ver.	COD. KOD.	DESCRIPCIÓN DENOMINAZIONE NAME	BEZEICHNUNG DESIGNATION	MOD.	NOTAS NOTES NOTA MITSCHRIFT NOTES
16A		00012055000	TOR. RED. CRUZ M5X80X50 VITE T. TONDA CROCE M5X80X50 ROUNDHEAD SCREW M5X80X50	SCHRAUBE M5X80X50 VIS T.RON.CROIX M5X80X50	1234 5678 9ABC	
17A		00G04401461	TUERCA RAPIDA M5 DADO M5 NUT M5	MUTTER M5 ECROU M5	1234 5678 9ABC	
18A		00012053500	TOR. RED. CRUZ M5X80X35 VITE T. TONDA CROCE M5X80X35 ROUNDHEAD SCREW M5X80X35	SCHRAUBE M5X80X35 VIS T.RON.CROIX M5X80X35	1234 5678 9ABC	
19A		00012061600	TOR. RED. CRUZ M6X100X16 VITE T. TONDA CROCE M6X100X16 ROUNDHEAD SCREW M6X100X16	SCHRAUBE M6X100X16 VIS T.RON.CROIX M6X100X16	1234 5678 9ABC	
20A		00000012415	TOR. RED. CRUZ M4X70X15 VITE T. TONDA CROCE M4X70X15 ROUNDHEAD SCREW M4X70X15	SCHRAUBE M4X70X15 VIS T.RON.CROIX M4X70X15	1234 5678 9ABC	
21A		00000031040	ARANDELA PLANA M4 RONDELLA PIANA M4 PLAIN WASHER M4	U.SCHEIBE M4 RONDELLE PLATE M4	1234 5678 9ABC	
22A		00000023040	TCA.AUTOBLOC. 4M70 D985 DADO AUTOBLOCCANTE 4M70 SELF-LOCKING NUT 4M70	MUTTER SELBSTS ECROU INDESSERABLE4M70	1234 5678 9ABC	
23A		00012151500	TOR. RED. CRUZ M5X80X15 VITE T. TONDA CROCE M5X80X15 ROUNDHEAD SCREW M5X80X15	SCHRAUBE M5X80X15 VIS T.RON.CROIX M5X80X15	1234 5678 9ABC	
24A		00008161800	TOR.C/RED.ALLEN.6M100X14 VITE TONDO ALLEN 6M100X14 ALLEN ROUND HEAD SCR.6M100X14	SCHRAUBE 6M100X14 BOULON ALLEN 6M100X14	1234 5678 9ABC	
25A		00F05900041	SCTO. TOR. RED CRUZ M6X100X16 VITE TESTA TONDA CROCE M6X100X16 ROUNDHEAD PHI. SCR. M6X100X16	SCHRAUBE M6X100X16 VIS T.RON.CROIX M6X100X16	1234 5678 9ABC	
26A		00012051200	TOR. RED. CRUZ M5X80X12 VITE T. TONDA CROCE M5X80X12 ROUNDHEAD SCREW M5X80X12	SCHRAUBE M5X80X12 VIS T.RON.CROIX M5X80X12	1234 5678 9ABC	

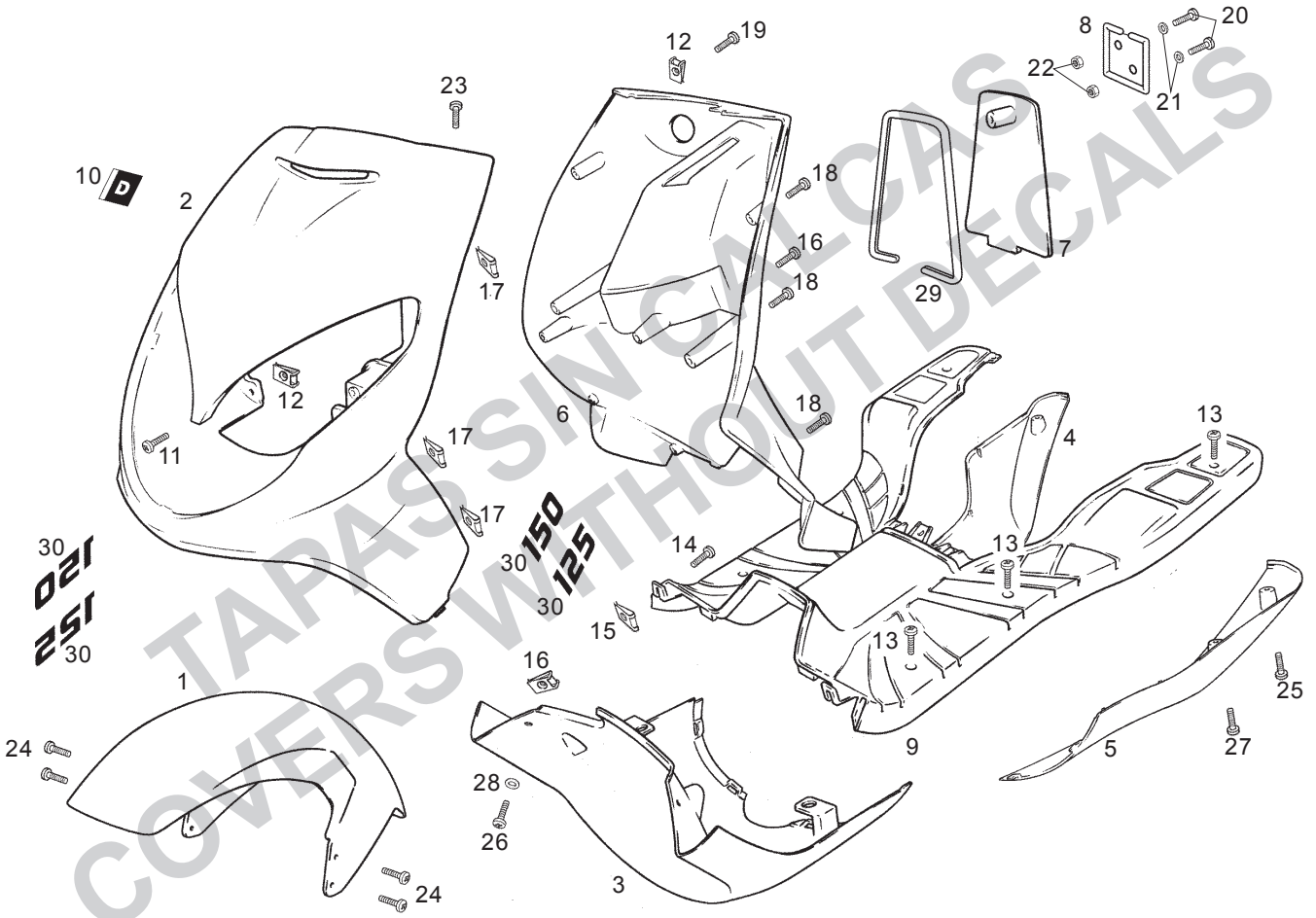

Fig.	Ver.	COD. KOD.	DESCRIPCIÓN DENOMINAZIONE NAME	BEZEICHNUNG DESIGNATION	MOD.	NOTAS NOTES NOTA MITSCHRIFT NOTES
27A		00011051801	TOR. AUTR. D5,1X8 VITE AUTOFILETTANTE D5,1X8 SELF-TAPPING SCREW D5,1X8	GEWINDESCHNEIDSCHRAUBE D5,1X8 VIS TARAUD D5,1X8	1234 5678 9ABC	
28A		00000031050	ARANDELA RONDELLA WASHER	U.SCHEIBE RONDELLE	1234 5678 9ABC	
29A		00G05903621	JUNTA TAPA MALETA GUARNIZIONE COPERCHIO COFANETT COVER JOINT	DCHTUNG KOFFER-DECKEL JOINT COUVERCLE COFFRE	1234 5678 9ABC	
30A		00G04605201	CALCA ESCUDO FRONTAL BLD 125cc ADESIVO 125cc DECAL 125cc	SCHRIFTZUG 125cc ADHESIF 125cc	1234	
30B		00G04606201	CALCA ESCUDO FRONTAL BLD 150cc ADESIVO 150cc DECAL 150cc	SCHRIFTZUG 150cc ADHESIF 150cc	5678 9ABC	

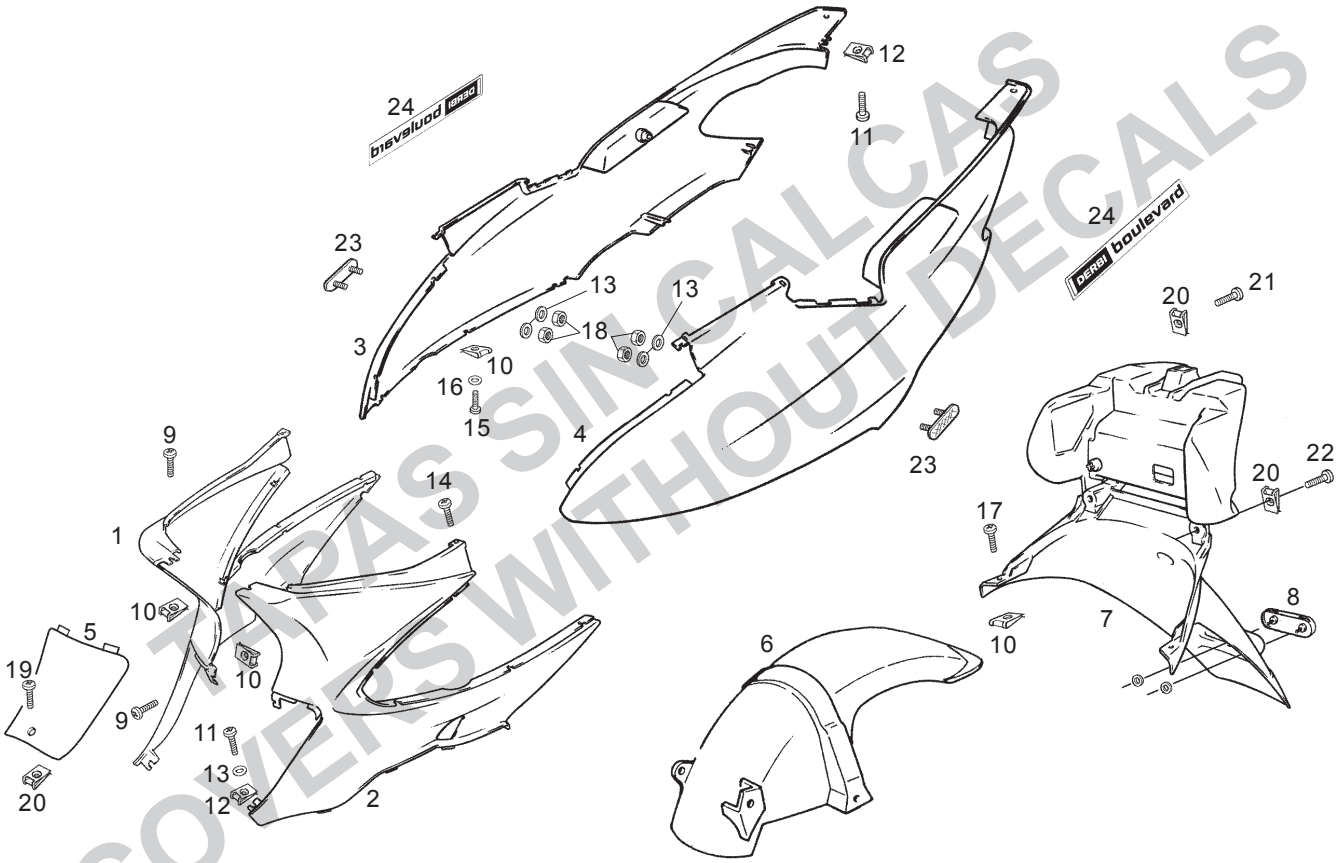

TAPAS SIN CALCAS
COVERS WITHOUT DECALS

Fig.	Ver.	COD. KOD.	DESCRIPCIÓN DENOMINAZIONE NAME	BEZEICHNUNG DESIGNATION	MOD.	NOTAS NOTES NOTA MITSCHRIFT NOTES
01A		00G06803232	LATERAL ANTERIOR DR. GRIS PART. COPERCHIO LATERALE ANT. DE. RH SIDE FRONT COVER	SEITENABDECKUNG LINKE VORNE COUV. LATERAL DR. AVANT	1234 5678 9ABC	
02A		00G06803322	LATERAL ANTERIOR IZ. GRIS PART. COPERCHIO LATERALE ANT. SI. LH SIDE FRONT COVER	SEITENABDECKUNG RECHT VORNE COUV. LATERAL GA. AVANT	1234 5678 9ABC	
03A		00G00502088	TAPA LATERAL DR ROJO COPERCHIO LATERALE DESTRO RH SIDE COVER	SEITENABDECKUNG RECHTS COUVERCLE LATERAL DR.	1 5 9	
03B		00G00502085	TAPA LATERAL DR AZUL COPERCHIO LATERALE DESTRO RH SIDE COVER	SEITENABDECKUNG RECHTS COUVERCLE LATERAL DR.	2 6 A	
03C		00G00502086	TAPA LATERAL DR PLATA COPERCHIO LATERALE DESTRO RH SIDE COVER	SEITENABDECKUNG RECHTS COUVERCLE LATERAL DR.	3 7 B	
03D		00G00502087	TAPA LATERAL DR NEGRO COPERCHIO LATERALE DESTRO RH SIDE COVER	SEITENABDECKUNG RECHTS COUVERCLE LATERAL DR.	4 8 C	
04A		00G00502078	TAPA LATERAL IZQ ROJO COPERCHIO LATERALE SINISTRO LH SIDE COVER	SEITENABDECKUNG LINKS COUVERCLE LATERAL GA.	1 5 9	
04B		00G00502075	TAPA LATERAL IZQ AZUL COPERCHIO LATERALE SINISTRO LH SIDE COVER	SEITENABDECKUNG LINKS COUVERCLE LATERAL GA.	2 6 A	
04C		00G00502076	TAPA LATERAL IZQ PLATA COPERCHIO LATERALE SINISTRO LH SIDE COVER	SEITENABDECKUNG LINKS COUVERCLE LATERAL GA.	3 7 B	
04D		00G00502077	TAPA LATERAL IZQ NEGRO COPERCHIO LATERALE SINISTRO LH SIDE COVER	SEITENABDECKUNG LINKS COUVERCLE LATERAL GA.	4 8 C	
05A		00G05904892	TAPA REGISTRO CULATA GRIS PART. COPERCHIO MOTORE COUVERCLE REG.MOT	MOTORABDECKUNG INSP PLATE	1234 5678 9ABC	

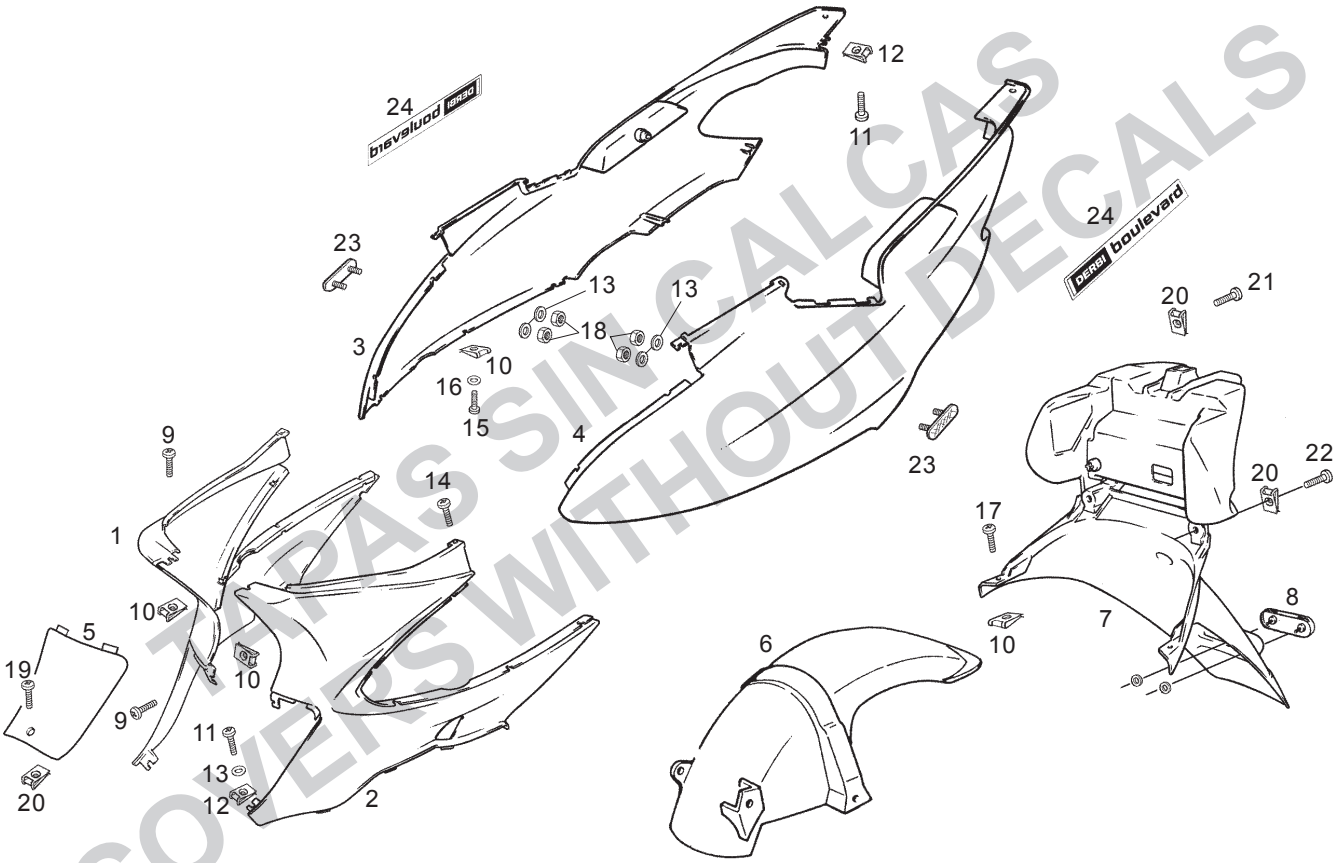

Fig.	Ver.	COD. KOD.	DESCRIPCIÓN DENOMINAZIONE NAME	BEZEICHNUNG DESIGNATION	MOD.	NOTAS NOTES NOTA MITSCHRIFT NOTES
06A		575824	GUARDABARRO TRASERO PARAFANGO POSTERIORE REAR MUDGUARD	KOTFLUGEL HI. GARDE-BOUE ARRIERE	1234 5678 9ABC	
07A		00G00708342	SUP. GUARDABARRO TR. GRIS PART. SUPP. PARAFANGHI POSTERI REAR MUDGUARD EXTENSION	SPRITZSCHUTZ HINTEN SUPPL. GARDE-BOUE ARRIERE	1234 5678 9ABC	
08A		00G04400752	CATADIOPTRICO CATADIOTTRO REFLECTOR	RÜCKSTRAHLER CATADIOPTRE	1234 5678 9ABC	
09A		00011241300	TOR. RED. CRUZ 4,2X13 DIN7981 VITE T. TONDA CROCE 4,2X13 DIN7981 ROUNDHEAD SCREW 4,2X13 DIN7981	SCHRAUBE 4,2X13 DIN7981 VIS T.RON.CROIX 4,2X13 DIN7981	1234 5678 9ABC	
10A		00G01501371	TUERCA RAP. D4,2 MIK 212846 DADO D4,2 MIK 212846 NUT D4,2 MIK 212846	MUTTER D4,2 MIK 212846 ECROU D4,2 MIK 212846	1234 5678 9ABC	
11A		00012151500	TOR. RED. CRUZ M5X80X15 VITE T. TONDA CROCE M5X80X15 ROUNDHEAD SCREW M5X80X15	SCHRAUBE M5X80X15 VIS T.RON.CROIX M5X80X15	1234 5678 9ABC	
12A		00G04401461	TUERCA RAPIDA M5 DADO M5 NUT M5	MUTTER M5 ECROU M5	1234 5678 9ABC	
13A		00D02600631	ARANDELA PLANA M5 RONDELLA PIANA M5 PLAIN WASHER M5	U.SCHEIBE M5 RONDELLE PLATE M5	1234 5678 9ABC	
14A		00011031801	TOR. RED. CRUZ D3,6X25 VITE T. TONDA CROCE D3,6X25 ROUNDHEAD SCREW D3,6X25	SCHRAUBE D3,6X25 VIS T.RON.CROIX D3,6X25	1234 5678 9ABC	
15A		00011141900	TOR. RED. CRUZ 4,2X16 DIN7981 VITE T. TONDA CROCE 4,2X16 DIN7981 ROUNDHEAD SCREW 4,2X16 DIN7981	SCHRAUBE 4,2X16 DIN7981 VIS T.RON.CROIX 4,2X16 DIN7981	1234 5678 9ABC	
16A		00031105000	ARANDELA PLANA M5 DIN125 RONDELLA PIANA M5 DIN125 PLAIN WASHER M5 DIN125	U.SCHEIBE M5 DIN125 RONDELLE PLATE M5 DIN125	1234 5678 9ABC	

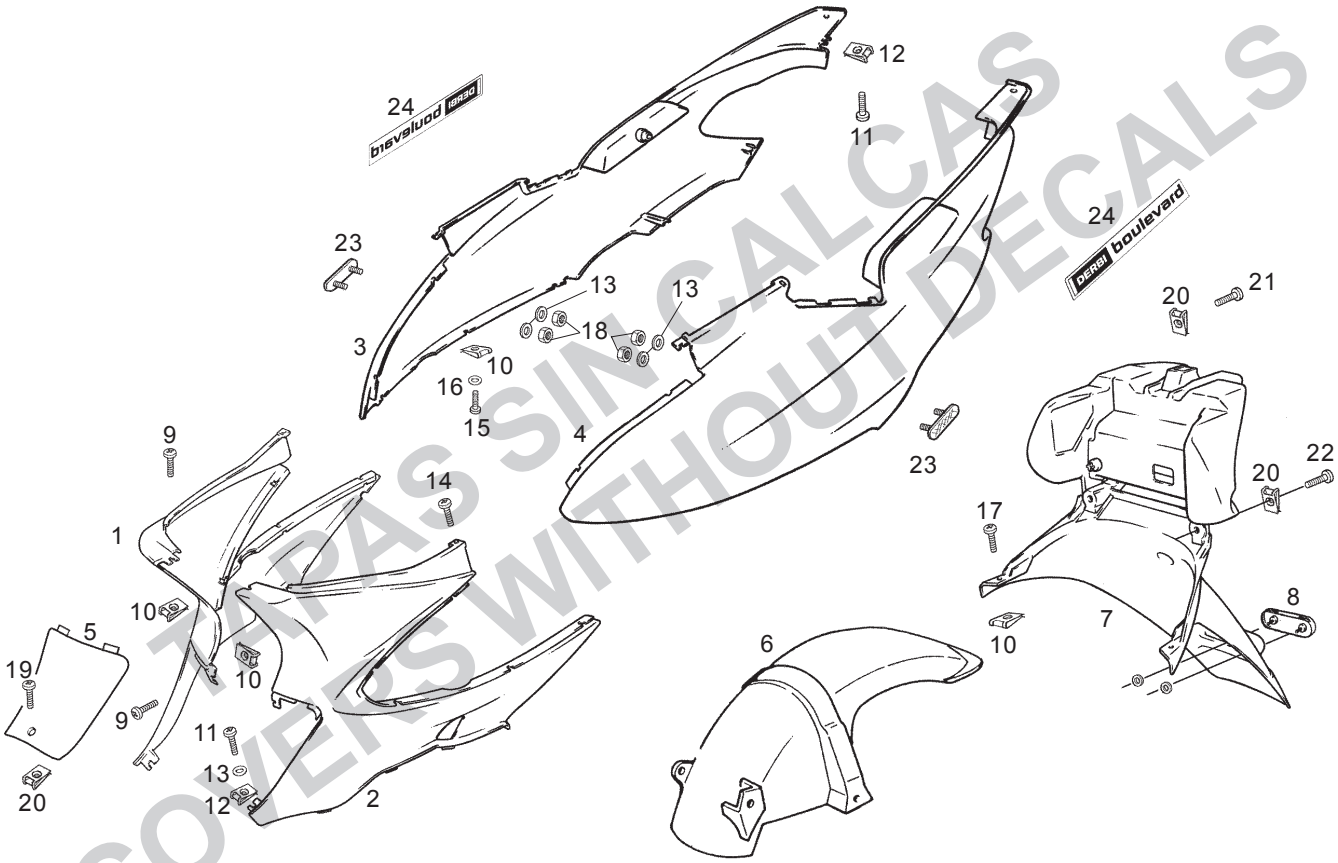

TAPAS SIN CALCAS
COVERS WITHOUT DECALS

Fig.	Ver.	COD. KOD.	DESCRIPCIÓN DENOMINAZIONE NAME	BEZEICHNUNG DESIGNATION	MOD.	NOTAS NOTES NOTA MITSCHRIFT NOTES
17A		00011241600	TOR. RED. CRUZ 4,2X16 AUT.DIN7981 VITE TONDA C. AUT. 4,2X16 DIN7981 ROUNDHEAD SCREW 4,2X16 DIN7981	SCHRAUBE 4,2X16 DIN7981 VIS T.RON.CROIX 4,2X16 DIN7981	1234 5678 9ABC	
18A		00000023040	TUERCA AUTOBLOC. 4M70 DADO AUTOBLOCCANTE 4M70 SELF-LOCKING NUT 4M70	MUTTER SELBSTS ECROU INDESSERABLE4M70	9ABC	
19A		00H01501701	TOR.C/RED.ALLEN. 6MX1X16 VITE TONDO ALLEN 6MX1X16 ALLEN ROUND HEAD SCR. 6MX1X16	SCHRAUBE 6MX1X16 BOULON ALLEN 6MX1X16	1234 5678 9ABC	
20A		00D01501371	TUERCA RAPIDA M6 DADO M6 NUT M6	MUTTER M6 ECROU M6	1234 5678 9ABC	
21A		00012061600	TOR. RED. CRUZ M6X100X16 VITE T. TONDA CROCE M6X100X16 ROUNDHEAD SCREW M6X100X16	SCHRAUBE M6X100X16 VIS T.RON.CROIX M6X100X16	1234 5678 9ABC	
22A		00G01505701	TORNILLO VITE SCREW	SCHRAUBE VIS	1234 5678 9ABC	
23A		00G04403752	CAPTAFAROS CATARIFRANGENTE REFLECTOR	TRAHLER CATADIOPTRE	9ABC	
24A		00G01831934	CALCA BOULEVARD TAPA LATERAL ADESIVO BOULEVARD DECAL BOULEVARD	SCHRIFTZUG BOULEVARD ADHESIF BOULEVARD	1 5 9	
24B		00G01831931	CALCA BOULEVARD TAPA LATERAL ADESIVO BOULEVARD DECAL BOULEVARD	SCHRIFTZUG BOULEVARD ADHESIF BOULEVARD	234 678 ABC	

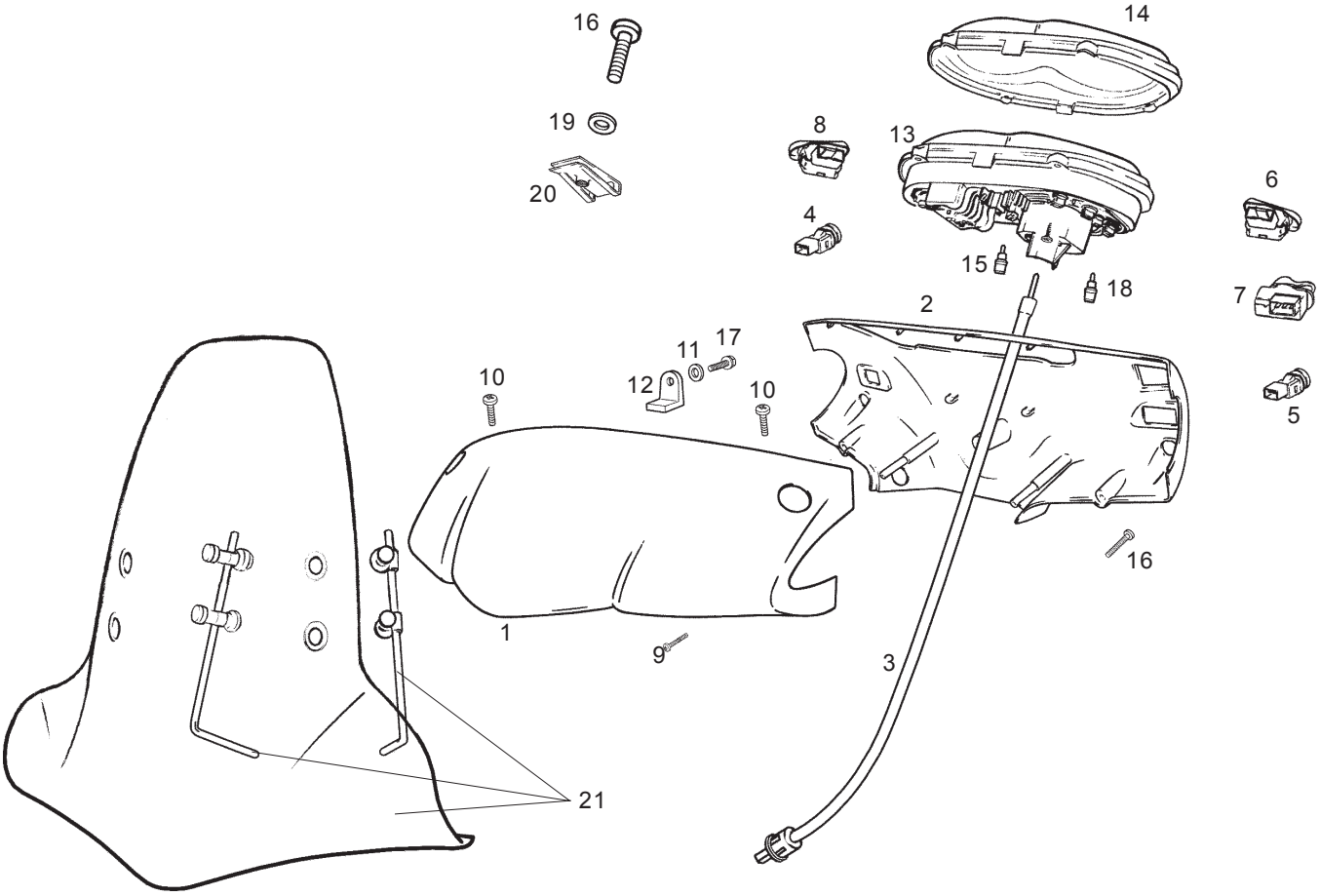

Fig.	Ver.	COD. KOD.	DESCRIPCIÓN DENOMINAZIONE NAME	BEZEICHNUNG DESIGNATION	MOD.	NOTAS NOTES NOTA MITSCHRIFT NOTES
01A		00G01013518	CARCASA ANTERIOR ROJO COPRIMANUBRIO ANTERIORE FRONT BODY PANEL	LENKERDEKEL VORDERER CACHE DIRECTION AV.	1 5 9	
01B		00G01013515	CARCASA ANTERIOR AZUL COPRIMANUBRIO ANTERIORE FRONT BODY PANEL	LENKERDEKEL VORDERER CACHE DIRECTION AV.	2 6 A	
01C		00G01013516	CARCASA ANTERIOR PLATA COPRIMANUBRIO ANTERIORE FRONT BODY PANEL	LENKERDEKEL VORDERER CACHE DIRECTION AV.	3 7 B	
01D		00G01013517	CARCASA ANTERIOR NEGRO COPRIMANUBRIO ANTERIORE FRONT BODY PANEL	LENKERDEKEL VORDERER CACHE DIRECTION AV.	4 8 C	
02A		00G01014523	CARCASA POSTERIOR GRIS PART. CARENATURA POSTERIORE REAR BODY PANEL	LENKERDEKEL HINTERER CACHE DIRECTION AR.	1234 5678 9ABC	
03A		00G01608021	CABLE CTA. KMS. CABLE CABLE DUCT.KM.COUNTER	TACHOWELLE CABLE COMPTEUR	1234 5678 9ABC	
04A		00G01001811	CTO. PULSADOR CLAXON BOTONE CLACSON HORN,PULSATOR	HUPKNOPF ENS. POUSSOIR CLAXON	1234 5678 9ABC	
05A		00G02101631	CTO. CONMUT.ARR.ELEC. COMMUTARORE AVVIAM.ELETTR SWITCH SPRING HOLDER	ANLASSER ENS. COMM. DEMARRAGE	1234 5678 9ABC	
06A		294341	CTO. CONMUT. LUCES COMMUTARORE LUCI LIGHT SWITCH	LICHTUMSCHALTER ENS. COMM. PHARES	1234 5678 9ABC	
07A		294342	COMMUTADOR LUCES COMMUTATORE INTERMITTENTE SWITCH,TURN.SIGNA LLIGHTS	BLINKLICHTUMSCHALTER ENSEMB.COMM. CLIGNOTANTS	1234 5678 9ABC	
08A		294340	COMMUTADOR LUZ ON-OFF COMMUTATORE LUCI LIGHTS SWITCH	LICHTSCHALTER COMMUTATEUR FEUX	1234 5678	

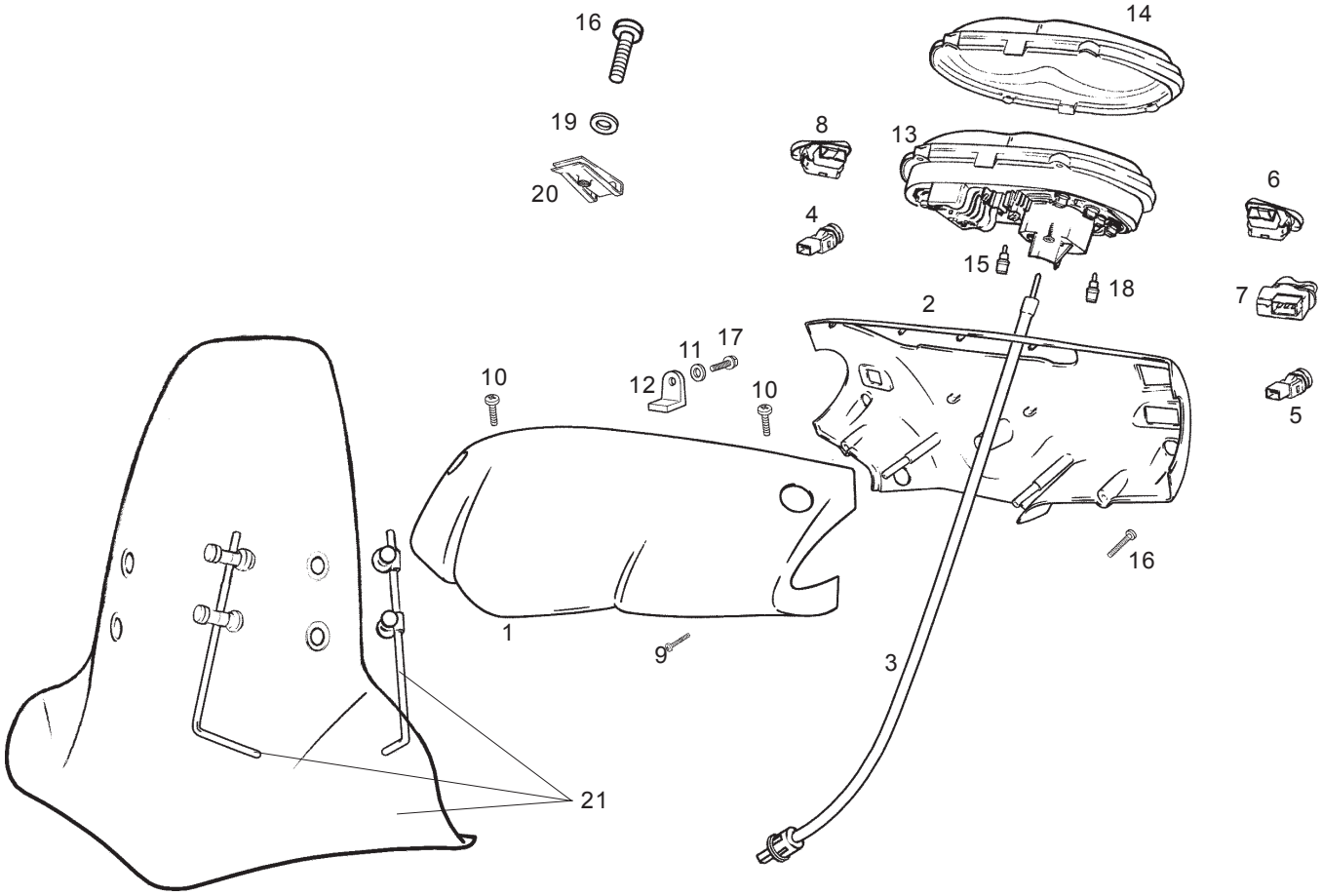

Fig.	Ver.	COD. KOD.	DESCRIPCIÓN DENOMINAZIONE NAME	BEZEICHNUNG DESIGNATION	MOD.	NOTAS NOTES NOTA MITSCHRIFT NOTES
08B		00G02302161	CTO CONMUTADOR PARO MOTOR COMMUTATORE PARO MOTORE STOP ENGINE SWITCH	LICHTSCHALTER MOTOR COMMUTATEUR STOP	9ABC	
09A		00011031801	TOR. RED. CRUZ 3,6X18 AUT. VITE TONDA C. AUT. 3,6X18 ROUNDHEAD SCREW 3,6X18	SCHRAUBE 3,6X18 VIS T.RON.CROIX 3,6X18	1234 5678 9ABC	
10A		00011241300	TOR. RED. CRUZ 4,2X13 AUT.DIN7981 VITE TONDA C. AUT. 4,2X13 DIN7981 ROUNDHEAD SCREW 4,2X13 DIN7981	SCHRAUBE 4,2X13 DIN7981 VIS T.RON.CROIX 4,2X13 DIN7981	1234 5678 9ABC	
11A		00000031040	ARANDELA PLANA D4 DIN125 RONDELLA PIANA D4 DIN125 PLAIN WASHER D4 DIN125	U.SCHEIBE D4 DIN125 RONDELLE PLATE D4 DIN125	1234 5678 9ABC	
12A		00G01500741	TUERCA RAP. D4,2 MIK 212846 DADO D4,2 MIK 212846 NUT D4,2 MIK 212846	MUTTER D4,2 MIK 212846 ECROU D4,2 MIK 212846	1234 5678 9ABC	
13A		00G01627522	CTO TABLIER PORTAINST. KMH CRUSCOTTO KMH INSTRUMENTATION HOLDER KMH	COCKPIT KMH ENSEMBLE COMPTEUR KMH	1234 5678	
13B		00G01632522	CTO TABLIER PORTAINST. MPH CRUSCOTTO MPH INSTRUMENTATION HOLDER MPH	COCKPIT MPH ENSEMBLE COMPTEUR MPH	9ABC	UNITED KINGDOM
14A		00G01607071	R-CRISTAL TABLIER C/KMS. PROTEZIONE TRASPARENTE TRANSPARENT PROTECTION	GLAS KILOMETERZAEHLER GLACE COMPTEUR KILOMETRIQUE	1234 5678 9ABC	
15A		00G01602581	R-CTO.PORTALAMP./LAMP.12V.1,2W PORTALAMPADE BULB HOLDER AND 12V 1.2W BULB	LAMPENHALTER/LAMPE 12V.1,2W R-ENS.PORTE-LAMPE/LAMPE 12V 1,	1234 5678 9ABC	
16A		00012151500	TOR. RED. CRUZ M5X80X15 VITE T. TONDA CROCE M5X80X15 ROUNDHEAD SCREW M5X80X15	SCHRAUBE M5X80X15 VIS T.RON.CROIX M5X80X15	1234 5678 9ABC	
17A		00011031801	TORNILLO 3,6X18 VITE 3,6X18 SCREW 3,6X18	SCHRAUBE 3,6X18 VIS 3,6X18	1234 5678 9ABC	

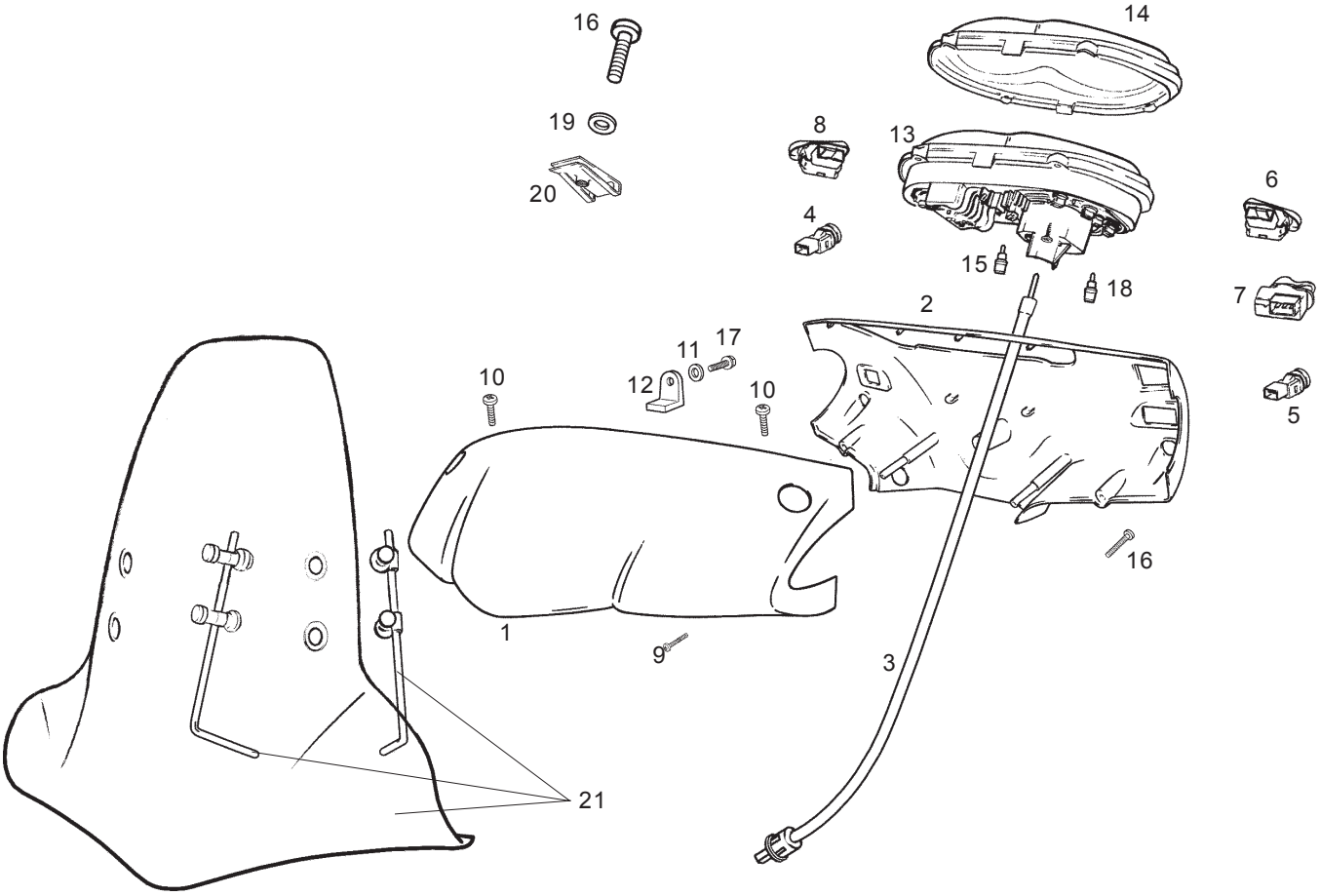

Fig.	Ver.	COD. KOD.	DESCRIPCIÓN DENOMINAZIONE NAME	BEZEICHNUNG DESIGNATION	MOD.	NOTAS NOTES NOTA MITSCHRIFT NOTES
18A		00G01601581	R-CTO.PORTALAMP./LAMP.12V 2W PORTALAMPADE BULB HOLDER AND 12V 2W BULB	LAMPENHALTER/LAMPE 12V 2W R-ENS.PORTE-LAMPE/LAMPE 12V 2W	1 2 3 4 5 6 7 8 9 A B C	
19A		00G04401461	TUERCA M5 DADO M5 NUT M5	MUTTER M5 ECROU M5	1 2 3 4 5 6 7 8 9 A B C	
20A		00D02600631	ARANDELA PLANA M5 RONDELLA PIANA M5 PLAIN WASHER M5	U.SCHEIBE M5 RONDELLE PLATE M5	1 2 3 4 5 6 7 8 9 A B C	
ACCESORIOS OPCIONALES / ACCESORI OPCIONALE / OPTIONAL ACCESORIES / WERKZEUG / OTILS FOURNIS						
21A		00G01505751	CTO. PARABRISAS PARABREZZA ANTERIORE WINDSCREEN KIT ASSY	WINDSCHUTZSCHEIBE VORNE ENS. PARE-BRISE AVANT	1 2 3 4 5 6 7 8 9 A B C	

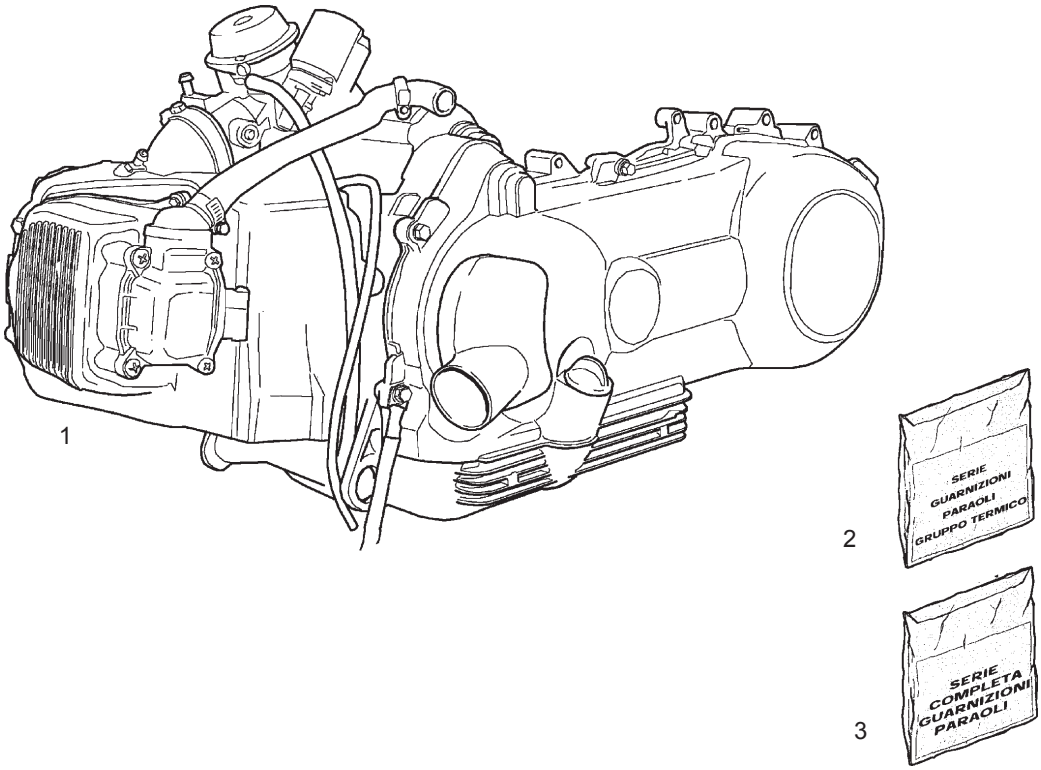

Fig.	Ver.	COD. KOD.	DESCRIPCIÓN DENOMINAZIONE NAME	BEZEICHNUNG DESIGNATION	MOD.	NOTAS NOTES NOTA MITSCHRIFT NOTES
01A		CM106815	CTO MOTOR 125cc MOTORE 125CC ENGINE 125CC	MOTOR 125CC MOTEUR 125CC	1 2 3 4	
01B		CM106816	CTO MOTOR 151cc MOTORE 151CC ENGINE 151CC	MOTOR 151CC MOTEUR 151CC	5 6 7 8	
01C		CM106819	CTO MOTOR 151cc USA MOTORE 151CC USA ENGINE 151CC USA	MOTOR 151CC USA MOTEUR 151CC USA	9 A B C	
ACCESORIOS OPCIONALES / ACCESORI OPCIONALE / OPTIONAL ACCESORIES / WERKZEUG / OTILS FOURNIS						
02A		494985	JGO. JUNTAS MOTOR SERIE GUARNIZZIONE GASKET SET	DICHTUNGSSATZ SET JOIN	1 2 3 4 5 6 7 8 9 A B C	
03A		494984	JGO. RETENES MOTOR SERIE GUARNIZZIONE GASKET SET	DICHTUNGSSATZ SET JOIN	1 2 3 4 5 6 7 8 9 A B C	

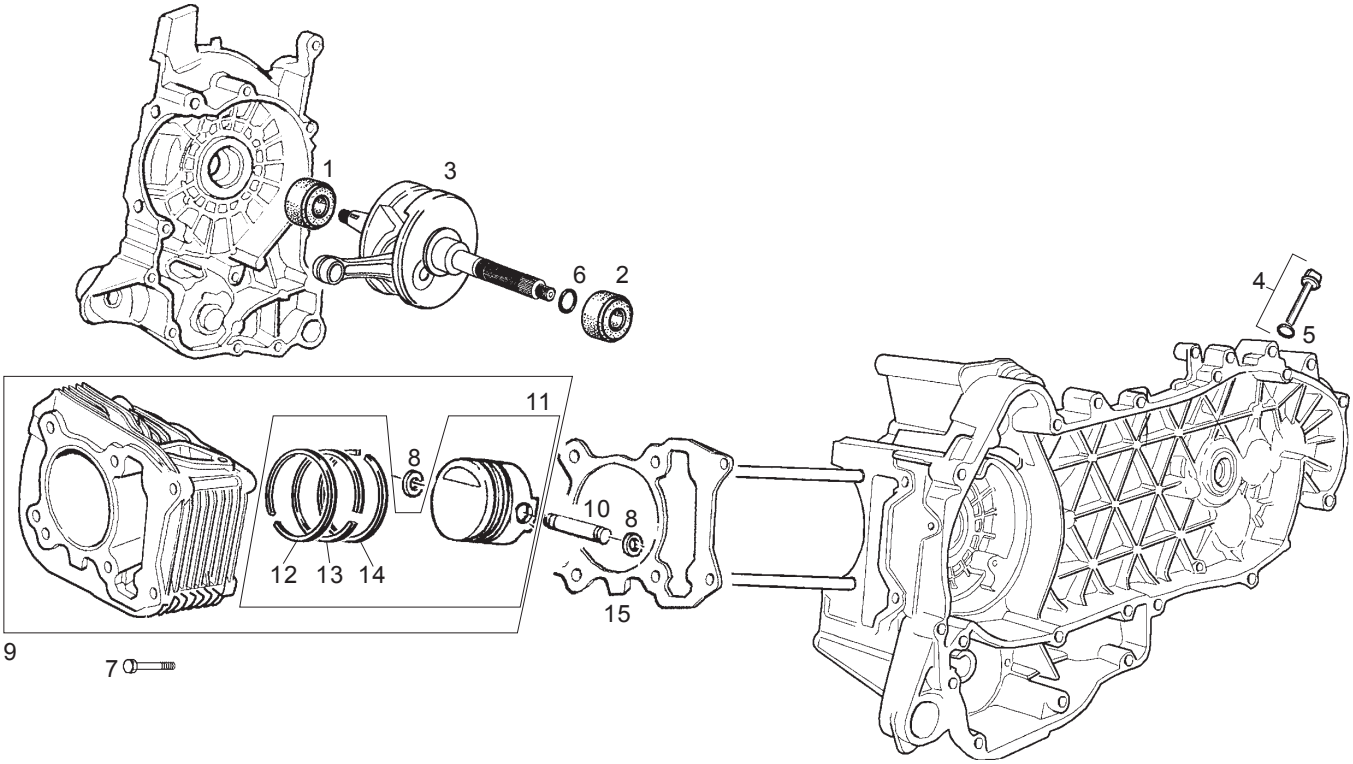

Fig.	Ver.	COD. KOD.	DESCRIPCIÓN DENOMINAZIONE NAME	BEZEICHNUNG DESIGNATION	MOD.	NOTAS NOTES NOTA MITSCHRIFT NOTES
01A		82540R	ANILLO ANELLO RING	RING CIRCLIPS	1234 5678 9ABC	
02A		82538R	ANILLO ANELLO RING	RING CIRCLIPS	1234 5678 9ABC	
03A		8304725001	CIGÜEÑAL FC1 ALBERO MOTORE FC1 CRANKSHAFT FC1	KURBELWELLE FC1 VILEBREQUIN FC1	1234 5678 9ABC	
03B		8284300002	CIGÜEÑAL FC2 ALBERO MOTORE FC2 CRANKSHAFT FC2	KURBELWELLE FC2 VILEBREQUIN FC2	1234 5678 9ABC	
04A		832130	VARILLA ASTA OLIO OIL DIPSTICK	ÖLMEßSTAB JAUGE NIVEAU D 'HUILE	1234 5678 9ABC	
05A		827085	JUNTA GUARNIZIONE PACKING	DICHTUNG JOINT	1234 5678 9ABC	
06A		825952	JUNTA GUARNIZIONE PACKING	DICHTUNG JOINT	1234 5678 9ABC	
07A		485603	TORNILLO BULLONE BOLT	BOLZEN BOULON	1234 5678 9ABC	
08A		963486	ANILLO ANELLO EL. CIRCLIP	SPRENGRING CIRCLIPS	1234 5678 9ABC	
09A		827041	GR.CILIND. 150CC GR.CILINDRO 150CC CYL.UNIT 150CC	ZYLINDER 150CC GR.CIL. 150CC	 5678 9ABC	
09B		831975	GR.CILIND. 125CC GR.CILINDRO 125CC CYL.UNIT 125CC	ZYLINDER 125CC GR.CIL. 125CC	1234	

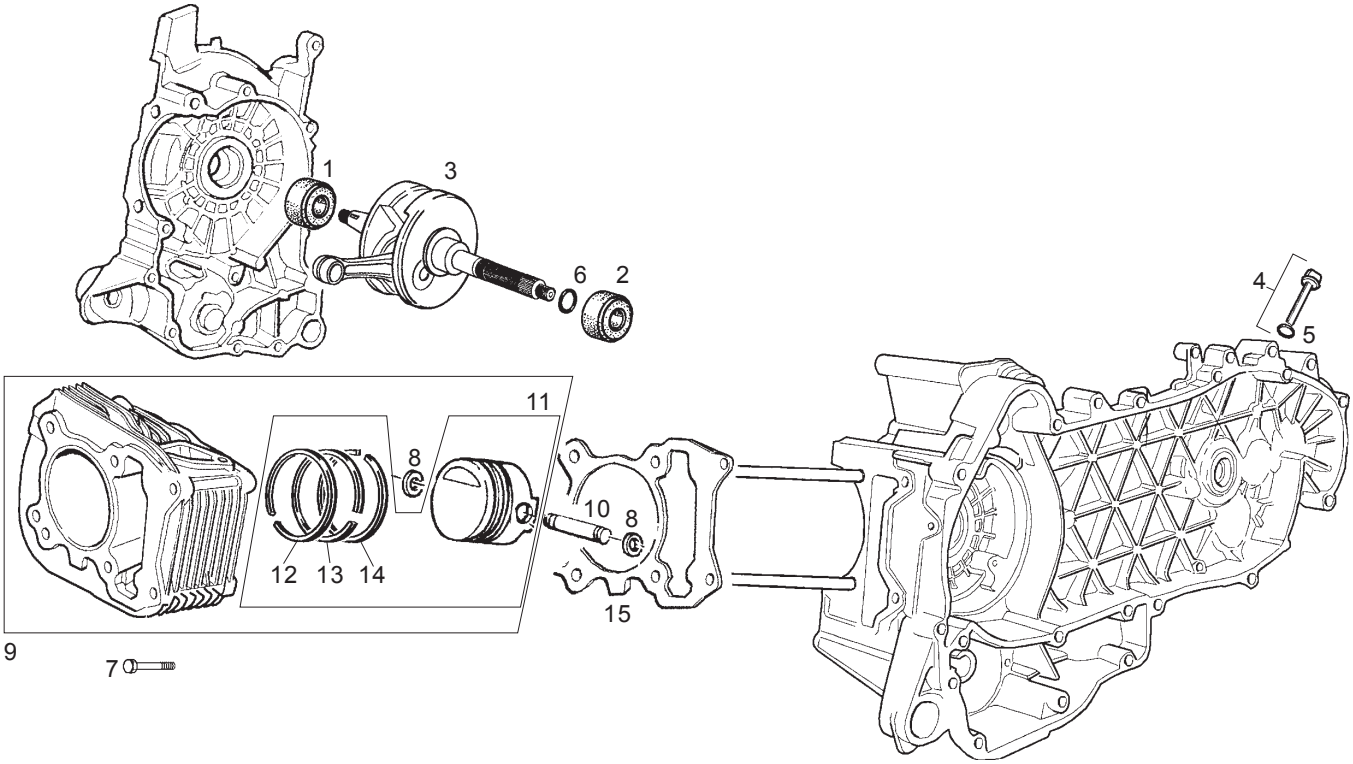

Fig.	Ver.	COD. KOD.	DESCRIPCIÓN DENOMINAZIONE NAME	BEZEICHNUNG DESIGNATION	MOD.	NOTAS NOTES NOTA MITSCHRIFT NOTES
10A		482335	BULÓN SPINOTTO PIN	ZAPFEN AXE	1 2 3 4 5 6 7 8 9 A B C	
11A		8270280001	PISTÓN-BULÓN FC1-150CC GR.PIST.SPIN FC1-150CC PIST.-WRIST PINFC1-150CC.	KOLBEN KPL.GR. FC1-150CC ENS PIST.-AXE FC1-150CC	5 6 7 8 9 A B C	
11B		8270280002	PISTÓN-BULÓN FC2-150CC GR.PIST.SPIN FC2-150CC PIST.-WRIST PINFC2-150CC.	KOLBEN KPL.GR. FC2-150CC ENS PIST.-AXE FC2-150CC	5 6 7 8 9 A B C	
11C		8270280003	PISTÓN-BULÓN FC3-150CC GR.PIST.SPIN FC3-150CC PIST.-WRIST PINFC3-150CC.	KOLBEN KPL.GR. FC3-150CC ENS PIST.-AXE FC3-150CC	5 6 7 8 9 A B C	
11D		8270280004	PISTÓN-BULÓN FC4-150CC GR.PIST.SPIN FC4-150CC PIST.-WRIST PINFC4-150CC.	KOLBEN KPL.GR. FC4-150CC ENS PIST.-AXE FC4-150CC	5 6 7 8 9 A B C	
11E		827029	PISTÓN-BULÓN 1M-150CC GR.PIST.SPIN 1M-150CC PIST.-WRIST PIN1M-150CC	KOLBEN KPL.GR. 1M-150CC ENS PIST.-AXE 1M-150CC	5 6 7 8 9 A B C	
11F		827030	PISTÓN-BULÓN 2M-150CC GR.PIST.SPIN 2M-150CC PIST.-WRIST PIN2M-150CC	KOLBEN KPL.GR. 2M-150CC ENS PIST.-AXE 2M-150CC	5 6 7 8 9 A B C	
11G		827031	PISTÓN-BULÓN 3M-150CC GR.PIST.SPIN 3M-150CC PIST.-WRIST PIN3M-150CC	KOLBEN KPL.GR. 3M-150CC ENS PIST.-AXE 3M-150CC	5 6 7 8 9 A B C	
11H		827106	PISTÓN-BULÓN 1M-125CC GR.PIST.SPIN 1M-125CC PIST.-WRIST PIN1M-125CC	KOLBEN KPL.GR. 1M-125CC ENS PIST.-AXE 1M-125CC	1 2 3 4	
11I		827107	PISTÓN-BULÓN 2M-125CC GR.PIST.SPIN 2M-125CC PIST.-WRIST PIN2M-125CC	KOLBEN KPL.GR. 2M-125CC ENS PIST.-AXE 2M-125CC	1 2 3 4	
11J		827108	PISTÓN-BULÓN 3M-125CC GR.PIST.SPIN 2M-125CC PIST.-WRIST PIN2M-125CC	KOLBEN KPL.GR. 2M-125CC ENS PIST.-AXE 2M-125CC	1 2 3 4	

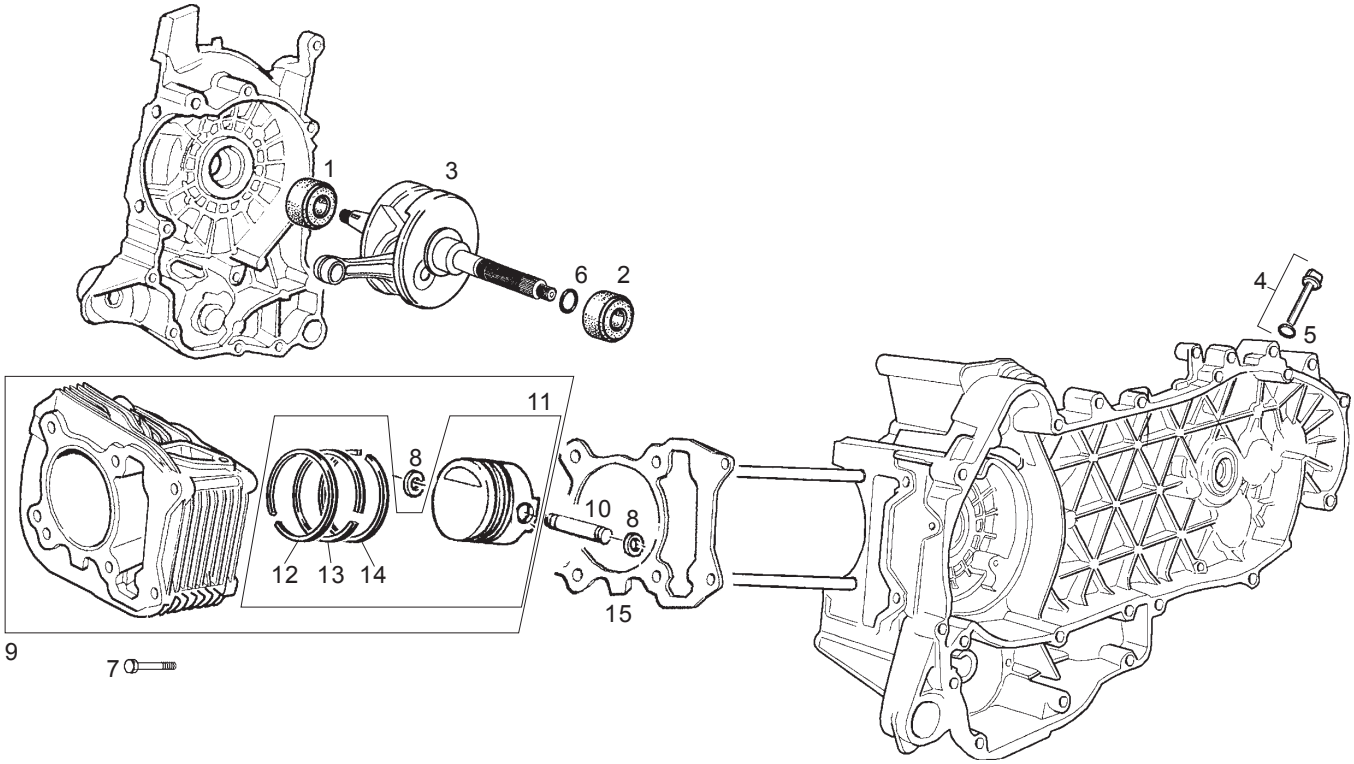

Fig.	Ver.	COD. KOD.	DESCRIPCIÓN DENOMINAZIONE NAME	BEZEICHNUNG DESIGNATION	MOD.	NOTAS NOTES NOTA MITSCHRIFT NOTES
11K		8271120001	PISTÓN-BULÓN STD-125CC GR.PIST.SPIN STD-125CC PIST.-WRIST PINSTD-125CC	KOLBEN KPL.GR. STD-125CC ENS PIST.-AXE STD-125CC	1 2 3 4	
11L		8271120002	PISTÓN-BULÓN STD-125CC GR.PIST.SPIN STD-125CC PIST.-WRIST PINSTD-125CC	KOLBEN KPL.GR. STD-125CC ENS PIST.-AXE STD-125CC	1 2 3 4	
11M		8271120003	PISTÓN-BULÓN STD-125CC GR.PIST.SPIN STD-125CC PIST.-WRIST PINSTD-125CC	KOLBEN KPL.GR. STD-125CC ENS PIST.-AXE STD-125CC	1 2 3 4	
11N		8271120004	PISTÓN-BULÓN STD-125CC GR.PIST.SPIN STD-125CC PIST.-WRIST PINSTD-125CC	KOLBEN KPL.GR. STD-125CC ENS PIST.-AXE STD-125CC	1 2 3 4	
12A		485619	RETÉN DE ACEITE STD-125CC ANELLO TENUTA STD-125CC OIL SEAL STD-125CC	DICHTRING STD-125CC BAGUE ÉTANCH. STD-125CC	1 2 3 4	
12B		486294	RETÉN DE ACEITE STD-150CC ANELLO TENUTA STD-150CC OIL SEAL STD-150CC	DICHTRING STD-150CC BAGUE ÉTANCH. STD-150CC	5 6 7 8 9 A B C	
12C		487994	RETÉN DE ACEITE 1M-125CC ANELLO TENUTA 1M-125CC OIL SEAL 1M-125CC	DICHTRING 1M-125CC BAGUE ÉTANCH. 1M-125CC	1 2 3 4	
12D		487998	RETÉN DE ACEITE 2M-125CC ANELLO TENUTA 2M-125CC OIL SEAL 2M-125CC	DICHTRING 2M-125CC BAGUE ÉTANCH. 2M-125CC	1 2 3 4	
12E		488002	RETÉN DE ACEITE 3M-125CC ANELLO TENUTA 3M-125CC OIL SEAL 3M-125CC	DICHTRING 3M-125CC BAGUE ÉTANCH. 3M-125CC	1 2 3 4	
12F		488008	RETÉN DE ACEITE 1M-150CC ANELLO TENUTA 1M-150CC OIL SEAL 1M-150CC	DICHTRING 1M-150CC BAGUE ÉTANCH. 1M-150CC	5 6 7 8 9 A B C	
12G		488012	RETÉN DE ACEITE 2M-150CC ANELLO TENUTA 2M-150CC OIL SEAL 2M-150CC	DICHTRING 2M-150CC BAGUE ÉTANCH. 2M-150CC	5 6 7 8 9 A B C	

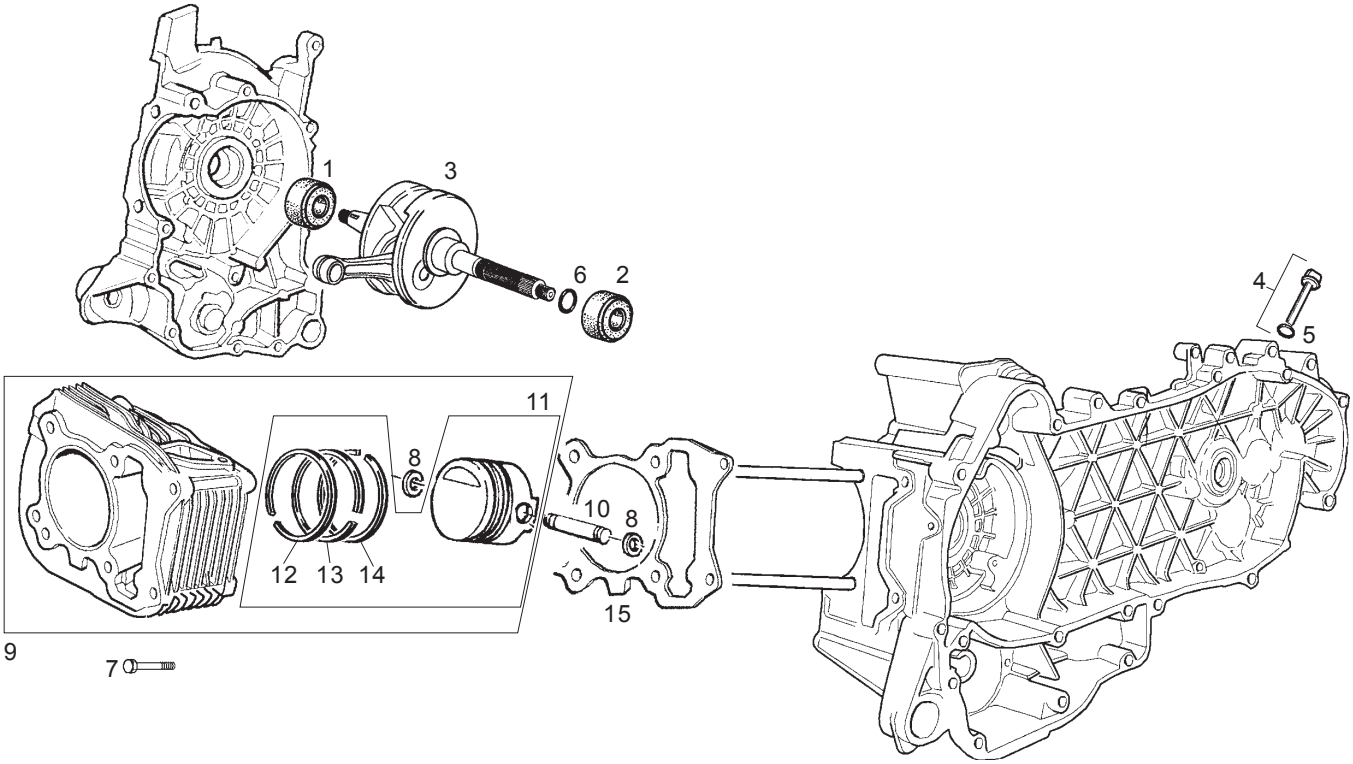

Fig.	Ver.	COD. KOD.	DESCRIPCIÓN DENOMINAZIONE NAME	BEZEICHNUNG DESIGNATION	MOD.	NOTAS NOTES NOTA MITSCHRIFT NOTES
12H		488016	RETÉN DE ACEITE 3M-150CC ANELLO TENUTA 3M-150CC OIL SEAL 3M-150CC	DICHTRING 3M-150CC BAGUE ÉTANCH. 3M-150CC	5 6 7 8 9 A B C	
13A		434415	ARO RASCACEITE STD-125CC RASCHIAOLIO STD-125CC SCRAPER RING STD-125CC	ÖLABSTREIFRING STD-125CC SEG. RACLEUR D'HUILE STD-125CC	1 2 3 4	
13B		486295	ARO RASCACEITE STD-150CC RASCHIAOLIO STD-150CC SCRAPER RING STD-150CC	ÖLABSTREIFRING STD-150CC SEG. RACLEUR D'HUILE STD-150CC	5 6 7 8 9 A B C	
13C		487996	ARO RASCACEITE 1M-125CC RASCHIAOLIO 1M-125CC SCRAPER RING 1M-125CC	ÖLABSTREIFRING 1M-125CC SEG. RACLEUR D'HUILE 1M-125CC	1 2 3 4	
13D		487999	ARO RASCACEITE 2M-125CC RASCHIAOLIO 2M-125CC SCRAPER RING 2M-125CC	ÖLABSTREIFRING 2M-125CC SEG. RACLEUR D'HUILE 2M-125CC	1 2 3 4	
13E		488009	ARO RASCACEITE 1M-150CC RASCHIAOLIO 1M-150CC SCRAPER RING 1M-150CC	ÖLABSTREIFRING 1M-150CC SEG. RACLEUR D'HUILE 1M-150CC	5 6 7 8 9 A B C	
13F		488013	ARO RASCACEITE 2M-150CC RASCHIAOLIO 2M-150CC SCRAPER RING 2M-150CC	ÖLABSTREIFRING 2M-150CC SEG. RACLEUR D'HUILE 2M-150CC	5 6 7 8 9 A B C	
13G		488017	ARO RASCACEITE 3M-150CC RASCHIAOLIO 3M-150CC SCRAPER RING 3M-150CC	ÖLABSTREIFRING 3M-150CC SEG. RACLEUR D'HUILE 3M-150CC	5 6 7 8 9 A B C	
13H		4883045	ARO RASCACEITE 3M-125CC RASCHIAOLIO 3M-125CC SCRAPER RING 3M-125CC	ÖLABSTREIFRING 3M-125CC SEG. RACLEUR D'HUILE 3M-125CC	1 2 3 4	
14A		486355	ARO RASCACEITE STD-150CC RASCHIAOLIO STD-150CC SCRAPER RING STD-150CC	ÖLABSTREIFRING STD-150CC SEG. RACLEUR D'HUILE STD-150CC	5 6 7 8 9 A B C	
14B		485934	ARO RASCACEITE STD-125CC RASCHIAOLIO STD-125CC SCRAPER RING STD-125CC	ÖLABSTREIFRING STD-125CC SEG. RACLEUR D'HUILE STD-125CC	1 2 3 4	

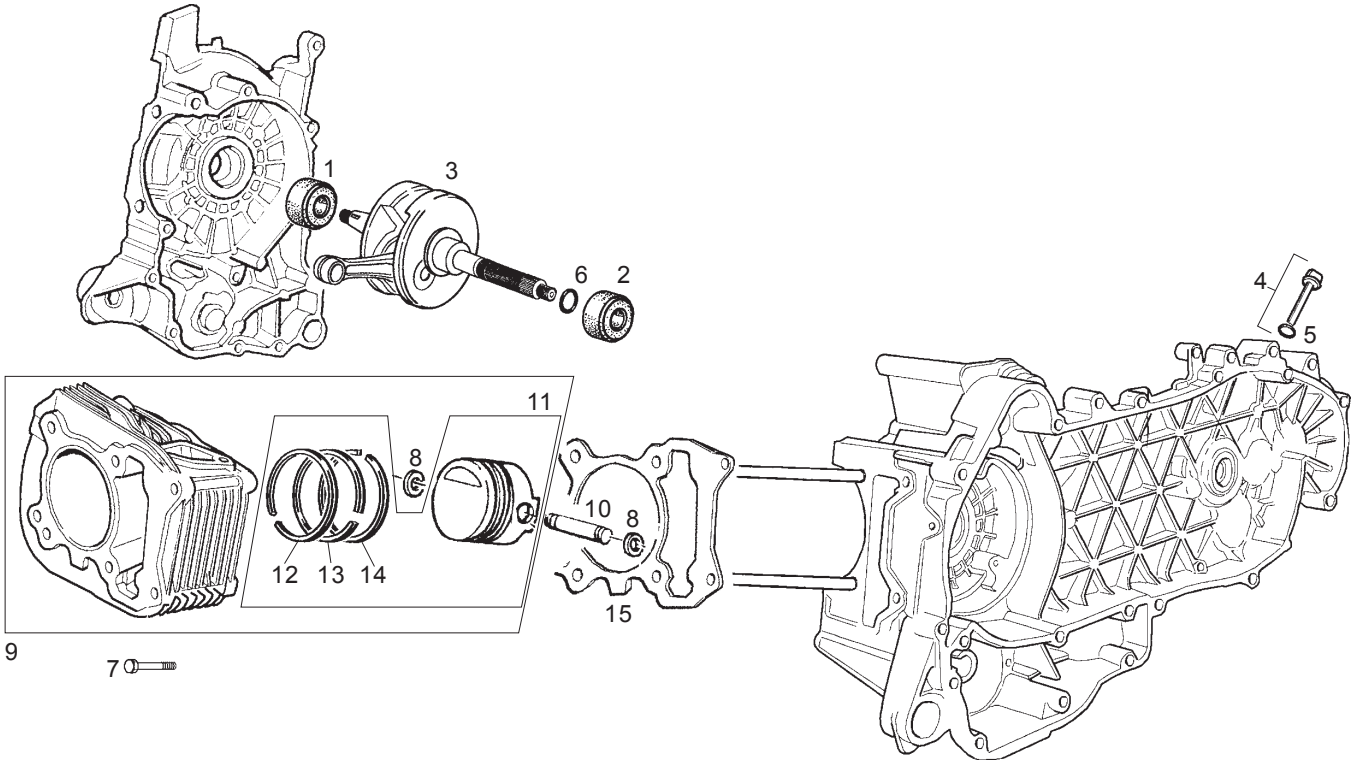

Fig.	Ver.	COD. KOD.	DESCRIPCIÓN DENOMINAZIONE NAME	BEZEICHNUNG DESIGNATION	MOD.	NOTAS NOTES NOTA MITSCHRIFT NOTES
14C		487995	ARO RASCACEITE 1M-125CC RASCHIAOLIO 1M-125CC SCRAPER RING 1M-125CC	ÖLABSTREIFRING 1M-125CC SEG. RACLEUR D'HUILE 1M-125CC	1 2 3 4	
14D		488003	ARO RASCACEITE 3M-125CC RASCHIAOLIO 3M-125CC SCRAPER RING 3M-125CC	ÖLABSTREIFRING 3M-125CC SEG. RACLEUR D'HUILE 3M-125CC	1 2 3 4	
14E		488010	ARO RASCACEITE 1M-150CC RASCHIAOLIO 1M-150CC SCRAPER RING 1M-150CC	ÖLABSTREIFRING 1M-150CC SEG. RACLEUR D'HUILE 1M-150CC	5 6 7 8 9 A B C	
14F		488014	ARO RASCACEITE 2M-150CC RASCHIAOLIO 2M-150CC SCRAPER RING 2M-150CC	ÖLABSTREIFRING 2M-150CC SEG. RACLEUR D'HUILE 2M-150CC	5 6 7 8 9 A B C	
14G		488018	ARO RASCACEITE 3M-150CC RASCHIAOLIO 3M-150CC SCRAPER RING 3M-150CC	ÖLABSTREIFRING 3M-150CC SEG. RACLEUR D'HUILE 3M-150CC	5 6 7 8 9 A B C	
14H		825029	ARO RASCACEITE 2M-125CC RASCHIAOLIO 2M-125CC SCRAPER RING 2M-125CC	ÖLABSTREIFRING 2M-125CC SEG. RACLEUR D'HUILE 2M-125CC	1 2 3 4	
15A		828146	JUNTA 0,4 GUARNIZIONE 0,4 PACKING 0,4	DICHTUNG 0,4 JOINT 0,4	1 2 3 4 5 6 7 8 9 A B C	
15B		828147	JUNTA 0,6 GUARNIZIONE 0,6 PACKING 0,6	DICHTUNG 0,6 JOINT 0,6	1 2 3 4 5 6 7 8 9 A B C	
15C		828148	JUNTA 0,8 GUARNIZIONE 0,8 PACKING 0,8	DICHTUNG 0,8 JOINT 0,8	1 2 3 4 5 6 7 8 9 A B C	

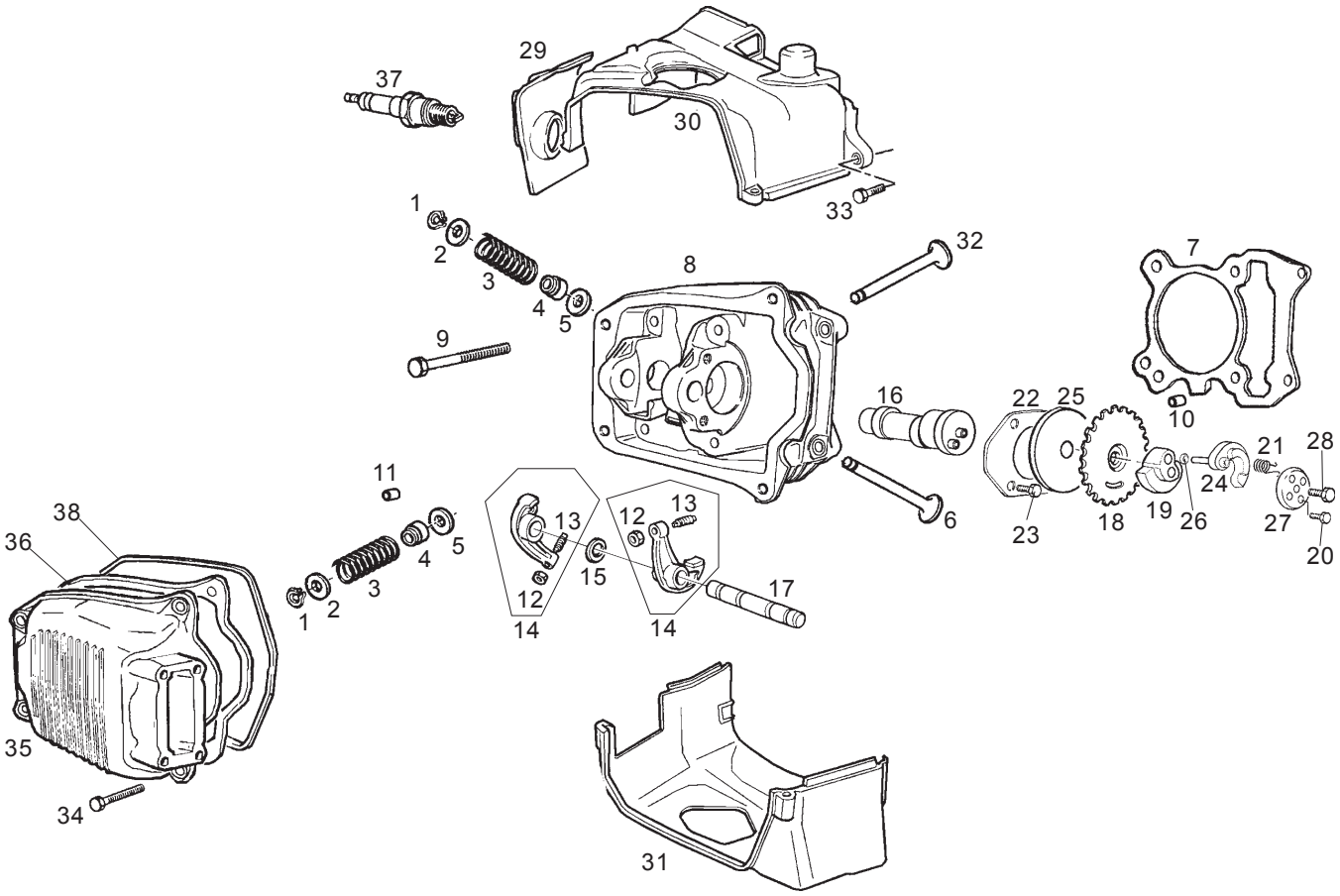

Fig.	Ver.	COD. KOD.	DESCRIPCIÓN DENOMINAZIONE NAME	BEZEICHNUNG DESIGNATION	MOD.	NOTAS NOTES NOTA MITSCHRIFT NOTES
01A		285846	SEMICASQUILLO SEMICONO CONE,HALF	BUCHSE HALB DEMI BAGUE	1234 5678 9ABC	
02A		483914	PLATILLO SCODELLINO STOP WASHER	FEDERAUFNAHME RONDELLE D'AR	1234 5678 9ABC	
03A		483915	MUELLE MOLLA SPRING	FEDER RESSORT	1234 5678 9ABC	
04A		436438	RETÉN DE ACEITE ANELLO DI TENUTA OIL SEAL	DICHTRING JOINT SPIE	1234 5678 9ABC	
05A		483711	PLATILLO SCODELLINO STOP WASHER	FEDERAUFNAHME RONDELLE D'AR	1234 5678 9ABC	
06A		483706	VÁLVULA ASPIRACIÓN VALVOLA ASPIRAZIONE SUCTION VALVE	EINLAßVENTIL SOUPAPE ASPIR.	1234 5678 9ABC	
07A		82681R	JUNTA CULATA 0,3 125 C.C GUARNIZIONE 0,3-125CC PACKING 0,3-125CC	DICHTUNG 0,3-125CC JOINT 0,3-125CC	1234	
07B		82682R	JUNTA CULATA 0,3 150 C.C GUARNIZIONE 0,3-150CC PACKING 0,3-150CC	DICHTUNG 0,3-150CC JOINT 0,3-150CC	5678 9ABC	
08A		484614	CULATA TESTA CYLINDER HEAD	KOPF CULASSE	1234 5678 9ABC	
09A		485603	TORNILLO BULLONE BOLT	BOLZEN BOULON	1234 5678 9ABC	
10A		277916	CLAVIJA GRANO DOWEL	STIFT GOUJON	1234 5678 9ABC	

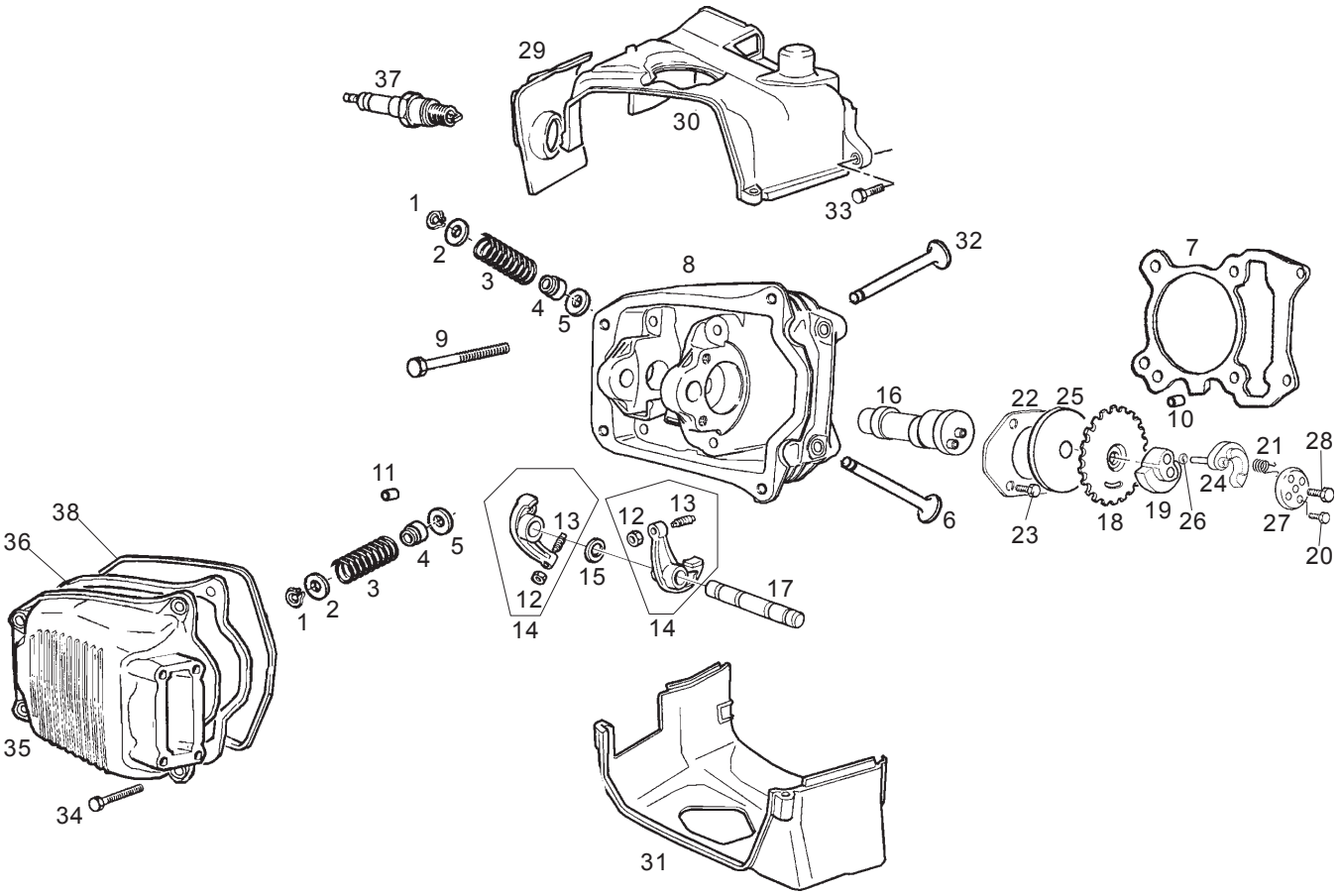

Fig.	Ver.	COD. KOD.	DESCRIPCIÓN DENOMINAZIONE NAME	BEZEICHNUNG DESIGNATION	MOD.	NOTAS NOTES NOTA MITSCHRIFT NOTES
11A		435571	CLAVIJA GRANO DOWEL	STIFT GOUJON	1234 5678 9ABC	
12A		484819	TUERCA DADO NUT	MUTTER ECROU	1234 5678 9ABC	
13A		484654	TORNILLO VITE SCREW	SCHRAUBE VIS	1234 5678 9ABC	
14A		8304535	BALANCIN BILANCIERE LEVER	KIPPHEBEL BALANCIER	1234 5678 9ABC	
15A		825363	ARANDELA RONDELLA WASHER	U.SCHEIBE RONDELLE	1234 5678 9ABC	
16A		8291335	EJE DE EXCÉNTRICAS ALBERO A CAMME CAMSHAFT	NOCKENWELLE ARBRE À CAMES	1234 5678 9ABC	
17A		486339	EJE BRAZOS OSCILANTES ASSE BILANCIERI ROCKER ARM SHAFT	SPINDEL AXE DU CULBUTEURS	1234 5678 9ABC	
18A		486336	CORONA CORONA RING GEAR	ZAHNKRANZ COURONNE	1234 5678 9ABC	
19A		486331	CONTRAPESO CONTRAPPESO COUNTER WEIGHT	GEGENGEWICHT CONTREPOIDS	1234 5678 9ABC	
20A		414838	TORNILLO VITE SCREW	SCHRAUBE VIS	1234 5678 9ABC	
21A		486974	MUELLE MOLLA SPRING	FEDER RESSORT	1234 5678 9ABC	

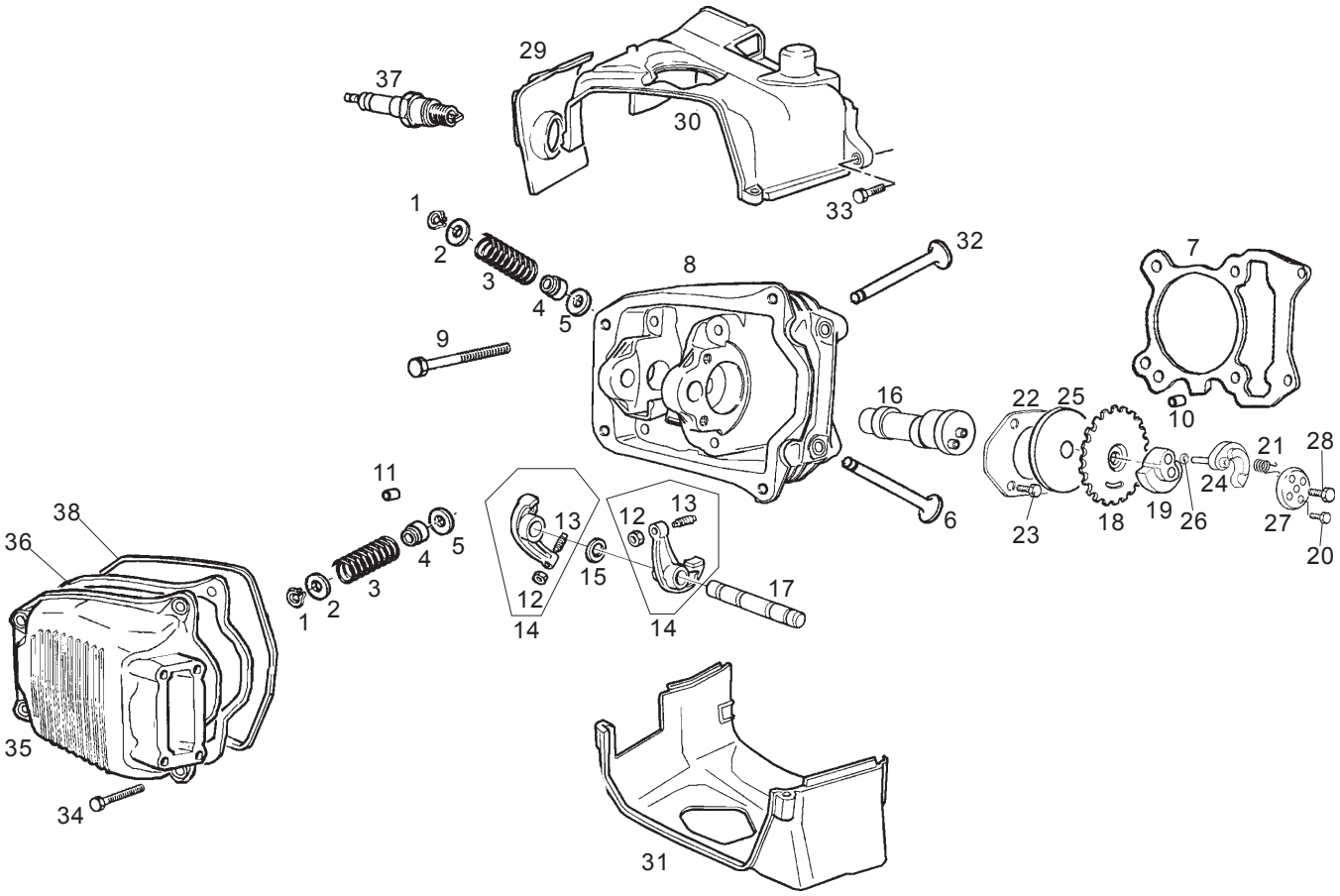

Fig.	Ver.	COD. KOD.	DESCRIPCIÓN DENOMINAZIONE NAME	BEZEICHNUNG DESIGNATION	MOD.	NOTAS NOTES NOTA MITSCHRIFT NOTES
22A		486337	LÁMINA LAMIERINO SHEET	BLECHSTÜCK TÔLE	1234 5678 9ABC	
23A		484123	TORNILLO VITE SCREW	SCHRAUBE VIS	1234 5678 9ABC	
24A		8291345	MASA MASSETTA CENTRIF.WEIGHTS	SCHLEUDERMASSEN MASSELOTTE	1234 5678 9ABC	
25A		487832	ARANDELA RONDELLA WASHER	U.SCHEIBE RONDELLE	1234 5678 9ABC	
26A		487833	JUNTA GUARNIZIONE PACKING	DICHTUNG JOINT	1234 5678 9ABC	
27A		826396	TAPA COPERCHIO COVER	DECKEL COUVERCLE	1234 5678 9ABC	
28A		018538	TORNILLO VITE SCREW	SCHRAUBE VIS	1234 5678 9ABC	
29A		825368	CERRADURA CHIUSURA SEC.LOCK	VERSCHLUß SERRURE	1234 5678 9ABC	
30A		825420	DEFLECTOR CUFFIA COOLING HOOD	HAUBE COIFFE	1234 5678 9ABC	
31A		825421	DEFLECTOR CUFFIA COOLING HOOD	HAUBE COIFFE	1234 5678 9ABC	
32A		483707	VÁLVULA DE DESCARGA VALVOLA DI SCARICO EXHAUST VALVE	AUSLASSVENTIL SOUPAPE D'ÉCHAPP.	1234 5678 9ABC	

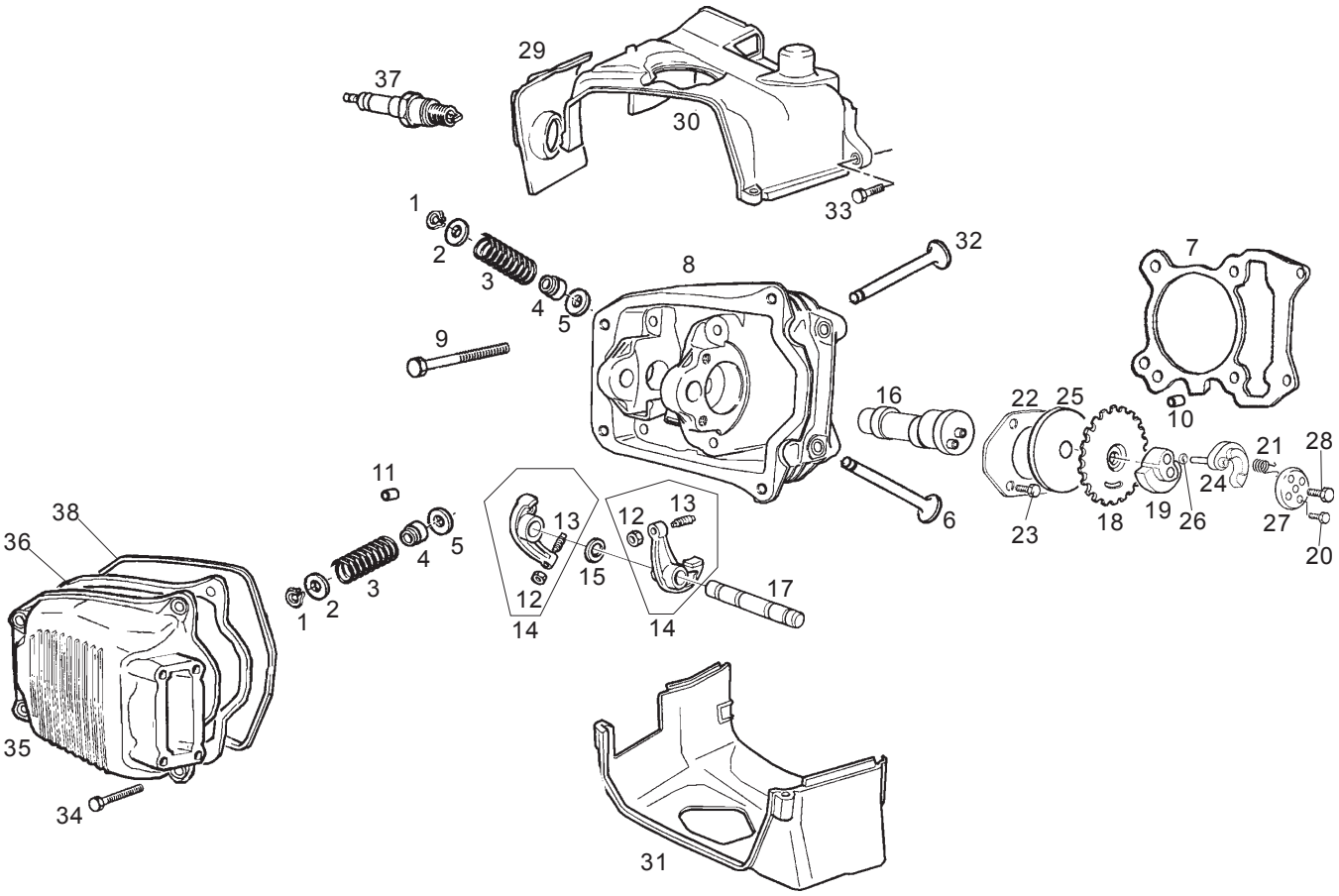

Fig.	Ver.	COD. KOD.	DESCRIPCIÓN DENOMINAZIONE NAME	BEZEICHNUNG DESIGNATION	MOD.	NOTAS NOTES NOTA MITSCHRIFT NOTES
33A		296324	TORNILLO VITE SCREW	SCHRAUBE VIS	1234 5678 9ABC	
34A		031091	TORNILLO BULLONE BOLT	BOLZEN BOULON	1234 5678 9ABC	
35A		484573	TAPA CULATA COPERCHIO TESTA CYLINDER HEAD COVER	ZYLINDERKOPFABDECKUNG COUVERCLE CULASSE	1234 5678 9ABC	
36A		487968	JUNTA GUARNIZIONE PACKING	DICHTUNG JOINT	1234 5678 9ABC	
37A		8288665	BUJIA NGK CANDELA NGK SPARK.PLUG NGK	ZUNDKERZE NGK BOUGIE NGK	1234 5678 9ABC	
38A		825364	JUNTA GUARNIZIONE PACKING	DICHTUNG JOINT	1234 5678 9ABC	

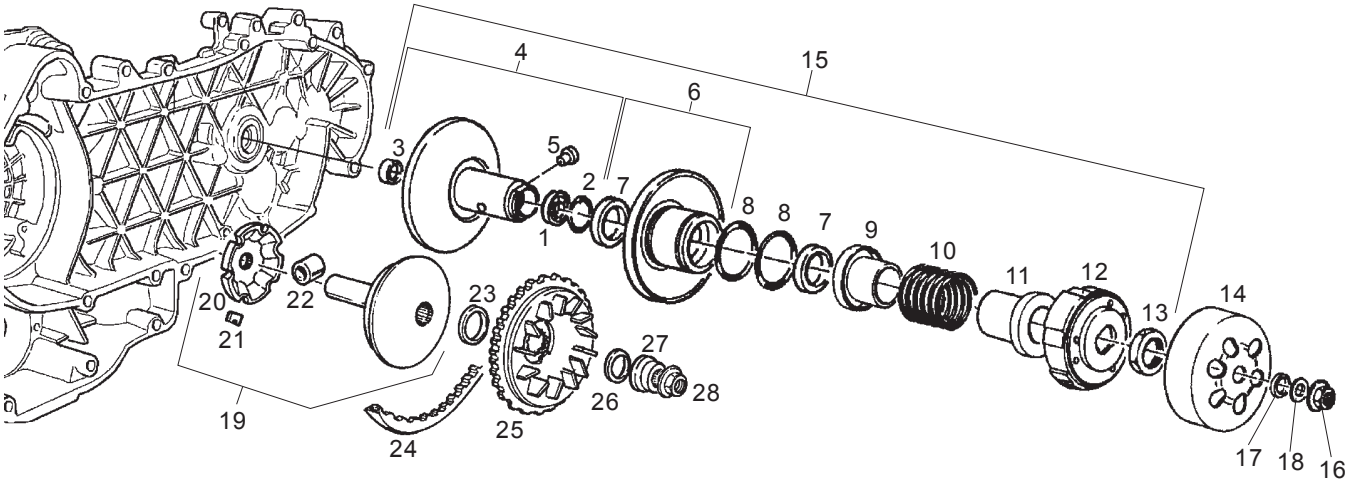

Fig.	Ver.	COD. KOD.	DESCRIPCIÓN DENOMINAZIONE NAME	BEZEICHNUNG DESIGNATION	MOD.	NOTAS NOTES NOTA MITSCHRIFT NOTES
01A		82518R	CASQUILLO ASTUCCIO DRAWN CAP	BÜCHSE DOUILLE	1 2 3 4 5 6 7 8 9 A B C	
02A		483226	ANILLO ANELLO RING	RING CIRCLIPS	1 2 3 4 5 6 7 8 9 A B C	
03A		483261	COJINETE CUSCINETTO BEARING	LAGER ROULEMENT	1 2 3 4 5 6 7 8 9 A B C	
04A		828713	SEMIPOLEA SEMIPULEGGIA PULLEY,HALF	RIEMENSCHEIBENHÄLFTE DEMI POULIE	1 2 3 4 5 6 7 8 9 A B C	
05A		479415	PERNO PERNO PIN	ZAPFEN PIVOT	1 2 3 4 5 6 7 8 9 A B C	
06A		827499	SEMIPOLEA SEMIPULEGGIA 150CC PULLEY,HALF 150CC	RIEMENSCHEIBENHÄLFTE 150CC DEMI POULIE 150CC	1 2 3 4	
06B		827595	SEMIPOLEA SEMIPULEGGIA 125CC PULLEY,HALF 125CC	RIEMENSCHEIBENHÄLFTE 125CC DEMI POULIE 125CC	5 6 7 8 9 A B C	
07A		431089	ANILLO ANELLO RING	RING CIRCLIPS	1 2 3 4 5 6 7 8 9 A B C	
08A		430585	JUNTA GUARNIZIONE PACKING	DICHTUNG JOINT	1 2 3 4 5 6 7 8 9 A B C	
09A		4310935	PLATILLO SCODELLINO STOP WASHER	FEDERAUFNAHME RONDELLE D'AR	1 2 3 4 5 6 7 8 9 A B C	
10A		825726	MUELLE MOLLA SPRING	FEDER RESSORT	1 2 3 4 5 6 7 8 9 A B C	

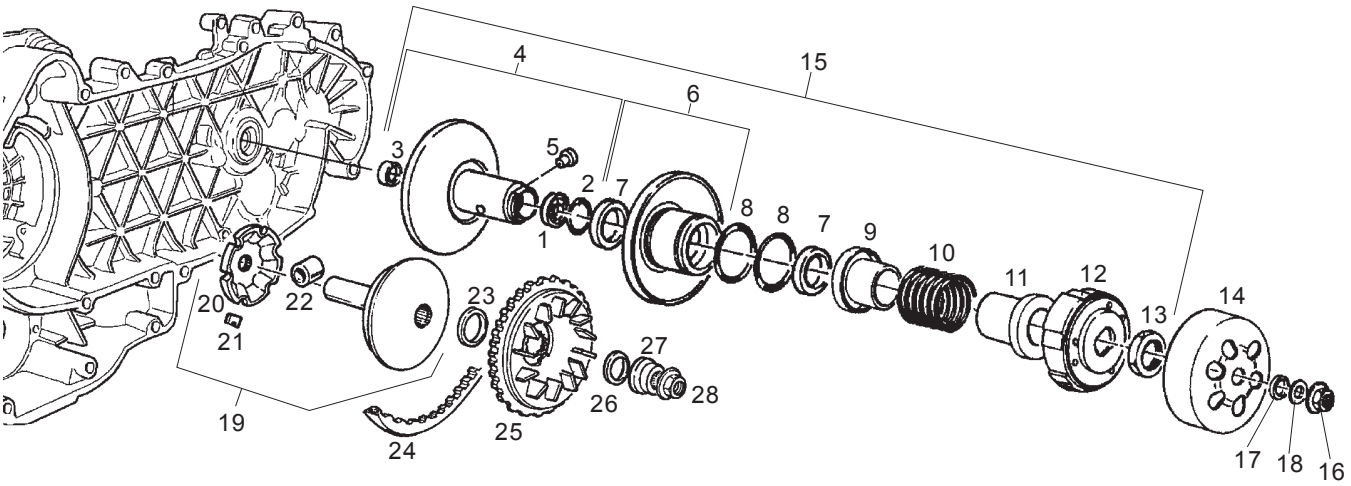

Fig.	Ver.	COD. KOD.	DESCRIPCIÓN DENOMINAZIONE NAME	BEZEICHNUNG DESIGNATION	MOD.	NOTAS NOTES NOTA MITSCHRIFT NOTES
11A		487936	PLATILLO SCODELLINO STOP WASHER	FEDERAUFNAHME RONDELLE D'AR	1234 5678 9ABC	
12A		829184	GR.EMBRAGUE GR.FRIZIONE CLUTCH ASSY	KUPPLUNGBACKEN GR.EMBRAYAGE	1234 5678 9ABC	
13A		433232	CASQUILLO GHIERA RING NUT	GEWINDERING DOUILLE	1234 5678 9ABC	
14A		82517R	TAMBOR TAMBURO DRUM	TROMMEL TAMBOUR	1234 5678 9ABC	
15A		830583	POLEA 125CC PULEGGIA 125CC PULLEY 125CC	RIEMENSCHEIBE 125CC POULIE 125CC	1234	
15B		827982	POLEA 150CC PULEGGIA 150CC PULLEY 150CC	RIEMENSCHEIBE 150CC POULIE 150CC	5678 9ABC	
16A		486324	TUERCA DADO NUT	MUTTER ECROU	1234 5678 9ABC	
17A		482325	DISTANCIADOR DISTANZIALE SPACER	DISTANZSTÜCK ENTRETOISE	1234 5678 9ABC	
18A		274246	ARANDELA RONDELLA WASHER	U.SCHEIBE RONDELLE	1234 5678 9ABC	
19A		CM103903	SEMIPOLEA 125CC SEMIPULEGGIA 125CC PULLEY,HALF 125CC	RIEMENSCHEIBENHÄLFTE 125CC DEMI POULIE 125CC	1234	
19B		CM103901	SEMIPOLEA 150CC SEMIPULEGGIA 150CC PULLEY,HALF 150CC	RIEMENSCHEIBENHÄLFTE 150CC DEMI POULIE 150CC	5678 9ABC	

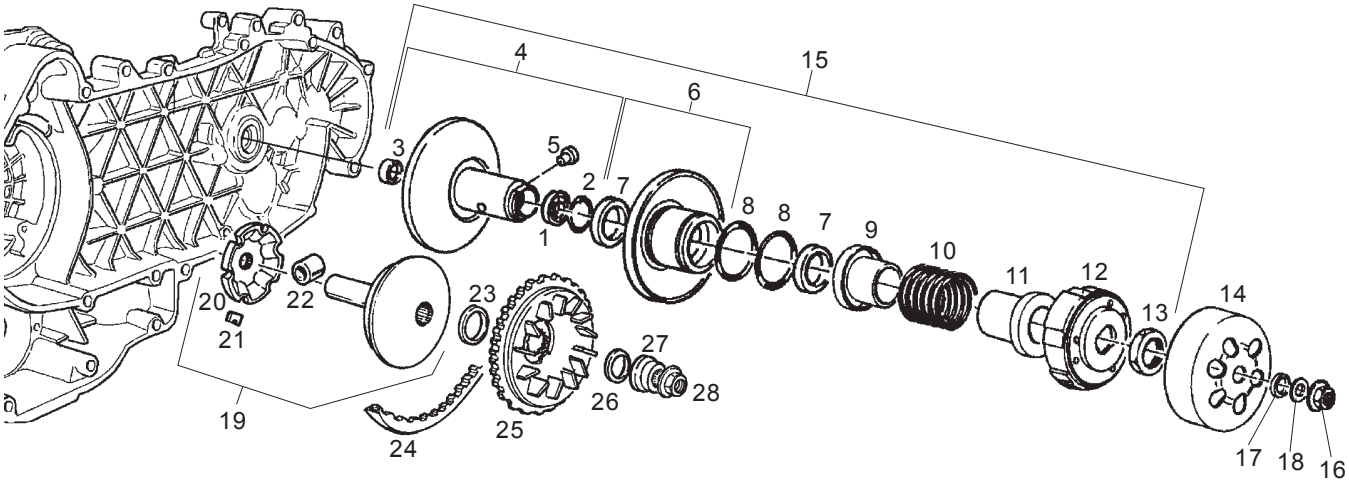

Fig.	Ver.	COD. KOD.	DESCRIPCIÓN DENOMINAZIONE NAME	BEZEICHNUNG DESIGNATION	MOD.	NOTAS NOTES NOTA MITSCHRIFT NOTES
20A		485710	PLATILLO CONTRASTO FIXED PLATE	KLAMMER CUVETTE	1 2 3 4 5 6 7 8 9 A B C	
21A		434855	PATÍN PATTINO SHOE	GLEITAUFLAGE DOIGT	1 2 3 4 5 6 7 8 9 A B C	
22A		CM1038035	KIT RODILLOS 125CC KIT RULLI 125CC ROLLERS KIT 125CC	BAUSATZ ROLLEN 125CC KIT ROULEAUX 125CC	1 2 3 4	
22B		CM1038015	KIT RODILLOS 150CC KIT RULLI 150CC ROLLERS KIT 150CC	BAUSATZ ROLLEN 150CC KIT ROULEAUX 150CC	5 6 7 8 9 A B C	
23A		434885	ARANDELA RONDELLA WASHER	U.SCHEIBE RONDELLE	1 2 3 4 5 6 7 8 9 A B C	
24A		832023	CORREA TRAPEZOIDAL CINGHIA TRAPEZOIDALE V-BELT	TRAPEZRIEMEN COURROIE TRAPÉZ	1 2 3 4 5 6 7 8 9 A B C	
25A		485118	SEMIPOLEA SEMIPULEGGIA PULLEY,HALF	RIEMENSCHEIBENHÄLFTE DEMI POULIE	1 2 3 4 5 6 7 8 9 A B C	
26A		433391	ARANDELA RONDELLA WASHER	U.SCHEIBE RONDELLE	1 2 3 4 5 6 7 8 9 A B C	
27A		827386	CASQUILLO BOCCOLO BUSH	BUCHSE JOINT	1 2 3 4 5 6 7 8 9 A B C	
28A		436783	TUERCA DADO NUT	MUTTER ECROU	1 2 3 4 5 6 7 8 9 A B C	

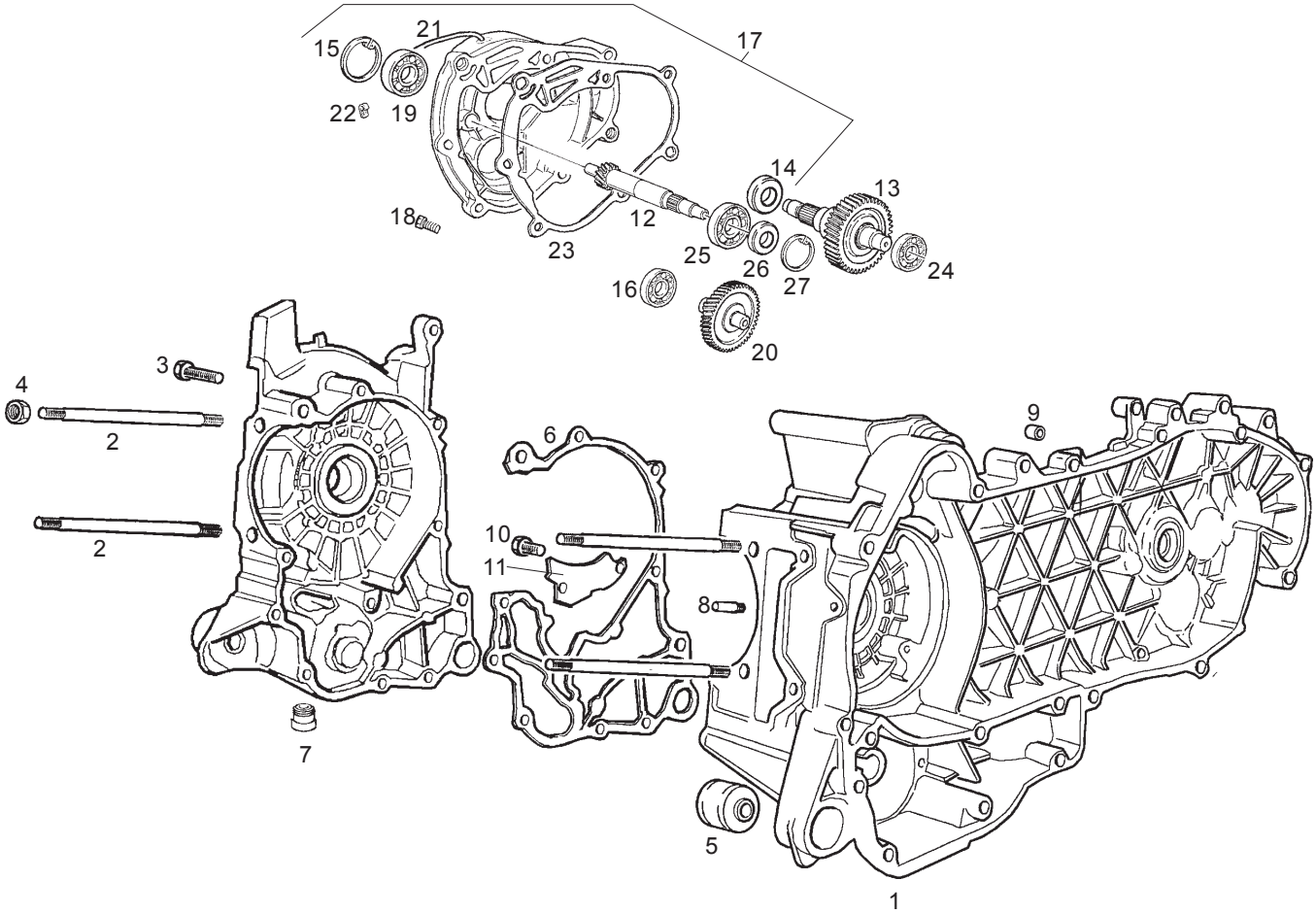

Fig.	Ver.	COD. KOD.	DESCRIPCIÓN DENOMINAZIONE NAME	BEZEICHNUNG DESIGNATION	MOD.	NOTAS NOTES NOTA MITSCHRIFT NOTES
01A		CM1217095001	CARTER COMPLETO CARTER CRANKCASE	KURBELWELLENGEHÄUSE CARTER	1234 5678 9ABC	
01B		CM1280085002	CARTER COMPLETO CARTER CRANKCASE	KURBELWELLENGEHÄUSE CARTER	1234 5678 9ABC	
02A		411295	ESPÁRRAGO PRIGIONIERO STUD	STIFTSCHRAUBE GOUJON	1234 5678 9ABC	
03A		432142	TORNILLO VITE SCREW	SCHRAUBE VIS	1234 5678 9ABC	
04A		434078	TUERCA DADO NUT	MUTTER ECROU	1234 5678 9ABC	
05A		486081	SILENT-BLOCK SILENTBLOC SIL.BLOCK	PUFFER SILENTBLOC	1234 5678 9ABC	
06A		829526	JUNTA GUARNIZIONE PACKING	DICHTUNG JOINT	1234 5678 9ABC	
07A		411311	TAPÓN TAPPO PLUG	VERSCHLUß BOUCHON	1234 5678 9ABC	
08A		484034	BOQUILLA UGELLO NOZZLE	DUSE GICLEUR	1234 5678 9ABC	
09A		239388	PASADOR SPINA PIN	STIFT GOUPILLE	1234 5678 9ABC	
10A		018575	TORNILLO VITE SCREW	SCHRAUBE VIS	1234 5678 9ABC	

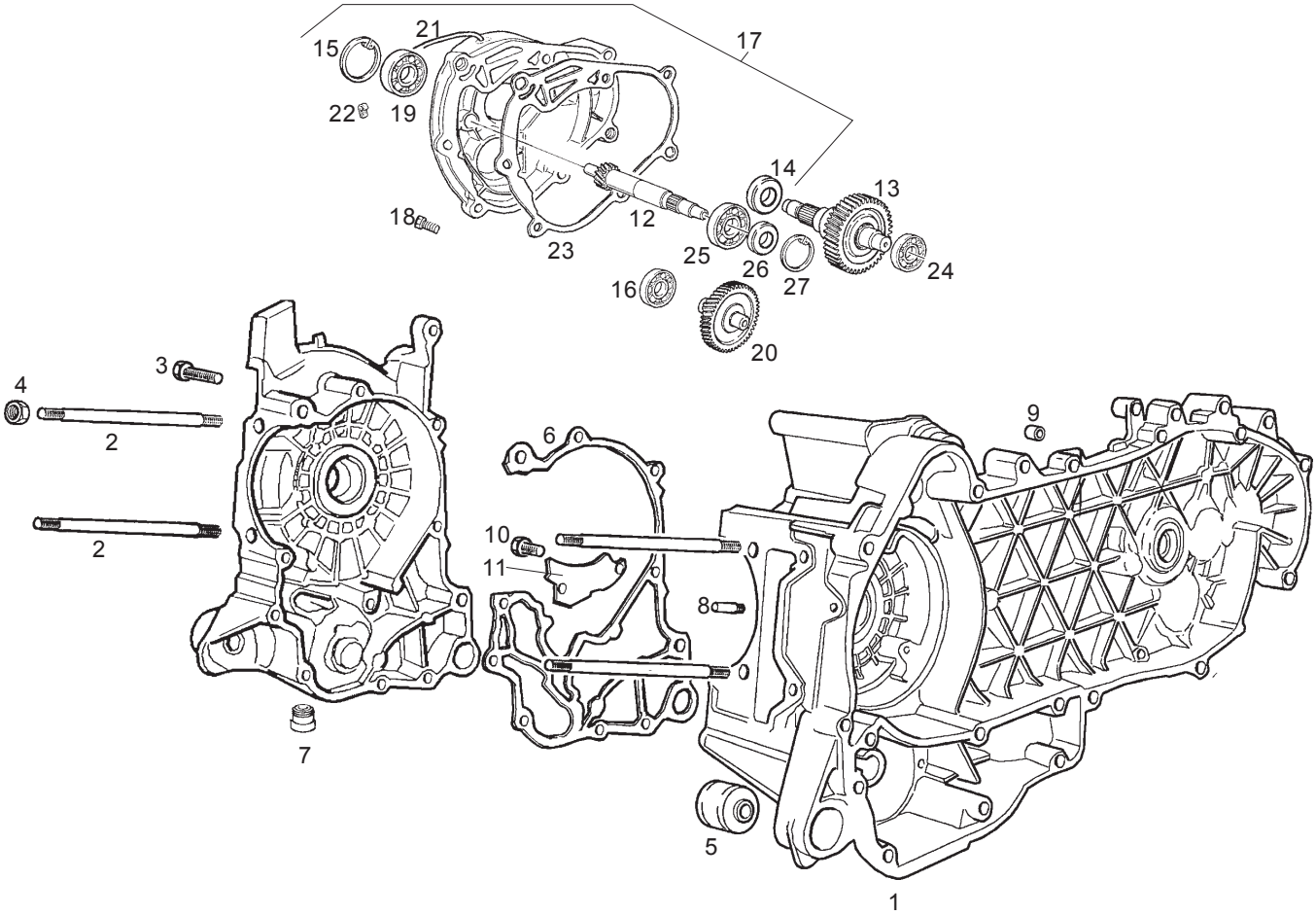

Fig.	Ver.	COD. KOD.	DESCRIPCIÓN DENOMINAZIONE NAME	BEZEICHNUNG DESIGNATION	MOD.	NOTAS NOTES NOTA MITSCHRIFT NOTES
11A		825495	LÁMINA LAMIERINO SHEET	BLECHSTÜCK TÔLE	1234 5678 9ABC	
12A		4858795	EJE PARA POLEA ALBERO PUL. PULLEY SHAFT	SCHEIBENWELLE ARBRE DE POULIE	1234 5678 9ABC	
13A		8270885	EJE RUEDA 125CC ASSE RUOTA 125CC WHEEL AXLE 125CC	RADACHSE 125CC AXE ROUE 125CC	1234	
13B		827090	EJE RUEDA 150CC ASSE RUOTA 150CC WHEEL AXLE 150CC	RADACHSE 150CC AXE ROUE 150CC	5678 9ABC	
14A		82541R	RET.DE AC. ANELLO TEN. OIL SEAL	DICHTRING JOINT SPIE	1234 5678 9ABC	
15A		006652	ANILLO ANELLO RING	RING CIRCLIPS	1234 5678 9ABC	
16A		485912	COJINETE CUSCINETTO BEARING	LAGER ROULEMENT	1234 5678 9ABC	
17A		4113945	TAPA COPERCHIO COVER	DECKEL COUVERCLE	1234 5678 9ABC	
18A		487211	TORNILLO VITE SCREW	SCHRAUBE VIS	1234 5678 9ABC	
19A		478984	COJINETE CUSCINETTO BEARING	LAGER ROULEMENT	1234 5678 9ABC	
20A		8258745	EJE DE REENVIO 125CC ALBERO RINVIO 125CC COUNTERSHAFT 125CC	VORGELEGEZAHNRAD 125CC ARBRE DE RENVOI 125CC	1234	

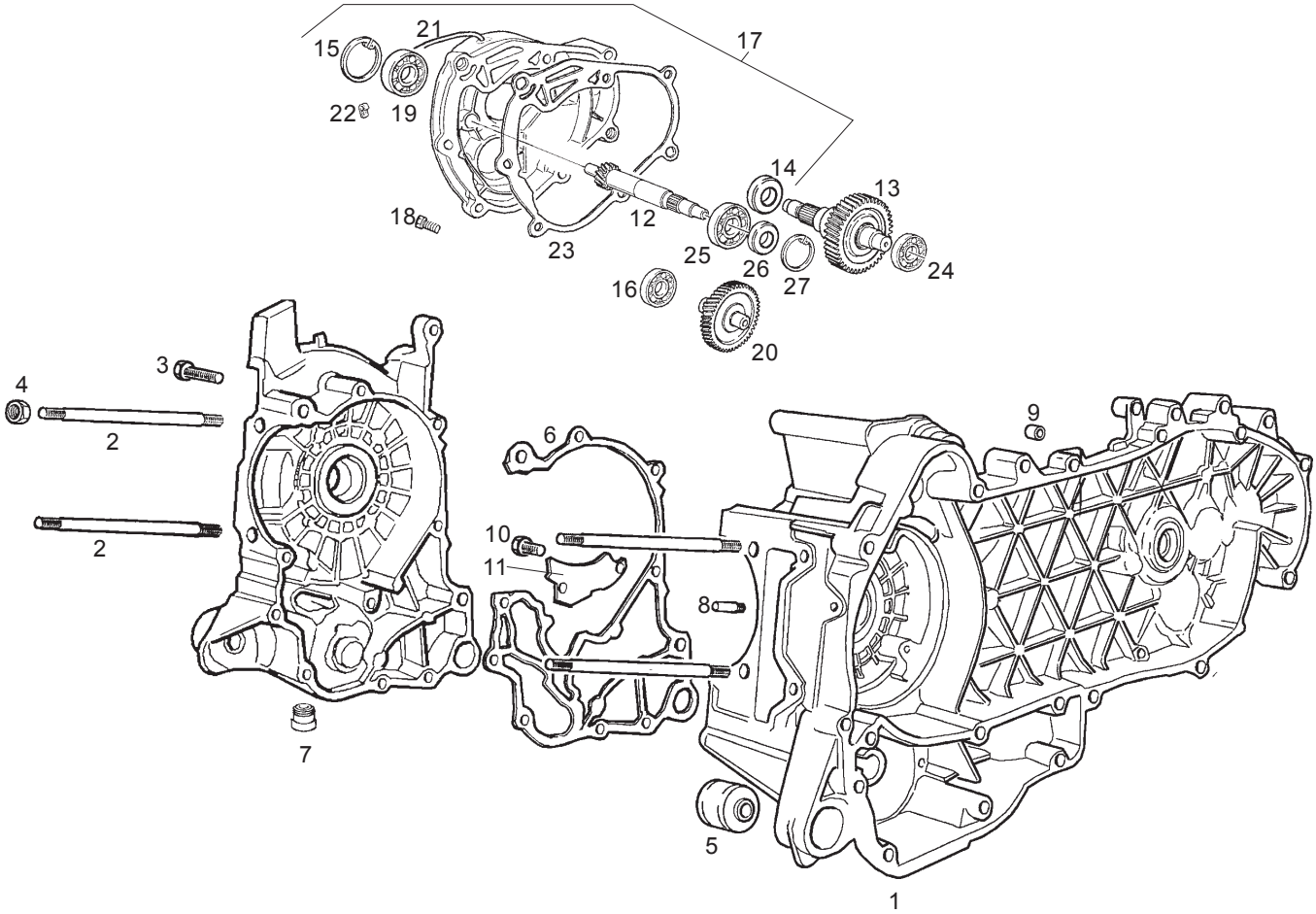

Fig.	Ver.	COD. KOD.	DESCRIPCIÓN DENOMINAZIONE NAME	BEZEICHNUNG DESIGNATION	MOD.	NOTAS NOTES NOTA MITSCHRIFT NOTES
20B		4859955	EJE DE REENVIO 150CC ALBERO RINVIO 150CC COUNTERSHAFT 150CC	VORGELEGEZAHNRAD 150CC ARBRE DE RENVOI 150CC	5678 9ABC	
21A		826874	RESPIRADERO SFIATO BREATHER	ENTLÜFTER RENIFLARD	1234 5678 9ABC	
22A		487948	ABRAZADERA FASCETTA CLAMP	SCHELLE COLLIER	1234 5678 9ABC	
23A		487383	JUNTA GUARNIZIONE PACKING	DICHTUNG JOINT	1234 5678 9ABC	
24A		485912	COJINETE CUSCINETTO BEARING	LAGER ROULEMENT	1234 5678 9ABC	
25A		485913	COJINETE CUSCINETTO BEARING	LAGER ROULEMENT	1234 5678 9ABC	
26A		82539R	ANILLO ANELLO RING	RING CIRCLIPS	1234 5678 9ABC	
27A		000674	ANILLO ANELLO RING	RING CIRCLIPS	1234 5678 9ABC	

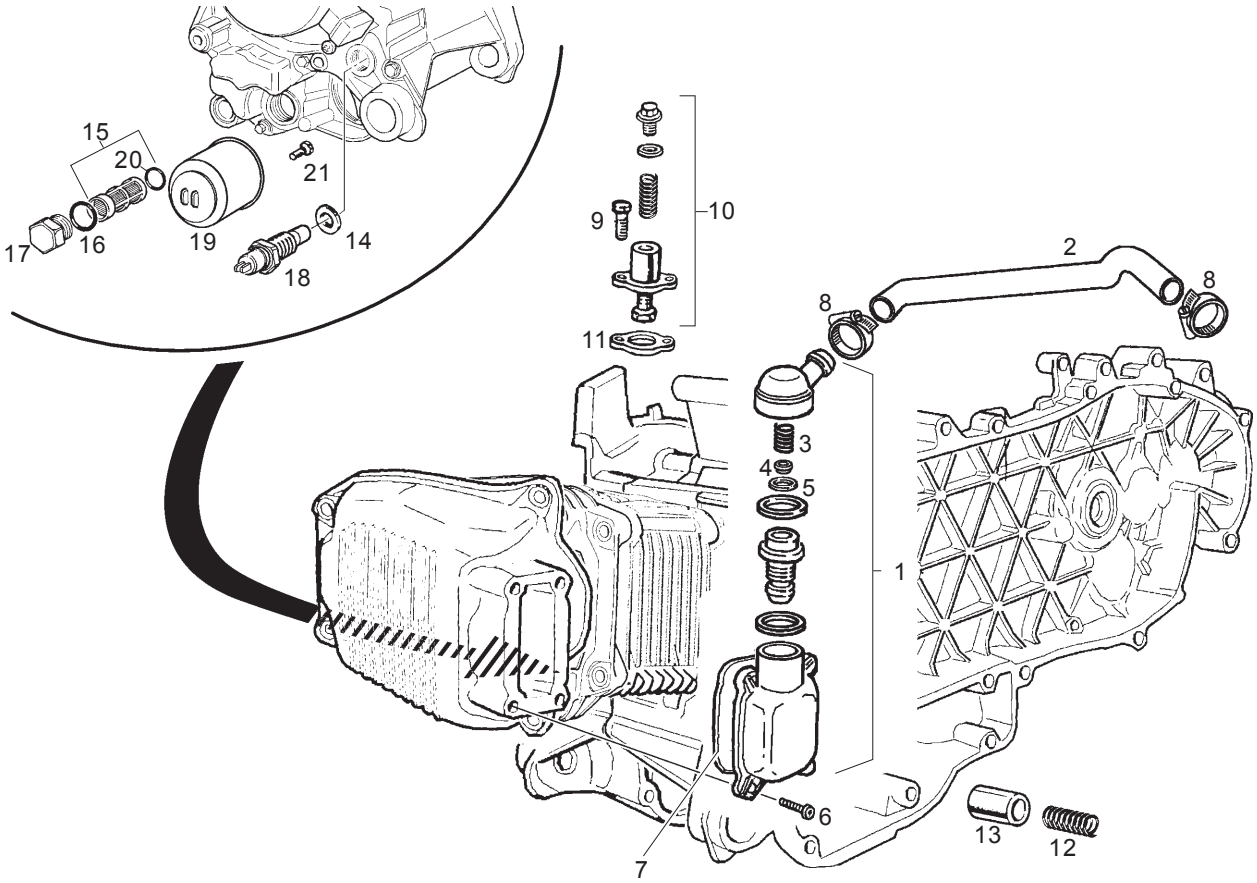

Fig.	Ver.	COD. KOD.	DESCRIPCIÓN DENOMINAZIONE NAME	BEZEICHNUNG DESIGNATION	MOD.	NOTAS NOTES NOTA MITSCHRIFT NOTES
01A		829008	TAPA COPERCHIO COVER	DECKEL COUVERCLE	1234 5678 9ABC	
02A		484033	TUBO RESPIRADERO TUBO SFIATO BREATHER TUBE	ENTLÜFTUNGSLEITUNG TUYAU RÉNIFLARD	1234 5678 9ABC	
03A		430771	MUELLE MOLLA SPRING	FEDER RESSORT	1234 5678 9ABC	
04A		430770	PLATILLO SCODELLINO STOP WASHER	FEDERAUFNAHME RONDELLE D'AR	1234 5678 9ABC	
05A		430769	MEMBRANA MEMBRANA DIAPHRAGM	MEMBRANE MEMBRANE	1234 5678 9ABC	
06A		828653	TORNILLO BULLONE BOLT	BOLZEN BOULON	1234 5678 9ABC	
07A		487989	JUNTA GUARNIZIONE PACKING	DICHTUNG JOINT	1234 5678 9ABC	
08A		CM001904	ABRAZADERA FASCETTA CLAMP	SCHELLE COLLIER	1234 5678 9ABC	
09A		434541	TORNILLO VITE SCREW	SCHRAUBE VIS	1234 5678 9ABC	
10A		827767	SOPORTE SUPPORTO BRACKET	HALTER SUPPORT	1234 5678 9ABC	
11A		430350	JUNTA GUARNIZIONE PACKING	DICHTUNG JOINT	1234 5678 9ABC	

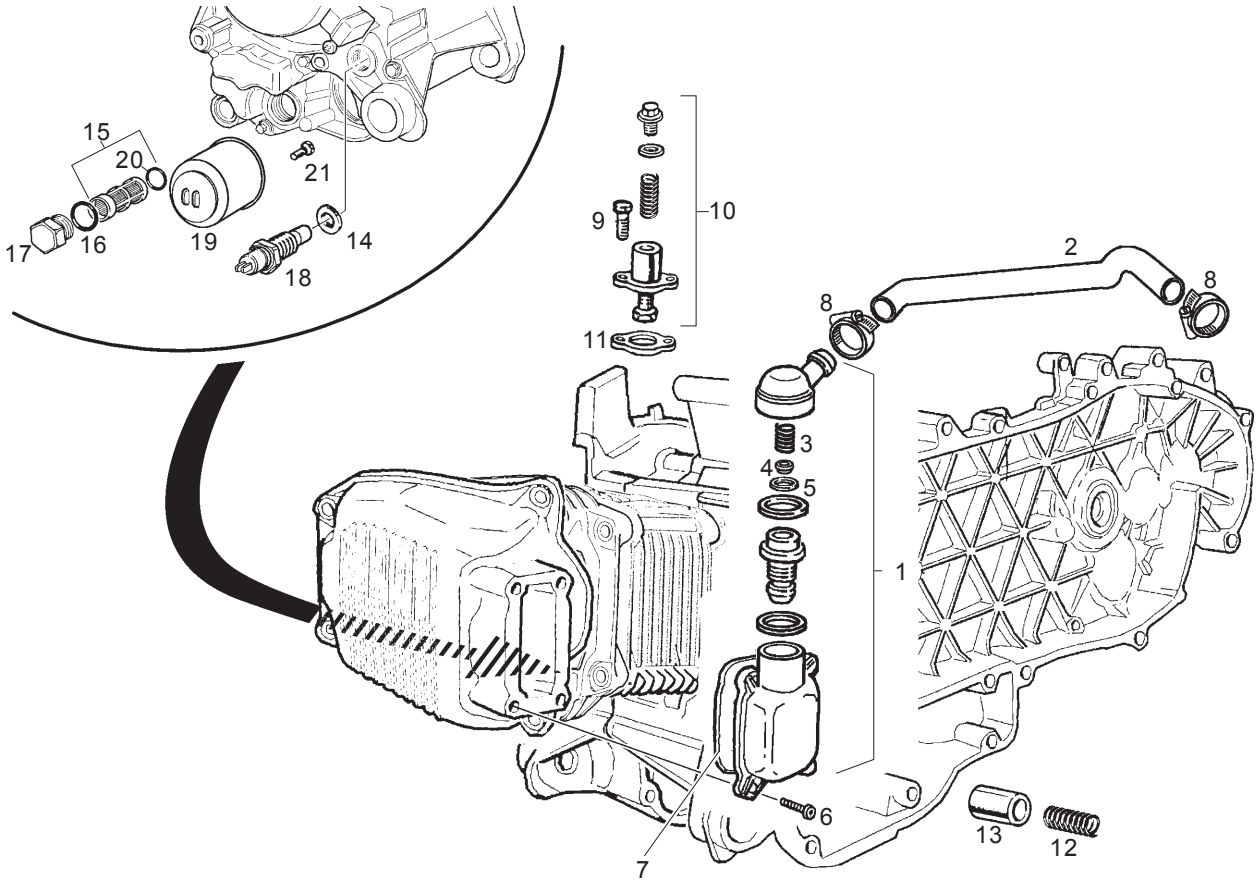

Fig.	Ver.	COD. KOD.	DESCRIPCIÓN DENOMINAZIONE NAME	BEZEICHNUNG DESIGNATION	MOD.	NOTAS NOTES NOTA MITSCHRIFT NOTES
12A		485655	MUELLE MOLLA SPRING	FEDER RESSORT	1 2 3 4 5 6 7 8 9 A B C	
13A		483923	VÁLVULA GAS VALVOLA VALVE	VENTIL VOLET DE GAZ	1 2 3 4 5 6 7 8 9 A B C	
14A		486075	ARANDELA RONDELLA WASHER	U.SCHEIBE RONDELLE	1 2 3 4 5 6 7 8 9 A B C	
15A		483841	FILTRO DE ACEITE FILTRO OLIO OIL FILTER	ÖLFILTER FILTRE À HUILE	1 2 3 4 5 6 7 8 9 A B C	
16A		285536	RETÉN DE ACEITE ANELLO DI TENUTA OIL SEAL	DICHTRING JOINT SPIE	1 2 3 4 5 6 7 8 9 A B C	
17A		826165	TAPA COPERCHIO COVER	DECKEL COUVERCLE	1 2 3 4 5 6 7 8 9 A B C	
18A		82580R	SENSOR SENSORE SENSOR	SENSOR CAPTEUR	1 2 3 4 5 6 7 8 9 A B C	
19A		82635R	CARTUCHO ACEITE CARTUCCIA OLIO OIL CARTRIDGE	ÖLPATRONE FILTRE À HUILE	1 2 3 4 5 6 7 8 9 A B C	
20A		288474	JUNTA GUARNIZIONE PACKING	DICHTUNG JOINT	1 2 3 4 5 6 7 8 9 A B C	
21A		483776	TORNILLO VITE SCREW	SCHRAUBE VIS	1 2 3 4 5 6 7 8 9 A B C	

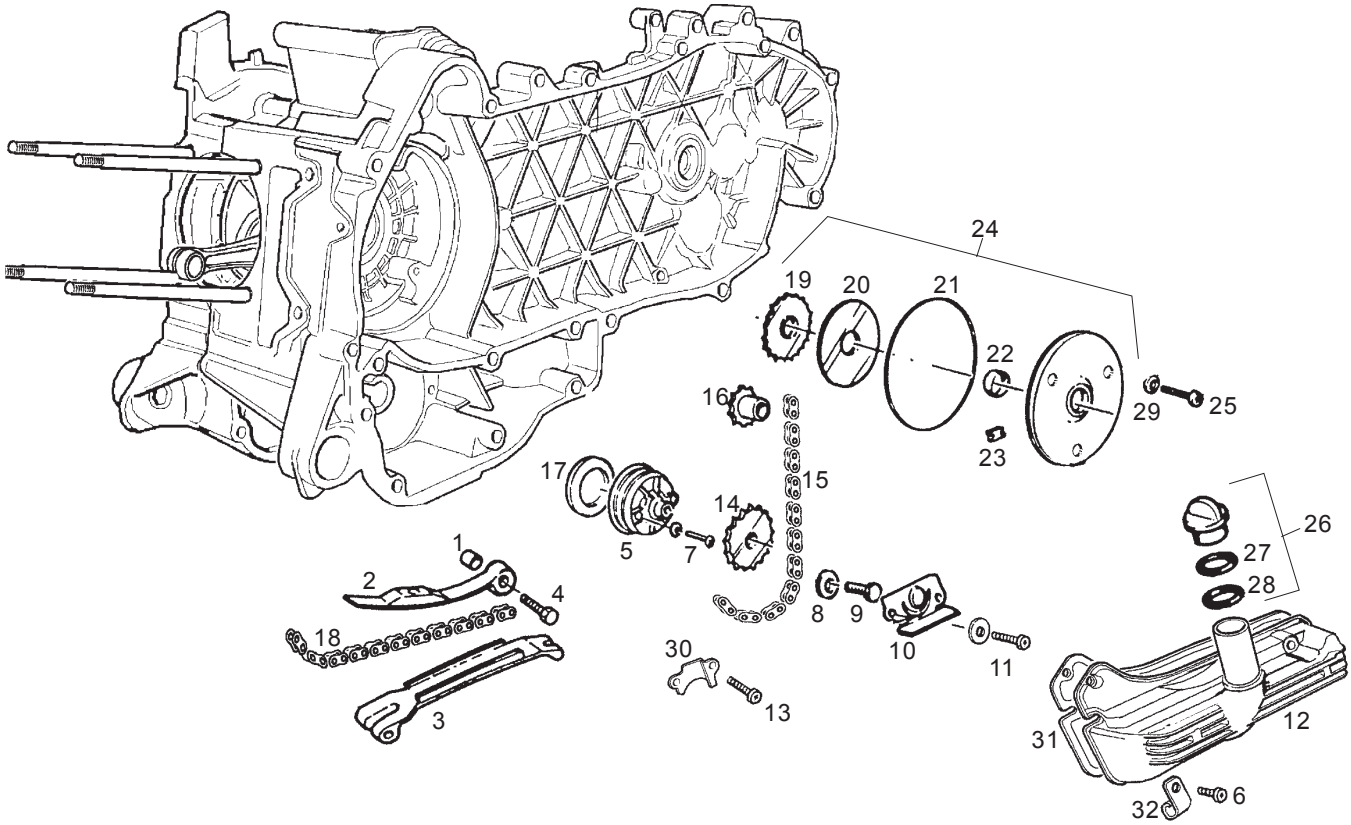

Fig.	Ver.	COD. KOD.	DESCRIPCIÓN DENOMINAZIONE NAME	BEZEICHNUNG DESIGNATION	MOD.	NOTAS NOTES NOTA MITSCHRIFT NOTES
01A		485868	DISTANCIADOR DISTANZIALE SPACER	DISTANZSTÜCK ENTRETOISE	1234 5678 9ABC	
02A		828303	VARILLA ASTA ROD	STANGE TIGE	1234 5678 9ABC	
03A		828308	PATÍN PATTINO SHOE	GLEITAUFLAGE DOIGT	1234 5678 9ABC	
04A		414837	TORNILLO VITE FISS. SEC.SCREW	SCHRAUBE VIS FIX.	1234 5678 9ABC	
05A		487343	BOMBA ACEITE POMPA OLIO OIL PUMP	ÖLPUMPE POMPE HUILE	1234 5678 9ABC	
06A		277916	CLAVIJA GRANO DOWEL	STIFT GOUJON	1234 5678 9ABC	
07A		433477	TORNILLO VITE SCREW	SCHRAUBE VIS	1234 5678 9ABC	
08A		436695	MUELLE BELLEVILLE MOLLA A TAZZA CUP SPRING	TASSENFEDER RESSORT À DIAPHRAGME	1234 5678 9ABC	
09A		436788	TORNILLO VITE FISS. SEC.SCREW	SCHRAUBE VIS FIX.	1234 5678 9ABC	
10A		483767	PANEL INFERIOR PARATIA INF. LOWER PANEL	WAND,UNTEN PANNEAU INF ÉRIEURE	1234 5678 9ABC	
11A		484123	TORNILLO VITE SCREW	SCHRAUBE VIS	1234 5678 9ABC	

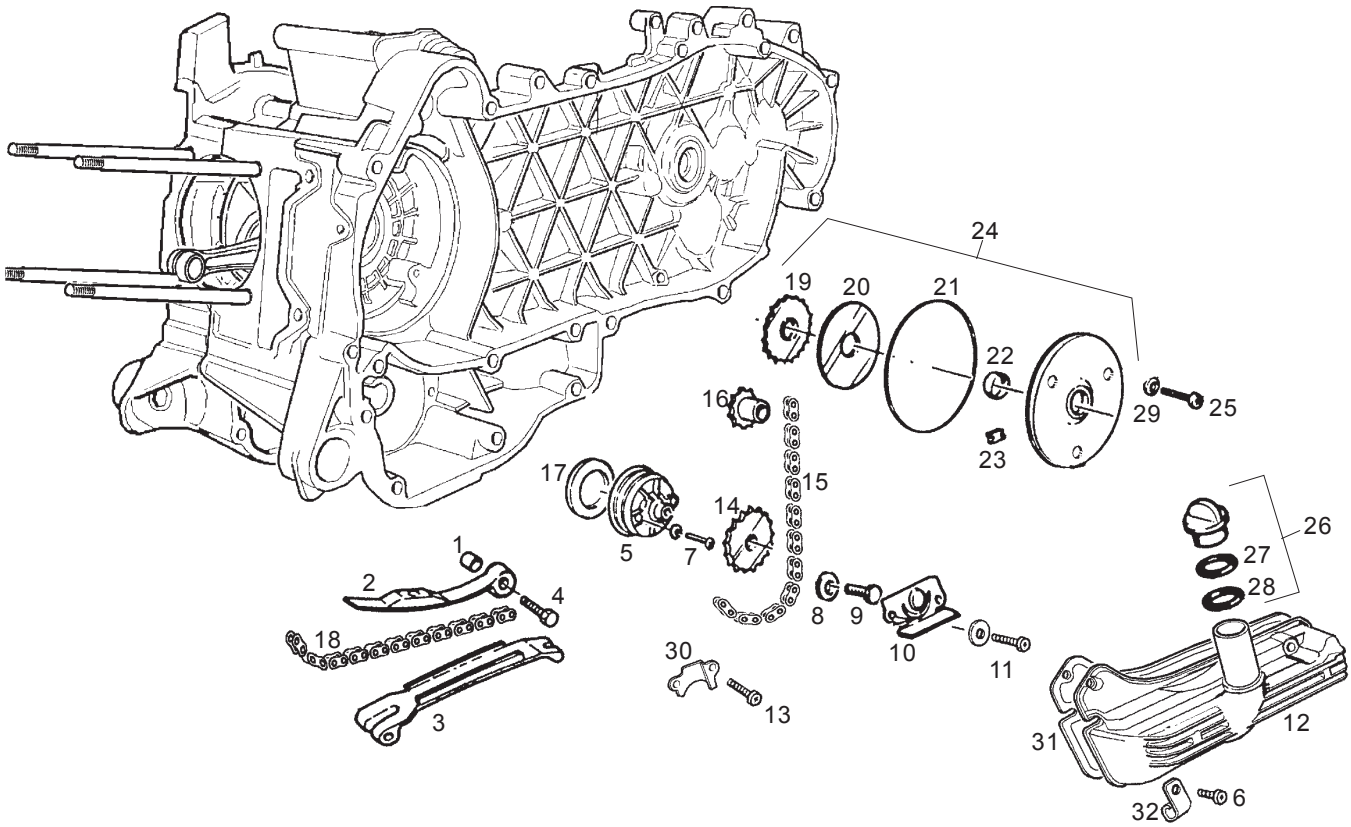

Fig.	Ver.	COD. KOD.	DESCRIPCIÓN DENOMINAZIONE NAME	BEZEICHNUNG DESIGNATION	MOD.	NOTAS NOTES NOTA MITSCHRIFT NOTES
12A		829523	RECOLECTOR DE ACEITE COPPA OLIO PAN OIL	ÖLWANNE CARTER À HUILE	1234 5678 9ABC	
13A		484123	TORNILLO VITE SCREW	SCHRAUBE VIS	1234 5678 9ABC	
14A		287913	CORONA CORONA RING GEAR	ZAHNKRANZ COURONNE	1234 5678 9ABC	
15A		82649R	CADENA CATENA CHAIN	KETTE CHAÎNE	1234 5678 9ABC	
16A		483784	PIÑÓN PIGNONE PINION	RITZEL PIGNON	1234 5678 9ABC	
17A		486082	JUNTA GUARNIZIONE PACKING	DICHTUNG JOINT	1234 5678 9ABC	
18A		82643R	CADENA CATENA CHAIN	KETTE CHAÎNE	1234 5678 9ABC	
19A		825595	PIÑÓN PIGNONE PINION	RITZEL PIGNON	1234 5678 9ABC	
20A		483918	ARANDELA RONDELLA WASHER	U.SCHEIBE RONDELLE	1234 5678 9ABC	
21A		825620	RETÉN DE ACEITE ANELLO DI TENUTA OIL SEAL	DICHTRING JOINT SPIE	1234 5678 9ABC	
22A		82538R	ANILLO ANELLO RING	RING CIRCLIPS	1234 5678 9ABC	

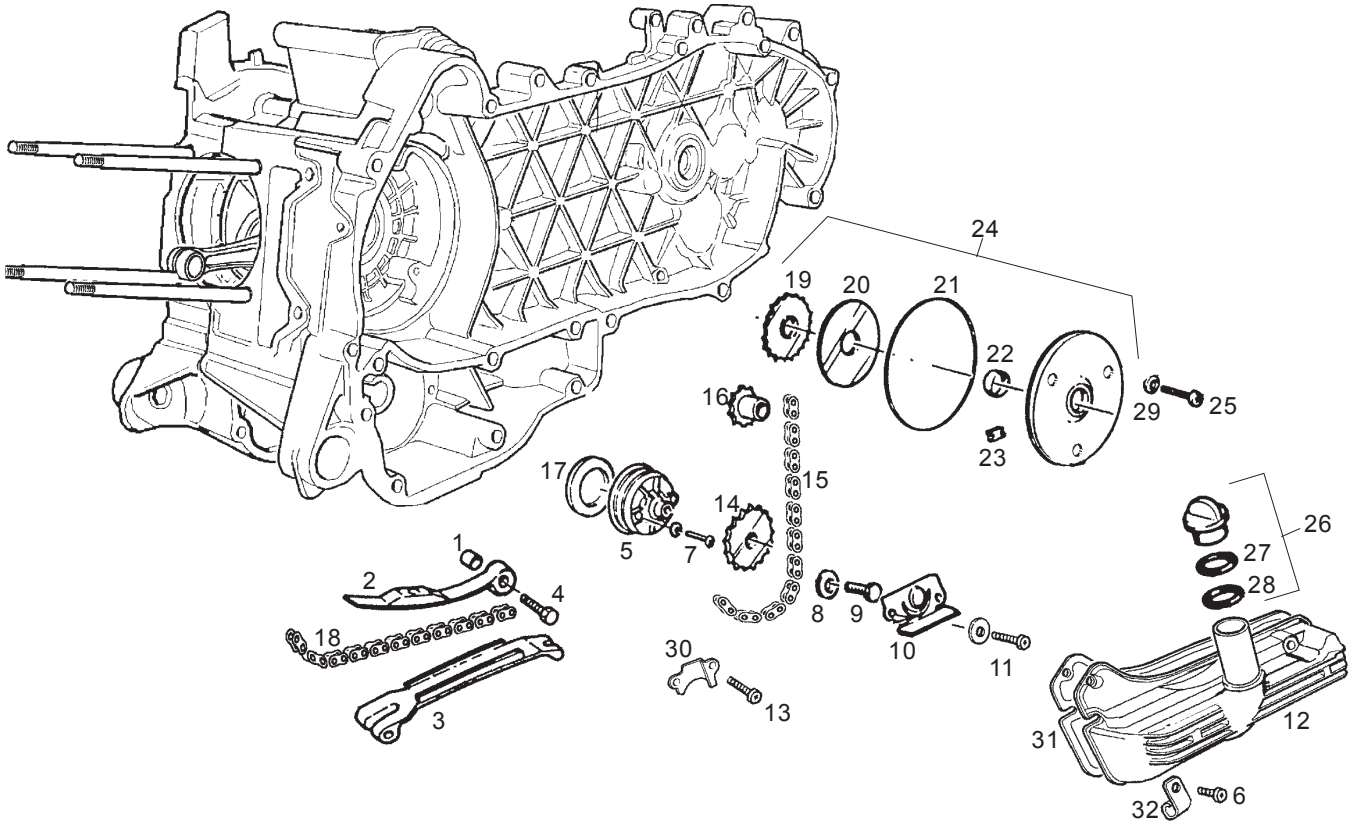

Fig.	Ver.	COD. KOD.	DESCRIPCIÓN DENOMINAZIONE NAME	BEZEICHNUNG DESIGNATION	MOD.	NOTAS NOTES NOTA MITSCHRIFT NOTES
23A		434345	SILENT-BLOCK TAMPONE BUFFER	PUFFER SILENTBLOC	1234 5678 9ABC	
24A		828875	TAPA COPERCHIO COVER	DECKEL COUVERCLE	1234 5678 9ABC	
25A		015585	TORNILLO VITE SCREW	SCHRAUBE VIS	1234 5678 9ABC	
26A		827761	TAPÓN ACEITE TAPPO OLIO OIL PLUG	PFROPFEN FÜR ÖL BOUCHON HUILE	1234 5678 9ABC	
27A		479985	JUNTA GUARNIZIONE PACKING	DICHTUNG JOINT	1234 5678 9ABC	
28A		479986	JUNTA GUARNIZIONE PACKING	DICHTUNG JOINT	1234 5678 9ABC	
29A		487937	ARANDELA RONDELLA WASHER	U.SCHEIBE RONDELLE	1234 5678 9ABC	
30A		485047	PANEL SUPERIOR PARATIA SUP. UPPER PANEL	WAND,OBEN PANNEAU SUPÉRIEURE	1234 5678 9ABC	
31A		487384	JUNTA GUARNIZIONE PACKING	DICHTUNG JOINT	1234 5678 9ABC	
32A		487824	ABRAZADERA FASCETTA CLAMP	SCHELLE COLLIER	1234 5678 9ABC	

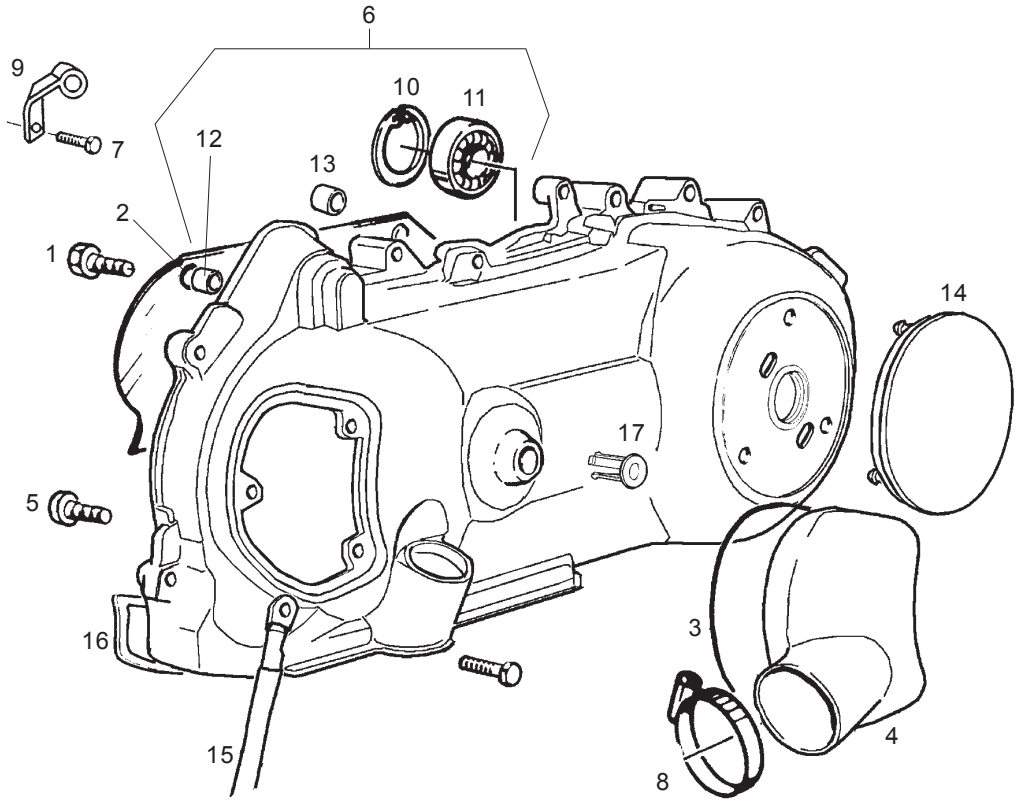

Fig.	Ver.	COD. KOD.	DESCRIPCIÓN DENOMINAZIONE NAME	BEZEICHNUNG DESIGNATION	MOD.	NOTAS NOTES NOTA MITSCHRIFT NOTES
01A		430264	TORNILLO VITE SCREW	SCHRAUBE VIS	1234 5678 9ABC	
02A		827611	DESVIADOR DE AIRE CALIENTE DEVIATORE ARIA CALDA WARM AIR DIAPHRAGM	WARMLUFTABWEICHUNG DIAPHRAGME POUR AIR CHAUD	1234 5678 9ABC	
03A		435251	JUNTA GUARNIZIONE PACKING	DICHTUNG JOINT	1234 5678 9ABC	
04A		825119	TAPA COPERCHIO COVER	DECKEL COUVERCLE	1234 5678 9ABC	
05A		258146	TORNILLO VITE SCREW	SCHRAUBE VIS	1234 5678 9ABC	
06A		4843165	TAPA COPERCHIO COVER	DECKEL COUVERCLE	1234 5678 9ABC	
07A		289731	TORNILLO VITE FISS. SEC.SCREW	SCHRAUBE VIS FIX.	1234 5678 9ABC	
08A		109960	ABRAZADERA FASCETTA CLAMP	SCHELLE COLLIER	1234 5678 9ABC	
09A		581767	ABRAZADERA FASCETTA CLAMP	SCHELLE COLLIER	1234 5678 9ABC	
10A		006635	ANILLO ANELLO RING	RING CIRCLIPS	1234 5678 9ABC	
11A		478985	COJINETE CUSCINETTO BEARING	LAGER ROULEMENT	1234 5678 9ABC	

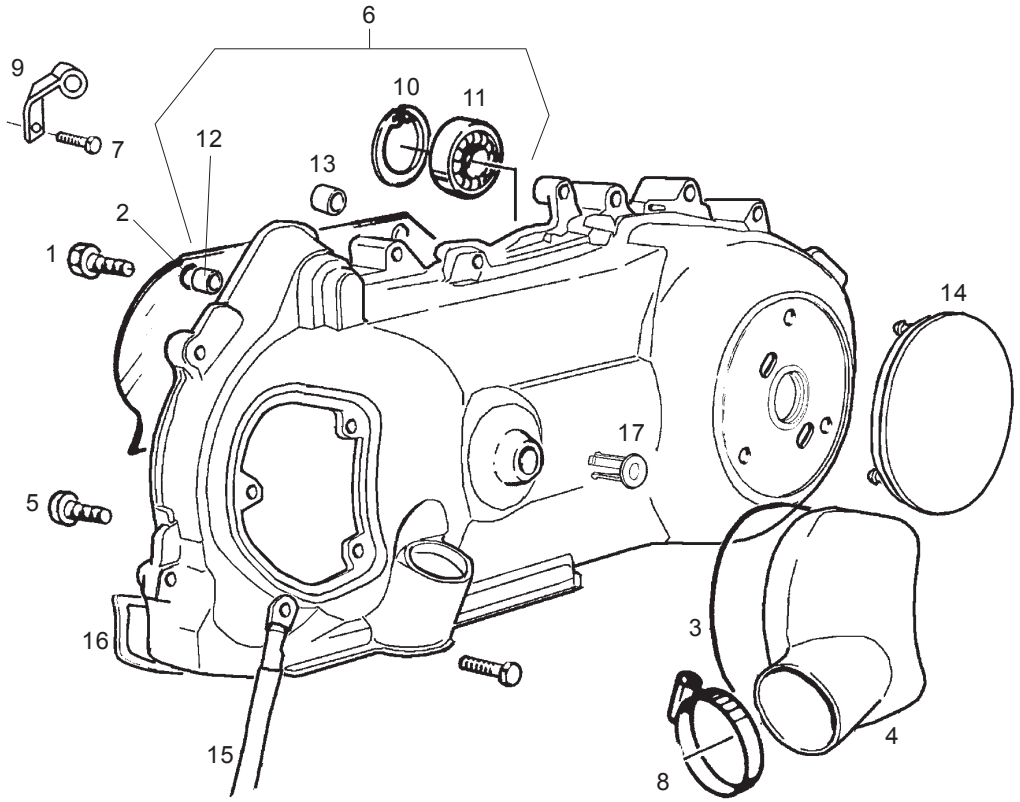

Fig.	Ver.	COD. KOD.	DESCRIPCIÓN DENOMINAZIONE NAME	BEZEICHNUNG DESIGNATION	MOD.	NOTAS NOTES NOTA MITSCHRIFT NOTES
12A		239388	PASADOR SPINA PIN	STIFT GOUPILLE	1234 5678 9ABC	
13A		431860	BUJE BUSSOLA BUSH	BUCHSE JOINT	1234 5678 9ABC	
14A		CM121903	TAPA COPERCHIETTO COVER	DECKEL COUVERCLE	1234 5678 9ABC	
15A		581309	PANTALLA DEL CABLE CALZADIMASSA EARTH BRAID	MASSEGEFLECHT TRESSE DE MASSE	1234 5678 9ABC	
16A		483783	JUNTA GUARNIZIONE PACKING	DICHTUNG JOINT	1234 5678 9ABC	
17A		825552	TAPÓN TAPPO PLUG	VERSCHLUß BOUCHON	1234 5678 9ABC	

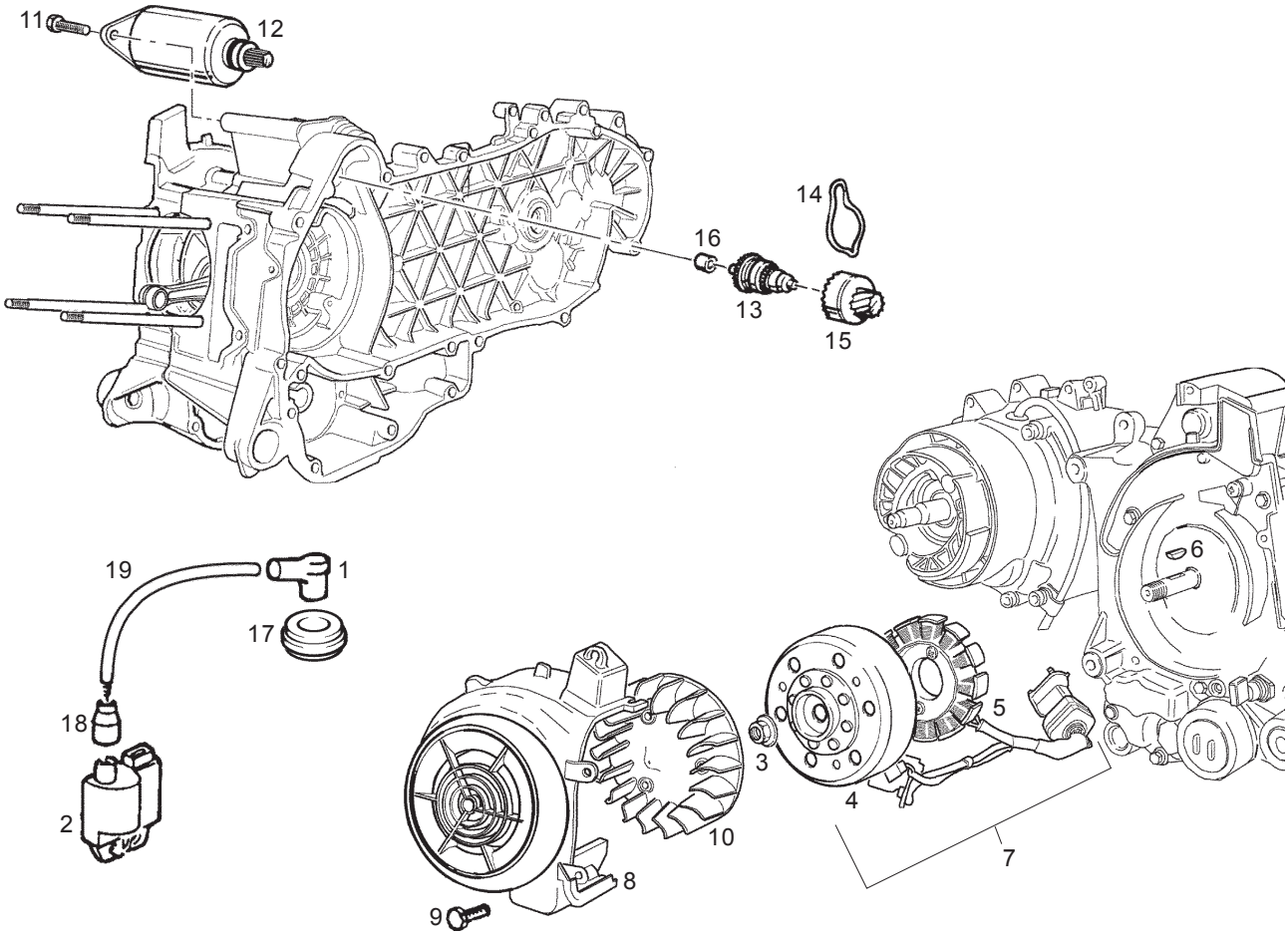

Fig.	Ver.	COD. KOD.	DESCRIPCIÓN DENOMINAZIONE NAME	BEZEICHNUNG DESIGNATION	MOD.	NOTAS NOTES NOTA MITSCHRIFT NOTES
01A		293845	CTO. PIPA BUJIA BLD 125 PIPETA CANELLA SPARK PLUG	ZUNDKERZENSTECRER PIPE DE BOUGIE	1234 5678 9ABC	
02A		82582R	BOBINA COVERTITORE ELETTRON COIL	ZUNDSPULE BOBINE	1234 5678 9ABC	
03A		436783	TUERCA DADO NUT	MUTTER ECROU	1234 5678 9ABC	
04A		486140	ROTOR ROTORE ROTOR	ROTOR ROTOR	1234 5678 9ABC	
05A		828135	ESTATOR STATORE BACKPLATE	ANKERPLATTE STATOR	1234 5678 9ABC	
06A		000267	CHAVETA CHIAVETTA KEY	KEIL CLAVETTE	1234 5678 9ABC	
07A		82572R	VOLANTEMAGN. VOLANO MAGNETE FLYWH.MAGN.	LICHTMASCHINE,KPL. VOLANT MAGNETIQUE	1234 5678 9ABC	
08A		825426	DEFLECTOR CONVOGLIATORE CONVEYOR	LUFTZUFUHR CANALISATION	1234 5678 9ABC	
09A		828662	TORNILLO VITE SCREW	SCHRAUBE VIS	1234 5678 9ABC	
10A		825430	VENTILADOR VENTOLA FAN	LÜFTERRAD VENTILATEUR	1234 5678 9ABC	
11A		031091	TORNILLO BULLONE BOLT	BOLZEN BOULON	1234 5678 9ABC	

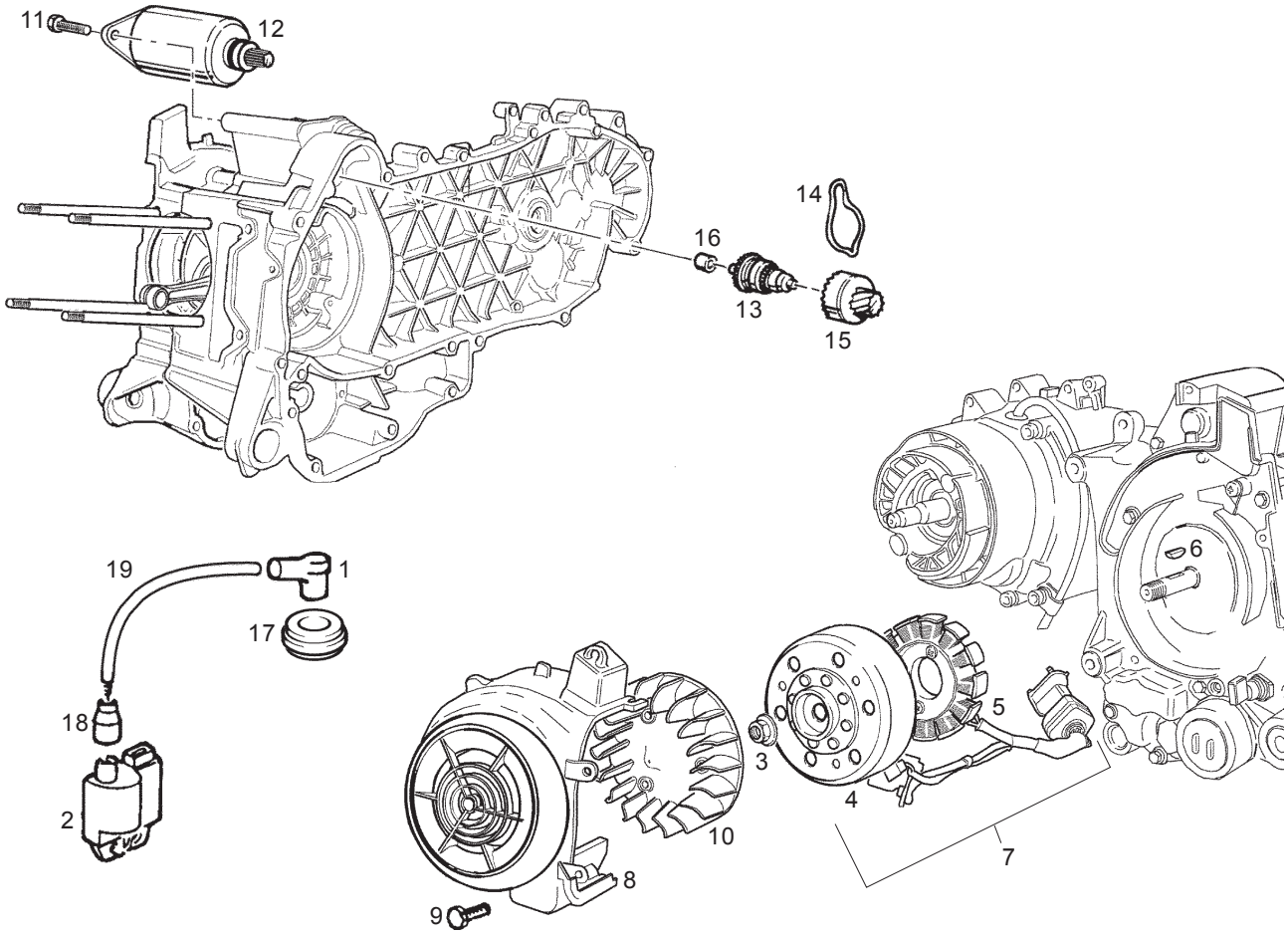

Fig.	Ver.	COD. KOD.	DESCRIPCIÓN DENOMINAZIONE NAME	BEZEICHNUNG DESIGNATION	MOD.	NOTAS NOTES NOTA MITSCHRIFT NOTES
12A		82611R	MOT.DE ARR. MOTORINO AVV STARTER MOTOR	STARTERMOTOR MOT DU DÉMAR.	1234 5678 9ABC	
13A		82612R	GRUPO REENVÍO GRUPPO RINVIO PINION,ASSY	RITZEL ENSAMBLE RENVOI	1234 5678 9ABC	
14A		288673	MUELLE MOLLETTA SPRING	FEDERKLAMMER RESSORT	1234 5678 9ABC	
15A		483539	PIÑÓN PIGNONE PINION	RITZEL PIGNON	1234 5678 9ABC	
16A		431860	BUJE BUSSOLA BUSH	BUCHSE JOINT	1234 5678 9ABC	
17A		436919	PROTECTOR PIPA BUJIA BLD 125 PROTEZIONE PIPETA CANELLA SPARK PLUG PROTECTOR	ZUNDKERZENSTECRERSCHUTZ PROTECTEUR PIPE DE BOUGIE	1234 5678 9ABC	
18A		231571	CAPUCHON BOBINA CAPPUCCIO BOBINA COIL RUBBER PROTECTOR	KAPPE CACHE	1234 5678 9ABC	
19A		080341	CABLE BOBINA-PIPA CAVO BOBINA CABLE COIL	ZUNDKABEL CABLE	1234 5678 9ABC	

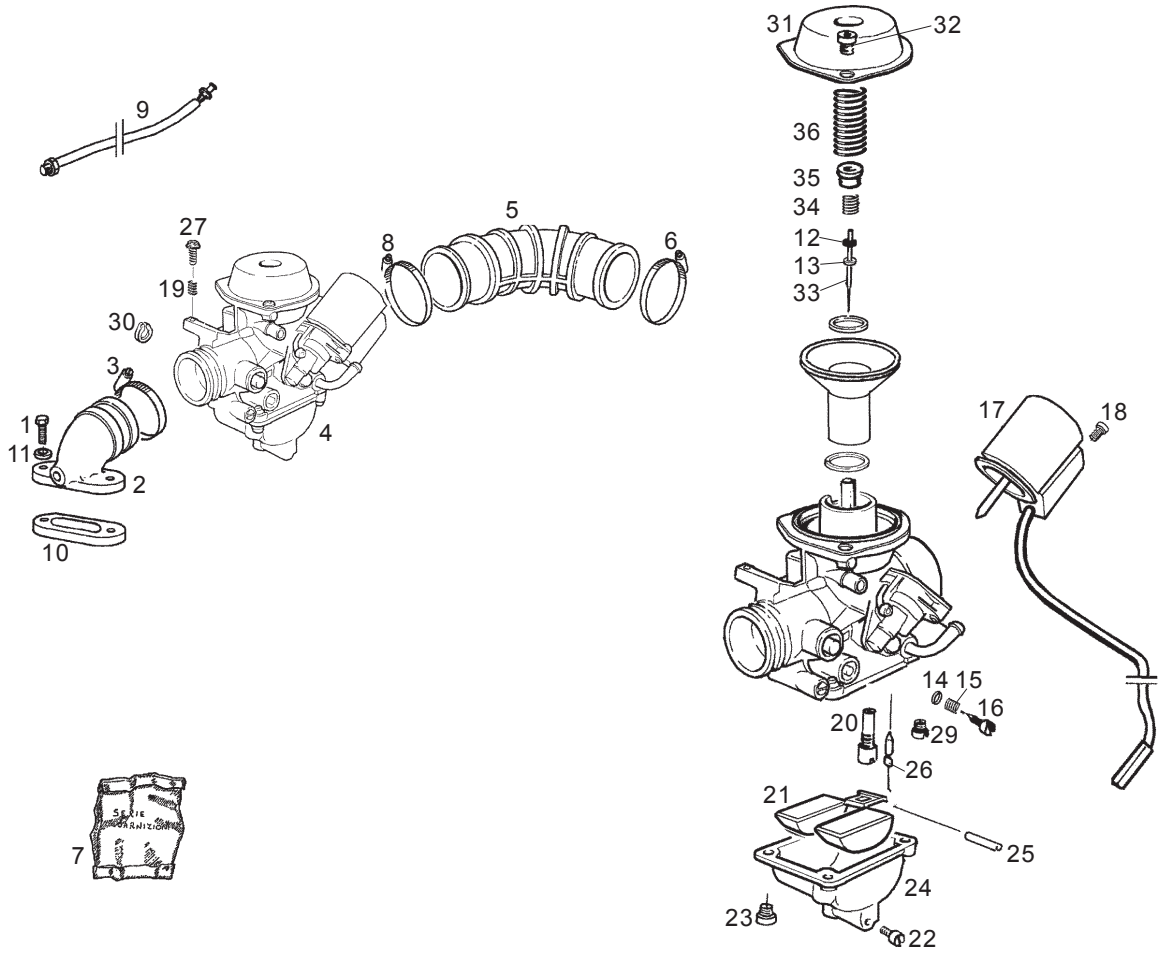

Fig.	Ver.	COD. KOD.	DESCRIPCIÓN DENOMINAZIONE NAME	BEZEICHNUNG DESIGNATION	MOD.	NOTAS NOTES NOTA MITSCHRIFT NOTES
01A		828152	TORNILLO 125CC VITE 125CC SCREW 125CC	SCHRAUBE 125CC VIS 125CC	1 2 3 4	
01B		031091	TORNILLO 150CC VITE 150CC SCREW 150CC	SCHRAUBE 150CC VIS 150CC	5 6 7 8 9 A B C	
02A		827792	RAC.ADMISIÓN RACCORDO AMM UNION PIPE	ANSAUGSTUTZEN RACC.D 'ADMISS	1 2 3 4 5 6 7 8	
02B		828424	RAC.ADMISIÓN RACCORDO AMM UNION PIPE	ANSAUGSTUTZEN RACC.D 'ADMISS	9 A B C	
03A		709532	ABRAZADERA FASCETTA CLAMP	SCHELLE COLLIER	1 2 3 4 5 6 7 8 9 A B C	
04A		CM115002	CARBURADOR 125CC CARBURATORE 125CC CARBURETTOR 125CC	VERGASER 125CC CARBURATEUR 125CC	1 2 3 4	
04B		827510	CARBURADOR 150CC CARBURATORE 150CC CARBURETTOR 150CC	VERGASER 150CC CARBURATEUR 150CC	5 6 7 8	
04C		CM115003	CARBURADOR 150CC CARBURATORE 150CC CARBURETTOR 150CC	VERGASER 150CC CARBURATEUR 150CC	9 A B C	
05A		827676	MANGUITO MANICOTTO SLEEVE	MUFFE MANCHON	1 2 3 4 5 6 7 8 9 A B C	
06A		109960	ABRAZADERA FASCETTA CLAMP	SCHELLE COLLIER	1 2 3 4 5 6 7 8 9 A B C	
07A		494921	SERIE JUNTAS SERIEGUARNIZIONI SET OF GASKETS	DICHTUNGSSATZ JEU DE JOINTS	1 2 3 4 5 6 7 8 9 A B C	

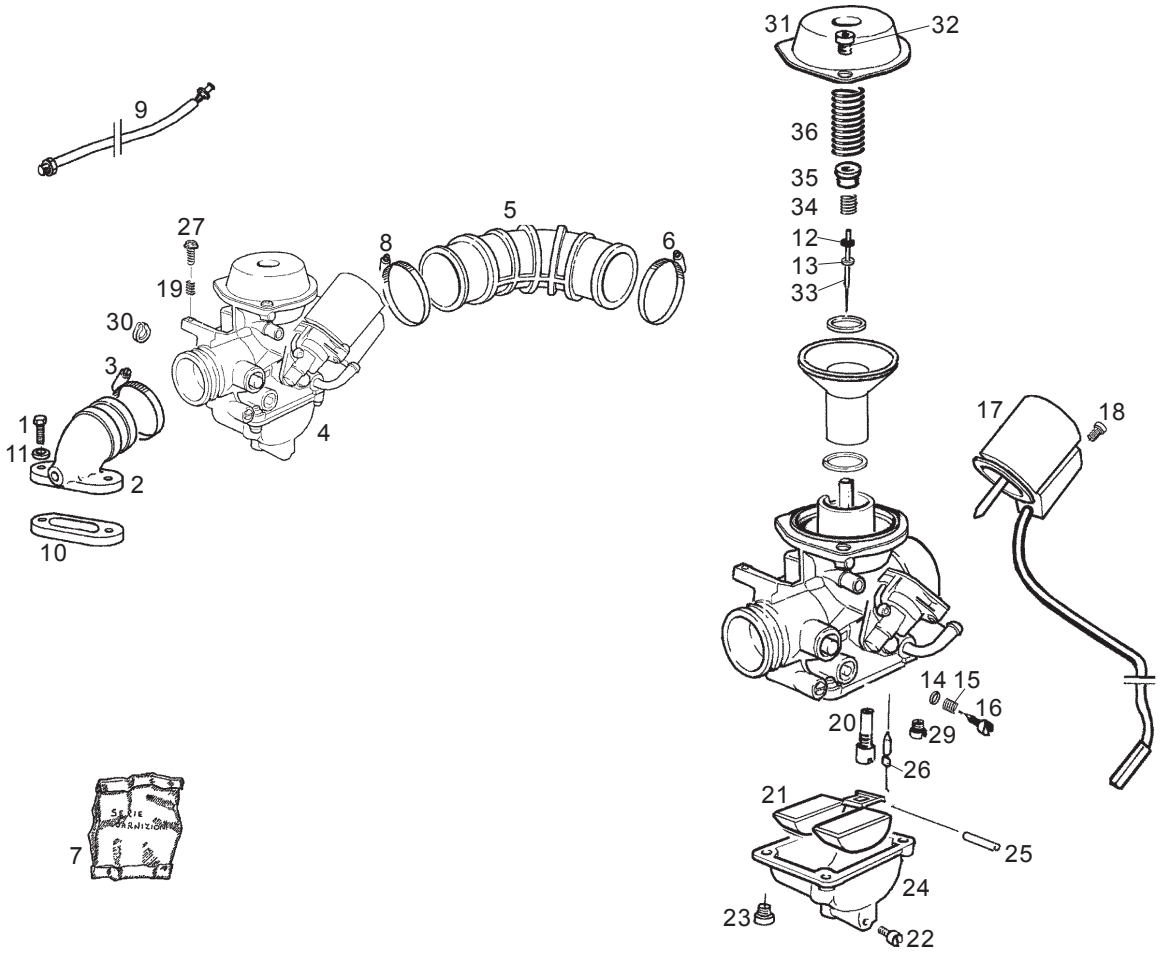

Fig.	Ver.	COD. KOD.	DESCRIPCIÓN DENOMINAZIONE NAME	BEZEICHNUNG DESIGNATION	MOD.	NOTAS NOTES NOTA MITSCHRIFT NOTES
08A		709532	ABRAZADERA FASCETTA CLAMP	SCHELLE COLLIER	1234 5678 9ABC	
09A		826176	RESISTENCIA RESISTENZA RESISTANCE	WIDERSTAND RÉSISTANCE	1234 5678 9ABC	
10A		827919	JUNTA GUARNIZIONE PACKING	DICHTUNG JOINT	1234 5678 9ABC	
11A		003056	ARANDELA RONDELLA WASHER	U.SCHEIBE RONDELLE	1234 5678 9ABC	
12A		826822	ANILLO DE RETENCION ANELLORITEGNO CIRCLIP	RING ZUR BEFEST.DER ZAPFEN CIRCLIPS	1234 5678 9ABC	
13A		826821	ARANDELA RONDELLA WASHER	U.SCHEIBE RONDELLE	1234 5678 9ABC	
14A		826843	ARANDELA RONDELLA WASHER	U.SCHEIBE RONDELLE	1234 5678 9ABC	
15A		826839	MUELLE MOLLA SPRING	FEDER RESSORT	1234 5678 9ABC	
16A		CM106401	TORNILLO REGULACIÓN VITE REG SCREW	SCHRAUBE VIS	1234 5678 9ABC	
17A		826901	DISPOSITIVO ARRANQUE ELECTRONICO MOTORINO AVVIAMENTO STARTER MOTOR ASSY	ELEKTROSCHER ANLASSER DEMARREUR ELECTRIQUE	1234 5678 9ABC	
18A		826778	TORNILLO VITE SCREW	SCHRAUBE VIS	1234 5678	

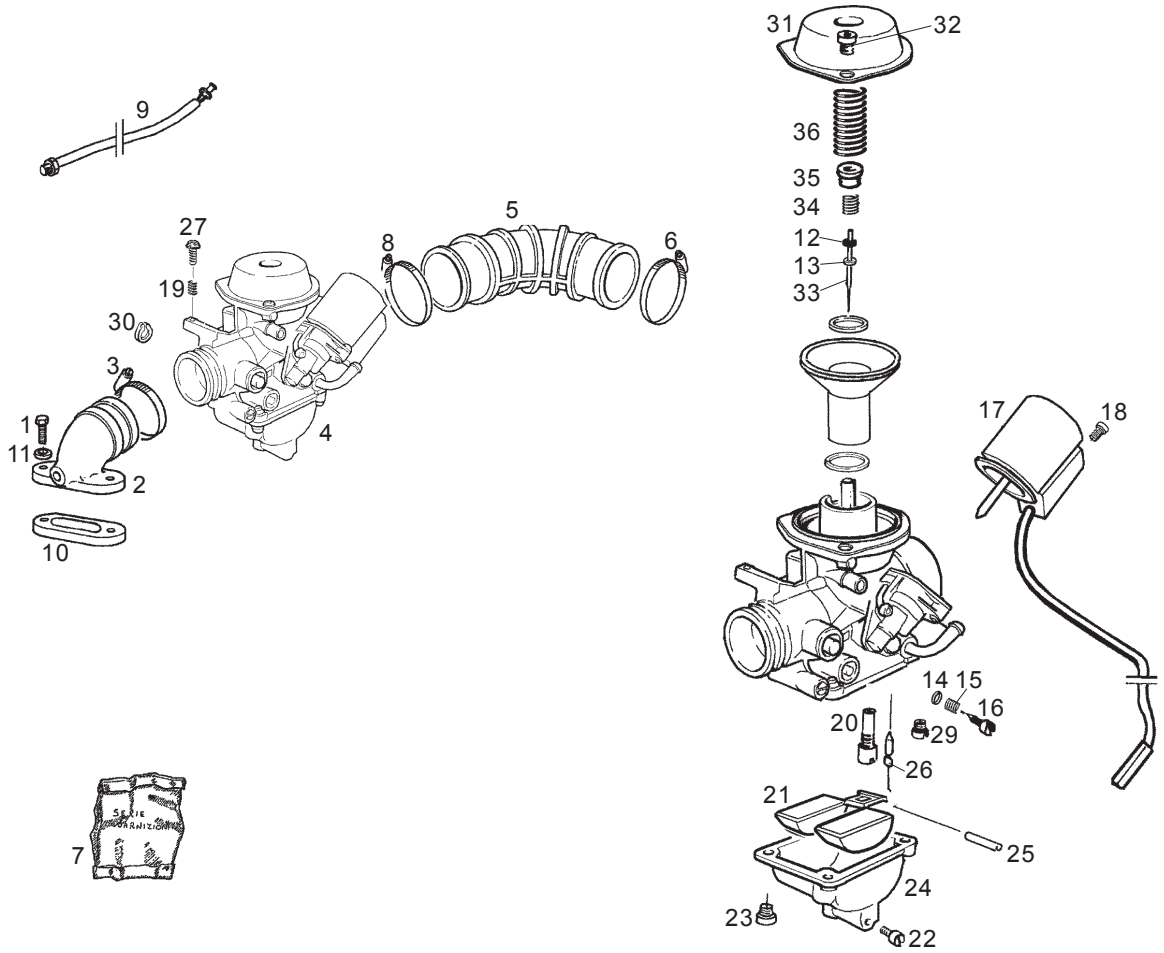

Fig.	Ver.	COD. KOD.	DESCRIPCIÓN DENOMINAZIONE NAME	BEZEICHNUNG DESIGNATION	MOD.	NOTAS NOTES NOTA MITSCHRIFT NOTES
18B		826780	TORNILLO VITE SCREW	SCHRAUBE VIS	9ABC	
19A		826825	MUELLE MOLLA SPRING	FEDER RESSORT	1234 5678 9ABC	
20A		CM105303	SURTIDOR RALENTI 33-125CC GETTO MIN 33-125CC IDLING JET	LEERLAUFDU. 33-125CC GICLEUR RALENTI 33-125CC	1234	
20B		CM105301	SURTIDOR RALENTI 34-150CC GETTO MIN 34-150CC IDLING JET 34-150CC	LEERLAUFDUI 34-150CC GICLEUR RALENTI 34-150CC	5678 9ABC	
21A		826812	FLOTADOR GALLEGGIANTE FLOAT	SCHWIMMER FLOTTEUR	1234 5678 9ABC	
22A		826857	TORNILLO VITESPURGO SCREW	SCHRAUBE VIS	1234 5678 9ABC	
23A		826770	TORNILLO VITE SCREW	SCHRAUBE VIS	1234 5678 9ABC	
24A		CM109807	CUBA VASCHETTA FLOAT CH.	SCHWIMMERGEHÄUSE CUVETTE	1234 5678	
24B		CM109808	CUBA VASCHETTA FLOAT CH.	SCHWIMMERGEHÄUSE CUVETTE	9ABC	
25A		826811	PASADOR SPINA PIN	STIFT GOUPILLE	1234 5678 9ABC	
26A		826786	AGUJA GASOLINA SPILLO BENZINA PETROL NEEDLE	NADEL POINTEAU ESSENCE	1234 5678 9ABC	

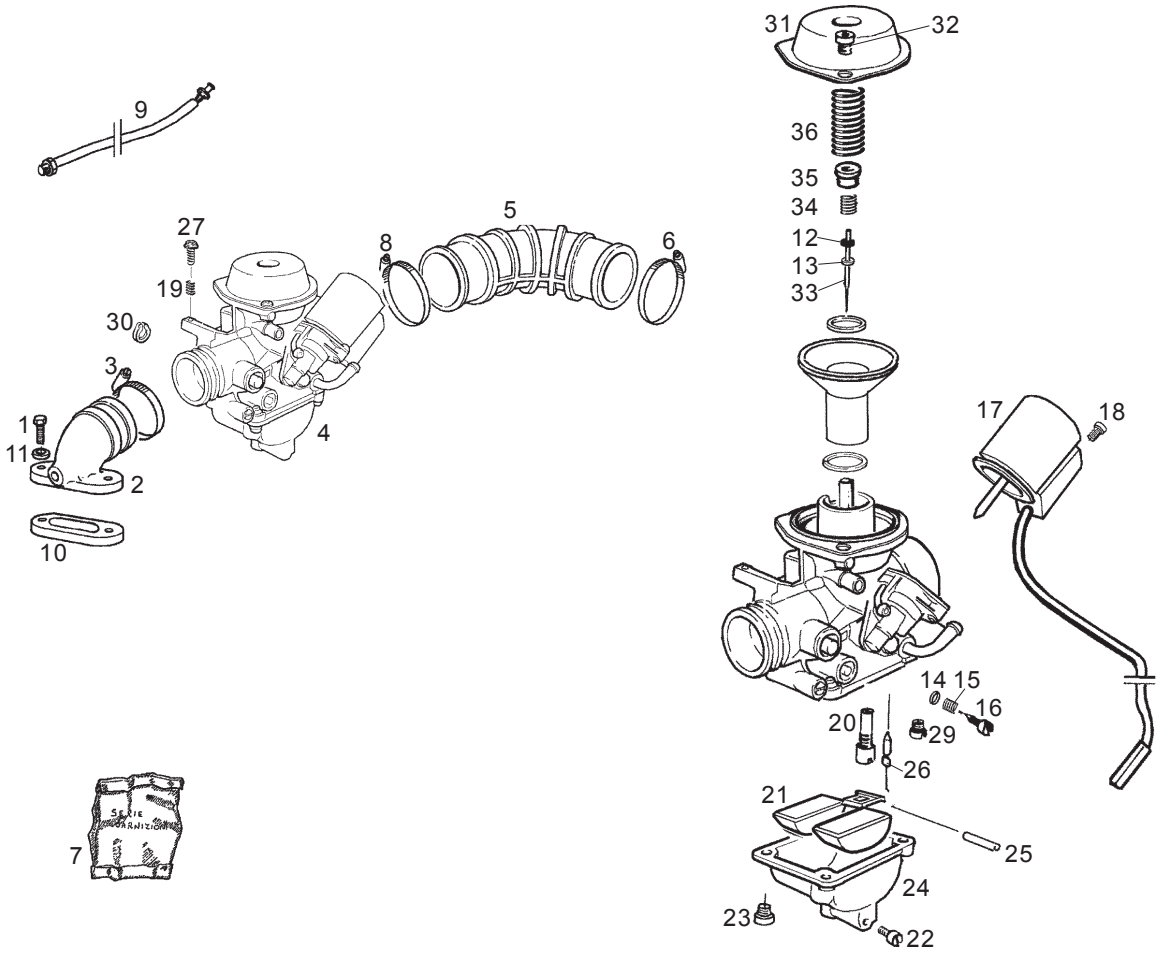

Fig.	Ver.	COD. KOD.	DESCRIPCIÓN DENOMINAZIONE NAME	BEZEICHNUNG DESIGNATION	MOD.	NOTAS NOTES NOTA MITSCHRIFT NOTES
27A		826824	TORNILLO VITE SCREW	SCHRAUBE VIS	1 2 3 4 5 6 7 8 9 A B C	
28A		826865	PISTÓN PISTONCINO PISTON	KOLBEN PISTON	1 2 3 4 5 6 7 8 9 A B C	
29A		CM105403	CHORRO MÁXIMO 84-125CC GETTO MAX. 84-125CC MAXIMUM JET 84-125CC	MAXIMALSTRAHL 84-125CC JET MAXIMUM 84-125CC	1 2 3 4	
29B		CM105401	CHORRO MÁXIMO 82-150CC GETTO MAX. 82-150CC MAXIMUM JET 82-150CC	MAXIMALSTRAHL 82-150CC JET MAXIMUM 82-150CC	5 6 7 8 9 A B C	
30A		826846	ANILLO DE RETENCION ANELLO RITEGNO CIRCLIP	RING ZUR BEFEST.DER ZAPFEN CIRCLIPS	1 2 3 4 5 6 7 8	
30B		830334	ANILLO DE RETENCION ANELLO RITEGNO CIRCLIP	RING ZUR BEFEST.DER ZAPFEN CIRCLIPS	9 A B C	
31A		826783	TAPA VÁLVULA COPERCHIO VALVOLA VALVE COVER	VENTILABDECKUNG COUVERCLE SOUPAPE	1 2 3 4 5 6 7 8 9 A B C	
32A		826780	TORNILLO VITE SCREW	SCHRAUBE VIS	1 2 3 4 5 6 7 8 9 A B C	
33A		CM106503	AGUJA CONICA 125CC SPILLO CONICO 125CC CONICAL NEEDLE 125CC	NADELVENTIL. 125CC POINTEAU CON. 125CC	1 2 3 4	
33B		CM106501	AGUJA CONICA 150CC SPILLO CONICO 150CC CONICAL NEEDLE 150CC	NADELVENTIL. 150CC POINTEAU CON. 150CC	5 6 7 8 9 A B C	
34A		826818	MUELLE MOLLA SPRING	FEDER RESSORT	1 2 3 4 5 6 7 8 9 A B C	

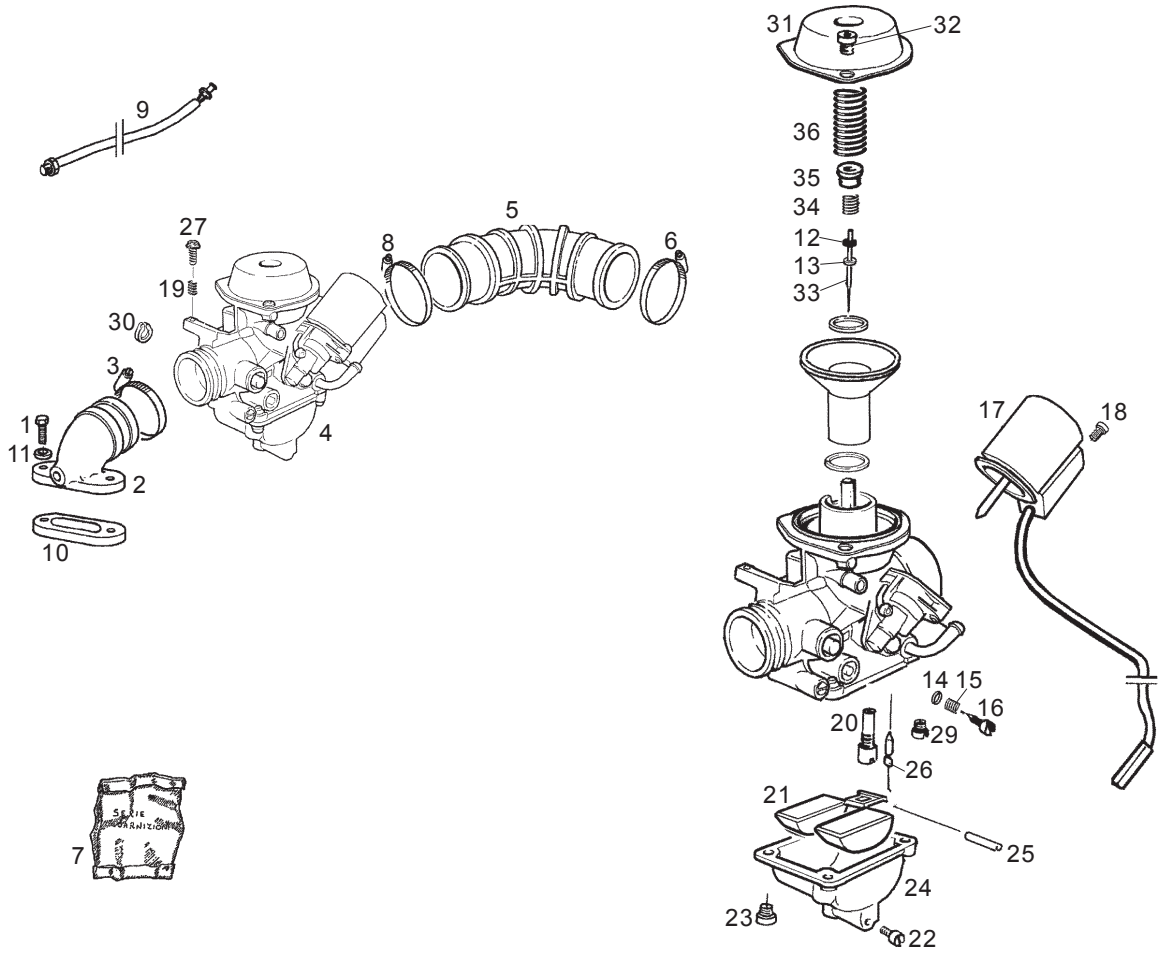

Fig.	Ver.	COD. KOD.	DESCRIPCIÓN DENOMINAZIONE NAME	BEZEICHNUNG DESIGNATION	MOD.	NOTAS NOTES NOTA MITSCHRIFT NOTES
35A		826820	PLATILLO SCODELLINO STOP WASHER	FEDERAUFNAHME RONDELLE D 'AR	1 2 3 4 5 6 7 8 9 A B C	
36A		CM106601	MUELLE 125CC MOLLA 125CC SPRING 125CC	FEDER 125CC RESSORT 125CC	1 2 3 4	
36B		CM106602	MUELLE 150CC MOLLA 150CC SPRING 150CC	FEDER 150CC RESSORT 150CC	5 6 7 8 9 A B C	

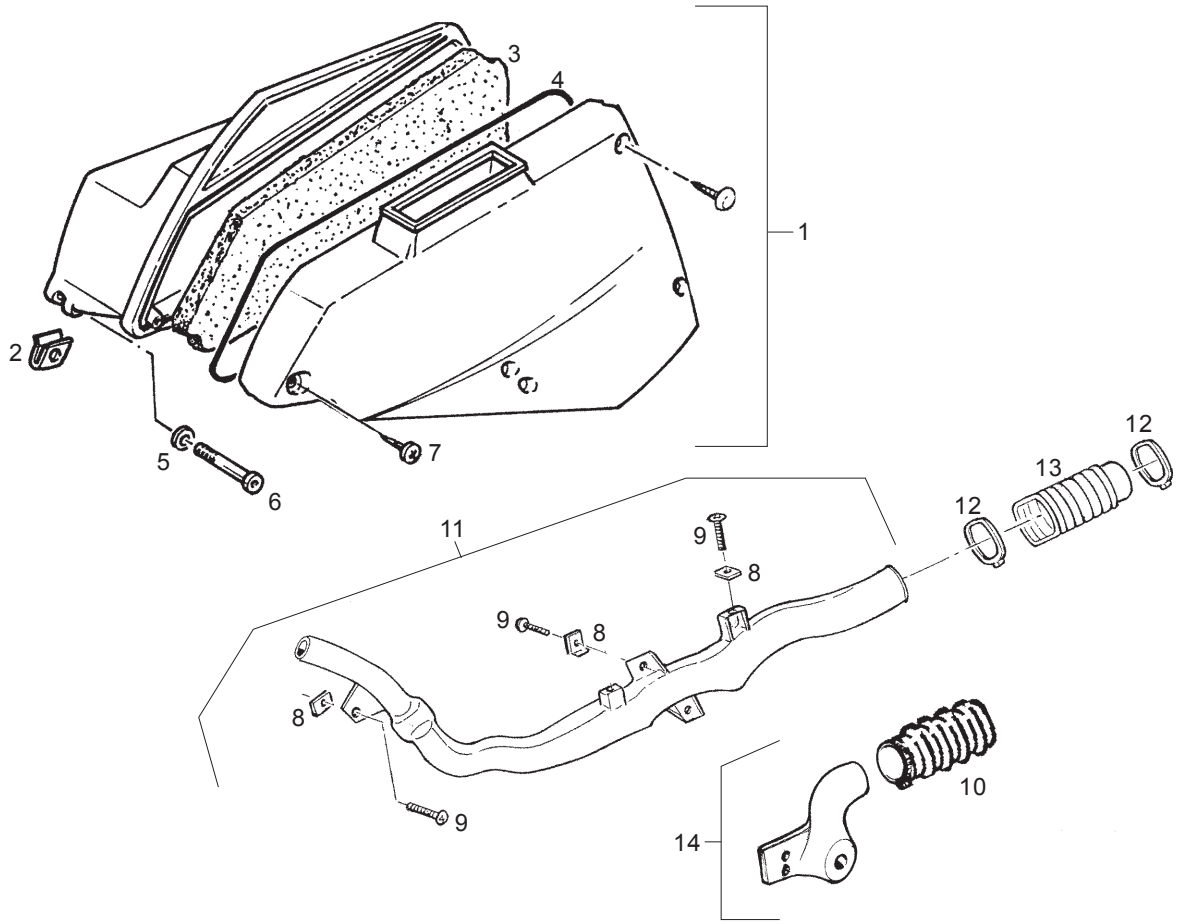

Fig.	Ver.	COD. KOD.	DESCRIPCIÓN DENOMINAZIONE NAME	BEZEICHNUNG DESIGNATION	MOD.	NOTAS NOTES NOTA MITSCHRIFT NOTES
01A		827125	CAJA FILTRO SCATOLA DEP. AIR.CL.CASE	LUFTFILTERGEHÄUSE BOÎTE FILTRE	1234 5678 9ABC	
02A		254485	PLACA PIASTRINA PLATE	PLÄTTCHEN PLAQUETTE	1234 5678 9ABC	
03A		487401	FILTRO DE AIRE FILTRO ARIA AIR FILTER	LUFTFILTER FILTRE À AIR	1234 5678 9ABC	
04A		487402	JUNTA GUARNIZIONE PACKING	DICHTUNG JOINT	1234 5678 9ABC	
05A		012533	ARANDELA RONDELLA WASHER	U.SCHEIBE RONDELLE	1234 5678 9ABC	
06A		018640	TORNILLO VITE SCREW	SCHRAUBE VIS	1234 5678 9ABC	
07A		258146	TORNILLO VITE SCREW	SCHRAUBE VIS	1234 5678 9ABC	
08A		226820	PLACA PIASTRINA PLATE	PLÄTTCHEN PLAQUETTE	1234 5678 9ABC	
09A		258249	TORNILLO VITE SCREW	SCHRAUBE VIS	1234 5678 9ABC	
10A		825946	FUELLE SOFFIETTO BELLOWS	BALG MANCHON	1234 5678 9ABC	
11A		299304	CONDUCTO REFRIG. TUBORAFFR. COOLING TUBE	KÜHLLEITUNG TUYAU DE REFROID	1234 5678 9ABC	

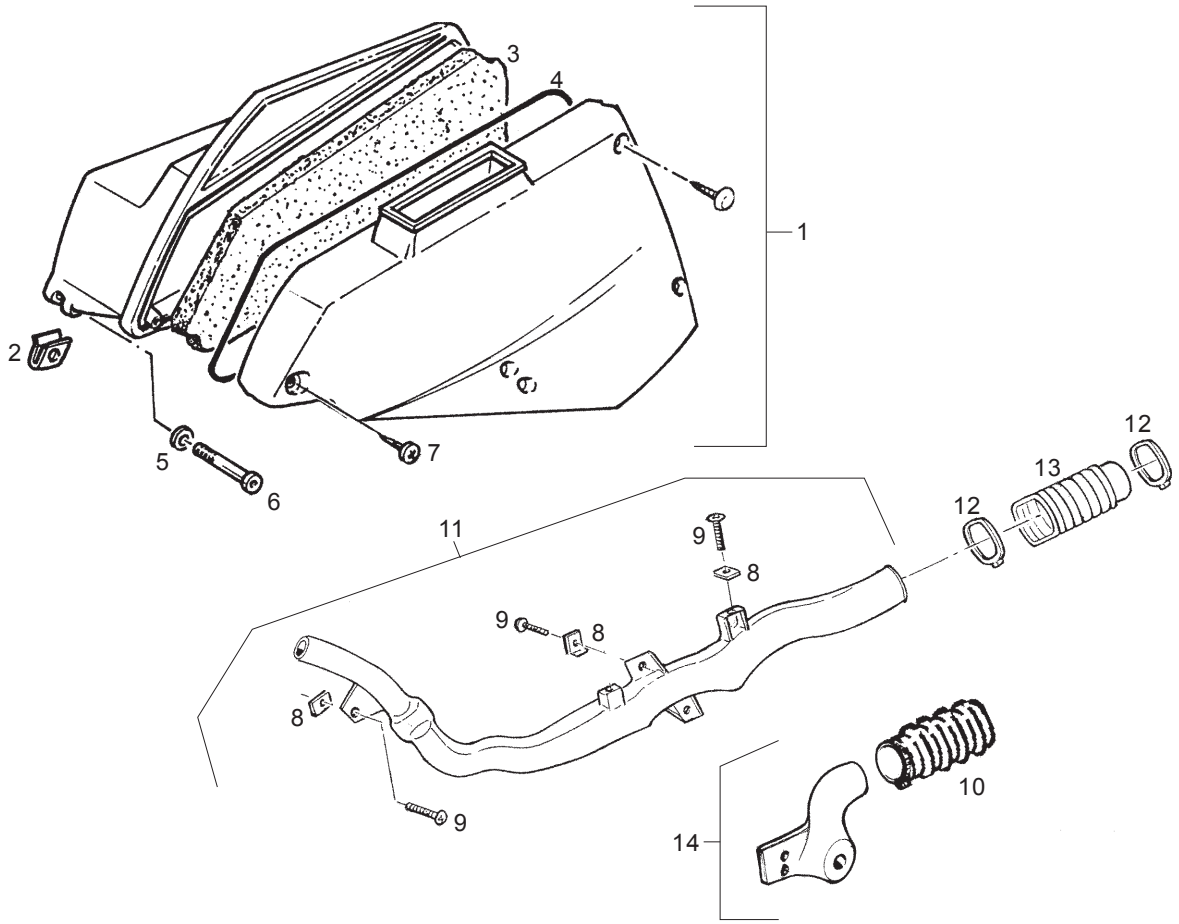

Fig.	Ver.	COD. KOD.	DESCRIPCIÓN DENOMINAZIONE NAME	BEZEICHNUNG DESIGNATION	MOD.	NOTAS NOTES NOTA MITSCHRIFT NOTES
12A		145298	ABRAZADERA FASCETTA CLAMP	SCHELLE COLLIER	1 2 3 4 5 6 7 8 9 A B C	
13A		479707	FUELLE SOFFIETTO BELLOWS	BALG MANCHON	1 2 3 4 5 6 7 8 9 A B C	
14A		825947	TUBODE ASPIRACIÓN TUBOASPIRAZIONE AIR SUCTION PIPE	ANSAUGLEITUNG CANALISATION ASPIARATION	1 2 3 4 5 6 7 8 9 A B C	

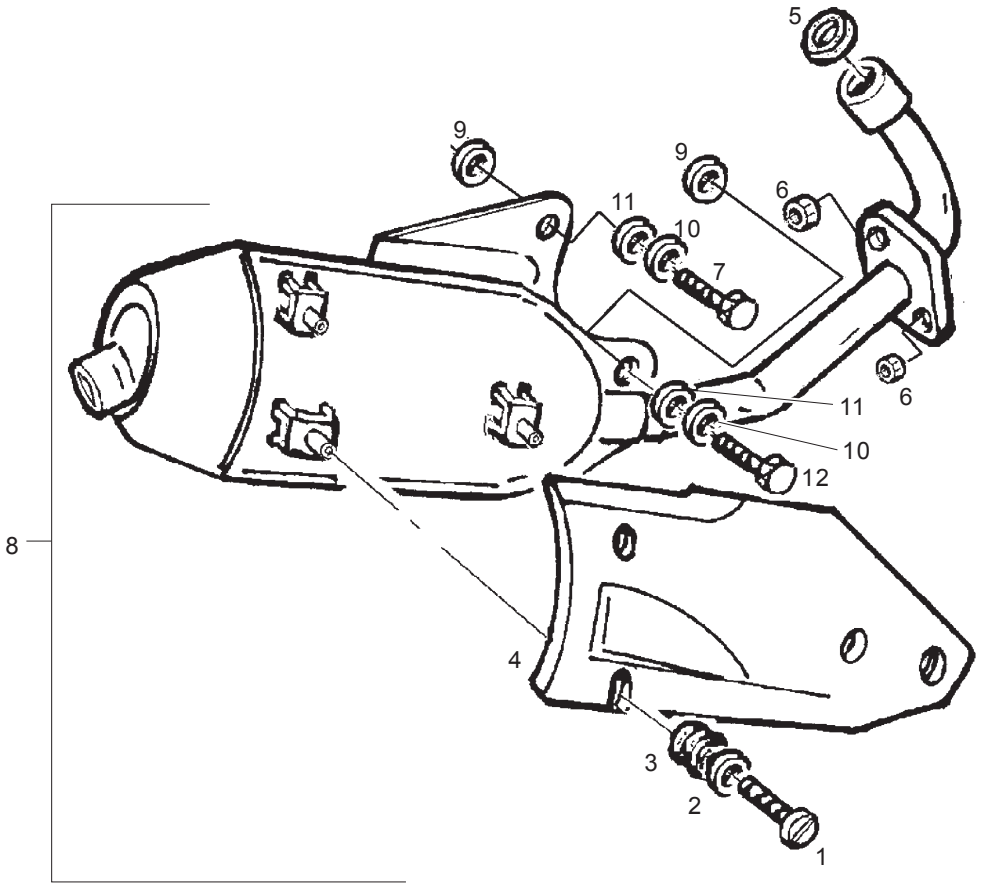

Fig.	Ver.	COD. KOD.	DESCRIPCIÓN DENOMINAZIONE NAME	BEZEICHNUNG DESIGNATION	MOD.	NOTAS NOTES NOTA MITSCHRIFT NOTES
01A		829312	TORNILLO VITE SCREW	SCHRAUBE VIS	1234 5678 9ABC	
02A		487666	ARANDELA RONDELLA WASHER	U.SCHEIBE RONDELLE	1234 5678 9ABC	
03A		487665	PASACABLES PASSACAVO GROMMET	KABELDURCHGANG PASSE-CÂBLE	1234 5678 9ABC	
04A		825724	PROTECCIÓN PROTEZIONE PROTECTION	SCHUTZSTÜCK PROTECTION	1234 5678 9ABC	
05A		434716	JUNTA GUARNIZIONE PACKING	DICHTUNG JOINT	1234 5678 9ABC	
06A		436947	TUERCA DADO NUT	MUTTER ECROU	1234 5678 9ABC	
07A		297582	TORNILLO VITE SCREW	SCHRAUBE VIS	1234 5678 9ABC	
08A		00G03459601	SCTO ESCAPE SILENCIOSO MARMITTA SILENCER	AUSPUFFTOPF SILENCIEUX	1234 5678	
08B		00G03460601	SCTO ESCAPE SILENCIOSO USA MARMITTA SILENCER	AUSPUFFTOPF SILENCIEUX	9ABC	
09A		825643	ARANDELA RONDELLA WASHER	U.SCHEIBE RONDELLE	1234 5678 9ABC	
10A		013861	ARANDELA RONDELLA WASHER	U.SCHEIBE RONDELLE	1234 5678 9ABC	

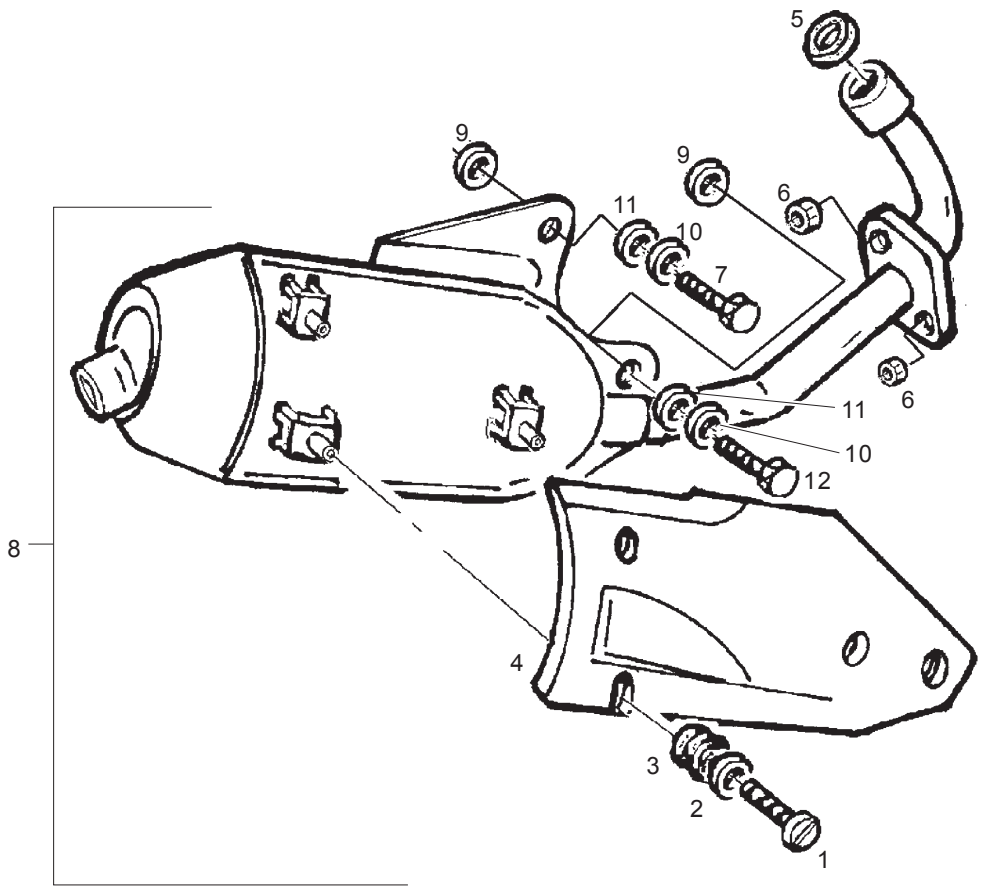

Fig.	Ver.	COD. KOD.	DESCRIPCIÓN DENOMINAZIONE NAME	BEZEICHNUNG DESIGNATION	MOD.	NOTAS NOTES NOTA MITSCHRIFT NOTES
11A		016408	ARANDELA RONDELLA WASHER	U.SCHEIBE RONDELLE	1 2 3 4 5 6 7 8 9 A B C	
12A		826298	TORNILLO VITE SCREW	SCHRAUBE VIS	1 2 3 4 5 6 7 8 9 A B C	

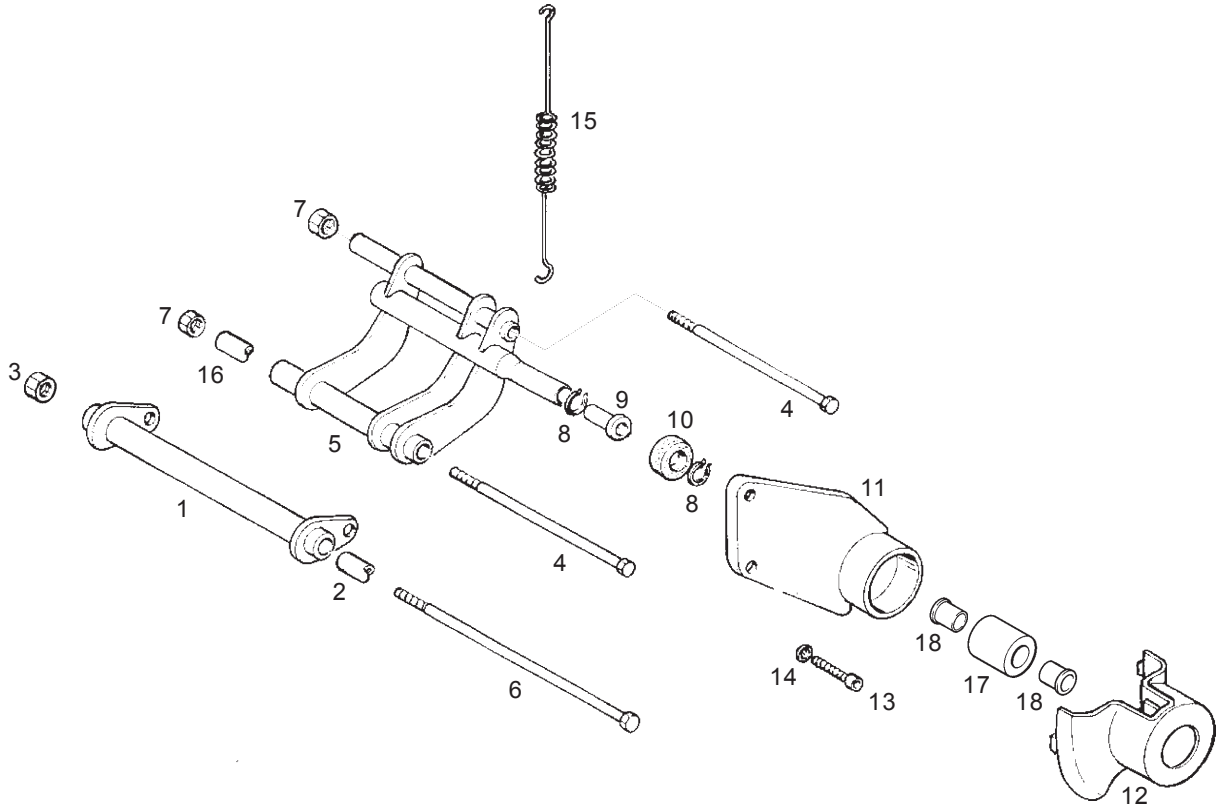

Fig.	Ver.	COD. KOD.	DESCRIPCIÓN DENOMINAZIONE NAME	BEZEICHNUNG DESIGNATION	MOD.	NOTAS NOTES NOTA MITSCHRIFT NOTES
01A		597498	BRAZO OSCILANTE BRACCIO OSCILLANTE SWINGING ARM	SCHWINGARM BRAS OSCILLANT	1234 5678 9ABC	
02A		CM067802	DISTANCIADOR DISTANZIALE SPACER	DISTANZSTÜCK ENTRETOISE	1234 5678 9ABC	
03A		231370	TUERCA DADO NUT	MUTTER ECROU	1234 5678 9ABC	
04A		271807	TORNILLO VITE SCREW	SCHRAUBE VIS	1234 5678 9ABC	
05A		597495	BRAZO OSCILANTE BRACCIO OSCILLANTE SWINGING ARM	SCHWINGARM BRAS OSCILLANT	1234 5678 9ABC	
06A		563977	TORNILLO VITE SCREW	SCHRAUBE VIS	1234 5678 9ABC	
07A		232108	TUERCA DADO NUT	MUTTER ECROU	1234 5678 9ABC	
08A		006416	ANILLO ANELLO CIRCLIP	SPRENGRING CIRCLIPS	1234 5678 9ABC	
09A		273460	BUJE BUSSOLA BUSH	BUCHSE JOINT	1234 5678 9ABC	
10A		272750	SILENT-BLOCK TAMPONE BUFFER	PUFFER SILENTBLOC	1234 5678 9ABC	
11A		564877	SOPORTE STAFFA BRACKET	HALTERUNG SUPPORT	1234 5678 9ABC	

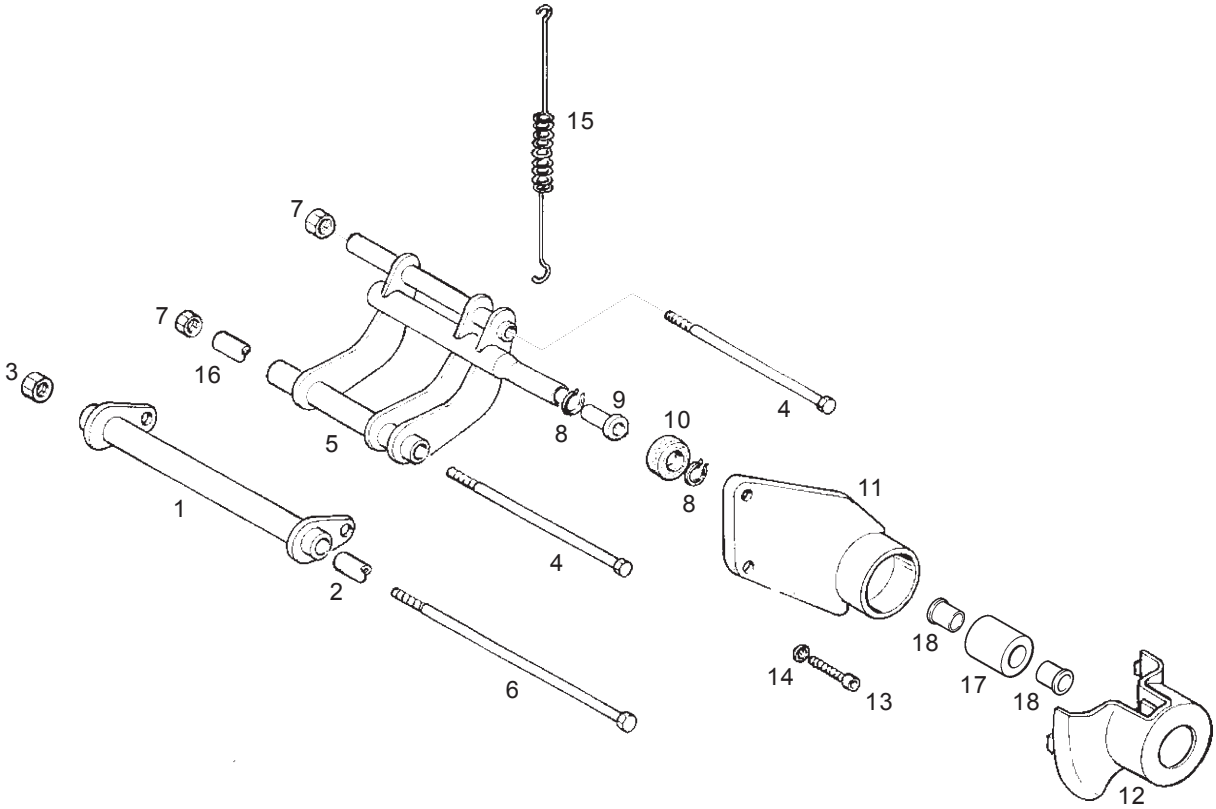

Fig.	Ver.	COD. KOD.	DESCRIPCIÓN DENOMINAZIONE NAME	BEZEICHNUNG DESIGNATION	MOD.	NOTAS NOTES NOTA MITSCHRIFT NOTES
12A		564662	TAPA COPERCHIETTO COVER	DECKEL COUVERCLE	1 2 3 4 5 6 7 8 9 A B C	
13A		269755	TORNILLO VITE SCREW	SCHRAUBE VIS	1 2 3 4 5 6 7 8 9 A B C	
14A		709047	ARANDELA RONDELLA WASHER	U.SCHEIBE RONDELLE	1 2 3 4 5 6 7 8 9 A B C	
15A		564556	MUELLE MOLLA SPRING	FEDER RESSORT	1 2 3 4 5 6 7 8 9 A B C	
16A		CM067801	DISTANCIADOR DISTANZIALE SPACER	DISTANZSTÜCK ENTRETOISE	1 2 3 4 5 6 7 8 9 A B C	
17A		272750	SILENT-BLOCK TAMPONE BUFFER	PUFFER SILENTBLOC	1 2 3 4 5 6 7 8 9 A B C	
18A		273460	CASQUILLO GHIERA RING NUT	GEWINDERING DOUILLE	1 2 3 4 5 6 7 8 9 A B C	

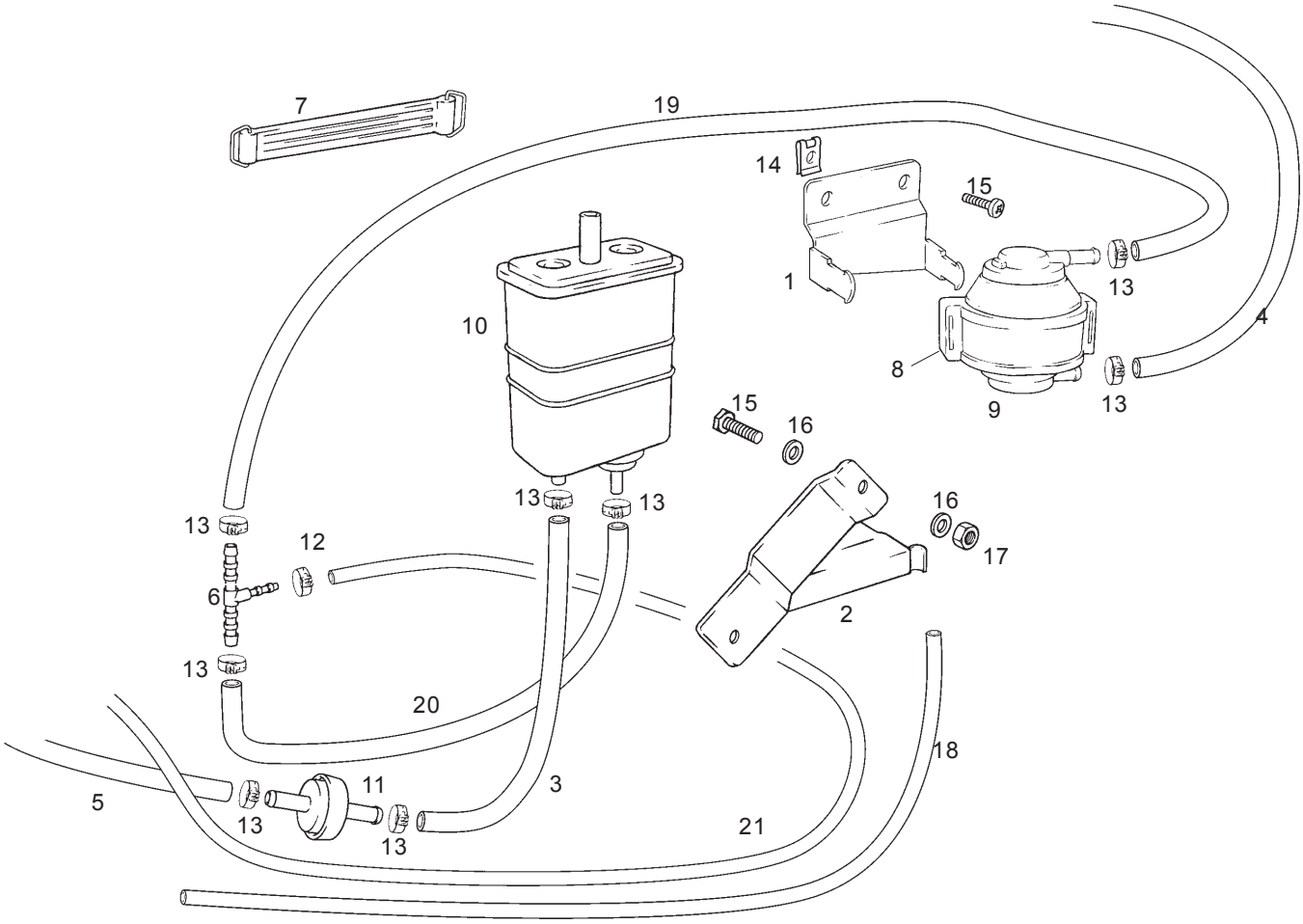

Fig.	Ver.	COD. KOD.	DESCRIPCIÓN DENOMINAZIONE NAME	BEZEICHNUNG DESIGNATION	MOD.	NOTAS NOTES NOTA MITSCHRIFT NOTES
01A		00G06800801	SOPORTE VALVULA ROLL-OVER SUP. VALVOLE ROLL-OVER SUP. ROLL-OVER VALVE	VENTILHALTER ROLL-OVER SUP. SOUPAPE ROLL-OVER	9ABC	
02A		00G06800821	SCTO. SOPORTE CANISTER SUP. CANISTER SUP. CANISTER	CANISTER HALTER SUP. CANISTER	9ABC	
03A		00G06800831	TUBO VALVULA SEG. CANISTER TUBO VALVOLE SICUREZZA SAFETY VALVE TUBE	SICHERDITVENTIL ROHR TUYAU SOUPAPE SÉCURITÉ	9ABC	
04A		00G06800861	TUBO TUBO TUBE	ROHR TUYAU	9ABC	
05A		00G06800871	TUBO TUBO TUBE	ROHR TUYAU	9ABC	
06A		576511	SCTO. DISTRIBUIDOR TUBOS RACOR RACOR	RACOR RACOR	9ABC	
07A		090854	SCTO.BRIDA GHIERA COLLAR	ZÜGEL BRIDE	9ABC	
08A		576454	GOMA SOPORTE VALVULA ROLL-OVER SUP.GOMMA VALVOLE ROLL-OVER RUBBER SUP. ROLL-OVER VALVE	VENTILHALTER ROLL-OVER SUP. CAOU. SOUPAPE ROLL-OVER	9ABC	
09A		576461	VALVULA ROLL-OVER VALVOLE ROLL-OVER ROLL-OVER VALVE	VENTIL ROLL-OVER SOUPAPE ROLL-OVER	9ABC	
10A		576468	CANISTER BLD 150 U.S.A. CANISTER BLD 150 U.S.A. CANISTER BLD 150 U.S.A.	CANISTER BLD 150 U.S.A. CANISTER BLD 150 U.S.A.	9ABC	
11A		576469	VALVULA SEGURIDAD BLD. U.S.A. VALVOLE SICUREZZA BLD. U.S.A. SAFETY VALVE BLD. U.S.A.	SICHERDITVENTIL BLD. U.S.A. SOUPAPE SÉCURITÉ BLD. U.S.A.	9ABC	

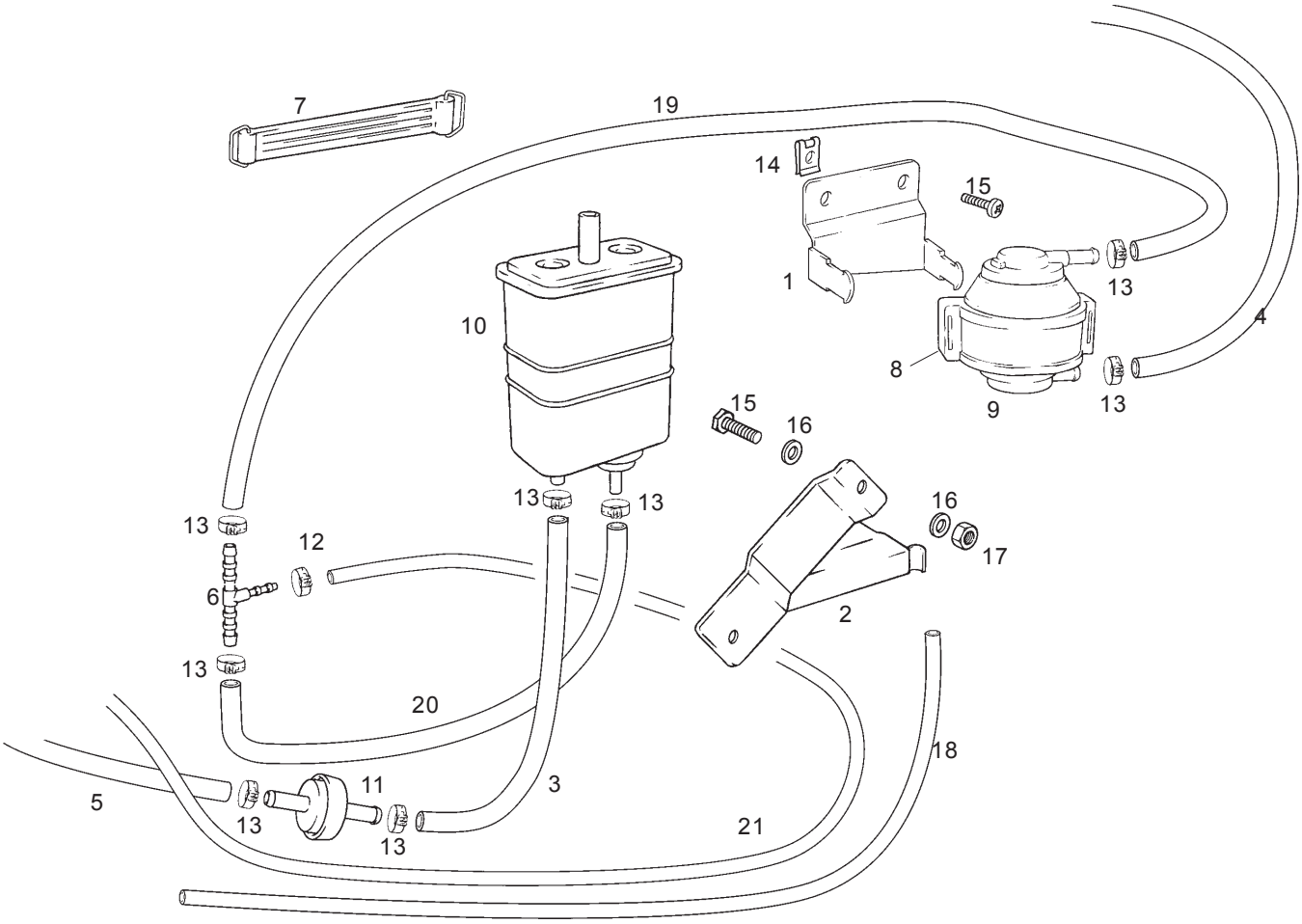

Fig.	Ver.	COD. KOD.	DESCRIPCIÓN DENOMINAZIONE NAME	BEZEICHNUNG DESIGNATION	MOD.	NOTAS NOTES NOTA MITSCHRIFT NOTES
12A		CM001912	ABRAZADERA OETIKER 010,5-505R FASCETTA OETIKER 010,5-505R CLAMP OETIKER 010,5-505R	SCHELLE OETIKER 010,5-505R COLLIER OETIKER 010,5-505R	9ABC	
13A		CM001914	ABRAZADERA OETIKER 014,5-706R FASCETTA OETIKER 014,5-706R CLAMP OETIKER 014,5-706R	SCHELLE OETIKER 014,5-706R COLLIER OETIKER 014,5-706R	9ABC	
14A		00D01501371	TCA.FIJ.CUBRECAD.212827 DADO FISSAGGIO NUT	SICHERUNGSMUTTER BEF. KETTENSC ECROU FIX. GARDE-CHAINE 213091	9ABC	
15A		00F05900041	TORNILLO VITE SCREW	SCHRAUBE VIS	9ABC	
16A		00000031060	ARANDELA PLANA D6 RONDELLA PIATTA D6 MACHINED FLAT WASHER D6	SCHEIBE D6 ROND. PLATE MECANISEE D6	9ABC	
17A		00000023060	TUERCA AUTOBLOC. 6M100 DADO AUTOBLOCCANTE 6M100 SELF-LOCKING NUT M6	MUTTER ECROU INDESSERRABLE 6M100	9ABC	
18A		00G06800911	TUBO GASOLINA SAE 30R7 5/32"L930 TUBO TUBE	ROHR TUYAU	9ABC	
19A		00G06800841	TUBO TUBO TUBE	ROHR TUYAU	9ABC	
20A		00G06800851	TUBO TUBO TUBE	ROHR TUYAU	9ABC	
21A		00G06800881	TUBO TUBO TUBE	ROHR TUYAU	9ABC	

ACCESORIOS / ACCESSORI / ACCESSORIES / WERKZUG / OUTILS

Fig.	Ver.	COD. KOD.	DESCRIPCIÓN DENOMINAZIONE NAME	BEZEICHNUNG DESIGNATION	MOD.	NOTAS NOTES NOTA MITSCHRIFT NOTES
01A		020074Y	SOP. PARA CONTROL ÁRBOL MOTOR ATTR. ALLINEAMENTO ALBERO MOTORE CRANKSHAFT SUPPORT		1234 5678 9ABC	
02A		020150Y	SOP. PISTOLA TÉRMICA SUPP. RISCALDATORE AD ARIA HEAT GUN SUPPORT		1234 5678 9ABC	
03A		020151Y	PISTOLA TÉRMICA RISCALDATORE AD ARIA HEAT GUN		1234 5678 9ABC	
04A		020262Y	PLACA SEPARACIÓN CARTER PIASTRA PER SEPARAZIONE CÁRTER SEPARATION CARTER PLATE		1234 5678 9ABC	
05A		020332Y	CUNTAREVOLUCIONES DIGITAL CONTAGIRI DIGITALE DIGITAL TACHOMETER		1234 5678 9ABC	
06A		020335Y	MANÓMETRO Y SOPORTE SUPP. MAGNÉTICO E COMPARATORE MAGNETIC STAND AND DIAL GAUGE		1234 5678 9ABC	
07A		020432Y	HERR. MONT. MUELLE ARRANQUE ATTR. PER MONT. MOLLA AVVIAMENTO KICK-START SPRING FITTING TOOL		1234 5678 9ABC	
08A		001467Y	EXTRACTOR CAMPANA ESTRAZIONE CUSCINETTI MOZZO BELL HOUSING		1234 5678 9ABC	
09A		008564Y	EXTRACTOR VOLANTE ELECTRONICO ESTRATTORE VOLANO FLYWHEEL EXTRACTOR		1234 5678 9ABC	
10A		020193Y	MANOMETRO PRESION ACEITE MANÓMETRO PRESSIONE OLIO OIL PRESSURE GAUGE		1234 5678 9ABC	
11A		020263Y	FUNDA PARA POLEA CONDUCIDA GUAINA MONTAGGIO SEMIULEGGIA DRIVEN PULLEY ASSEMBLING COLLAR		1234 5678 9ABC	
12A		020287Y	FAJA MONTAJE PISTON FASCIA MONTAGGIO PISTONE PISTON FITTING BAND		1234 5678 9ABC	
13A		020306Y	ÚTIL MONT. RETEN VÁLVULA PUNZ. MONT. ANELLI TENUTA VALVOLE VALVE SEALING RING DRIFT		1234 5678 9ABC	
14A		020357Y	ADAPT. 32X35 MONTAJE COJINETE ADATT. 32X35 MONTAG. CUSCINETTO 32X35 ADAPTER FOR FITTING BEARING		1234 5678 9ABC	
15A		020359Y	ADAPT. 42X47 MONTAJE COJINETE ADATT. 42X47 MONTAG. CUSCINETTO 42X47 ADAPTER FOR FITTING BEARING		1234 5678 9ABC	
16A		020363Y	GUÍA MONTAJE COJINETE CUBO 20MM GUIPA MONT. CUSCINETTI MOZZO 20MM 20MM DRIFT FOR FITTING BEARING		1234 5678 9ABC	
17A		020364Y	GUÍA MONTAJE COJINETE CUBO 25MM GUIPA MONT. CUSCINETTI MOZZO 25MM 25MM DRIFT FOR FITTING BEARING		1234 5678 9ABC	
18A		020368Y	LLAVE DE BLOQUEO POLEA MOTRIZ CHÍAVE ARRESTO PULEGGIA MOTRICE DRIVE PULLEY RETAINER		1234 5678 9ABC	
19A		020375Y	ADAPT. 28X30 MONTAJE COJINETE ADATT. 28X30 MONTAG. CUSCINETTO 28X30 ADAPTER FOR FITTING BEARING		1234 5678 9ABC	
20A		020376Y	MANGO PARA ADAPTADORES MÁNICO PER ADATTATORI HANDEL'S ADAPTERS		1234 5678 9ABC	
21A		020412Y	FUNDA 15MM MONT. COJINETES GUIPA 15MM MONT CUSCINETTI 15MM COLLAR FITTING BEARINGS		1234 5678 9ABC	
22A		020414Y	GUÍA 28MM DESM. COJINETES GUIPA 28MM MONT. CUSCINETTI 28MM COLLAR FITTING BEARINGS		1234 5678 9ABC	
23A		020423Y	LLAVE BLOQUEO CAMPANA EMBRAGUE CHÍAVE ARRESTO CAMPANA FRIZIONE CLUTCH DRUM RETAINER		1234 5678 9ABC	

ACCESORIOS / ACCESSORI / ACCESSORIES / WERKZUG / OUTILS

Fig.	Ver.	COD. KOD.	DESCRIPCIÓN DENOMINAZIONE NAME	BEZEICHNUNG DESIGNATION	MOD.	NOTAS NOTES NOTA MITSCHRIFT NOTES
24A		020424Y	PUNTERO JAULA RODILLOS PUNZONE MONT. ASTUCCIO RULLI DRIFT FOR DRIVEN		1234 5678 9ABC	
25A		020425Y	PUNTERO MONTAJE RETÉN ACEITE PUNZONE PER PARAOLIO DRIFT FOR FLYWHEEL SIDE OIL SEAL		1234 5678 9ABC	
26A		020426Y	HORQUILLA APOYO PISTÓN FORCELLA PER MONTAGGIO PISTONE PISTÓN SUPPORT		1234 5678 9ABC	
27A		020427Y	FAJA PARA MONTAJE PISTÓN FASCIA MONTAGGIO PISTONE PISTÓN FITTING TOOL		1234 5678 9ABC	
28A		020428Y	SOPORTE PARA CONCAVIDAD PISTÓN SUPPORTO PER SPORGEÑZA PISTONE PISTÓN RETRACTION GAUGE		1234 5678 9ABC	
29A		020430Y	HERR. MONT. SUJETADORES PASADOR ATTR. PER MONT. FERMI SPINOTTO GUDG. PIN SPRING CLIP FITTING TOOL		1234 5678 9ABC	
30A		020431Y	EXTRACTOR RETÉN ACEITE VÁLVULA ESTRATTORE PER PARAOLIO VALVOLA VALVE SEAL EXTRACTOR		1234 5678 9ABC	
31A		020434Y	RACOR MANÓMETRO PRESIÓN ACEITE RACC. MANÓMETRO PRESSIONE OLIO OIL PRESSURE GAUGE CONNECTION		1234 5678 9ABC	
32A		020444Y	ÚTIL COMPRESOR MUELLE SEMIPOLEA ATTR. COMPR. MOLLA SEMIPUL. COND. DRIVEN PULLEY SPRING COMPR. TOOL		1234 5678 9ABC	
33A		020565Y	RETÉN VOLANTE CHIAVE COMPASSO DI FERMO VOLANO COMPASS SPANNER		1234 5678 9ABC	

CODIGO CODE	Lám. Diagr.	Figr.	Vers.	CODIGO CODE	Lám. Diagr.	Figr.	Vers.	CODIGO CODE	Lám. Diagr.	Figr.	Vers.	CODIGO CODE	Lám. Diagr.	Figr.	Vers.
00000002816	001	13A		00F05900041	026	15A		00G01311351	009	01A		00G04905762	010	06A	
00000004612	001	17A		00G00200501	002	20A		00G01403241	001	34A		00G05700711	007	24A	
00000004620	006	15A		00G00200761	001	36A		00G01412191	001	16A		00G05701011	007	12A	
00000004645	001	19A		00G00201181	002	23A		00G01500451	001	15A		00G05702141	007	05A	
00000004825	002	17A		00G00201541	002	21A		00G01500691	007	27A		00G05800011	006	12A	
00000004830	008	17A		00G00201601	002	11A		00G01500741	012	12A		00G05903621	010	29A	
00000004850	005	09A		00G00202191	002	15A		00G01501371	004	10A		00G05903912	010	07A	
00000012415	010	20A		00G00202881	002	22A		00G01501371	011	10A		00G05904892	011	05A	
00000023040	010	22A		00G00204121	002	09A		00G01503281	010	03A		00G05906512	010	05A	
00000023040	011	18A		00G00204131	002	08A		00G01503355	010	02B		00G05907251	001	24A	
00000023060	007	36A		00G00204471	002	12A		00G01503356	010	02C		00G05907801	004	02A	
00000023060	026	17A		00G00205231	002	10A		00G01503357	010	02D		00G06204061	003	16A	
00000023080	005	07A		00G00206171	002	14A		00G01503358	010	02A		00G06301111	010	08A	
00000031040	010	21A		00G00208011	002	19A		00G01505092	010	09A		00G06502231	001	14A	
00000031040	012	11A		00G00211001	002	01A		00G01505701	011	22A		00G06800021	004	07A	
00000031050	010	28A		00G00502075	011	04B		00G01505751	012	21A		00G06800801	026	01A	
00000031060	001	18A		00G00502076	011	04C		00G01506232	010	04A		00G06800821	026	02A	
00000031060	007	35A		00G00502077	011	04D		00G01511191	005	01A		00G06800831	026	03A	
00000031060	026	16A		00G00502078	011	04A		00G01601581	012	18A		00G06800841	026	19A	
00000031080	002	16A		00G00502085	011	03B		00G01602581	012	15A		00G06800851	026	20A	
00000033080	005	05A		00G00502086	011	03C		00G01607071	012	14A		00G06800861	026	04A	
00004164000	007	34A		00G00502087	011	03D		00G01608021	012	03A		00G06800871	026	05A	
00004215000	002	18A		00G00502088	011	03A		00G01627522	012	13A		00G06800881	026	21A	
00008161800	010	24A		00G00603181	004	11A		00G01632522	012	13B		00G06800911	026	18A	
0000A517011	007	03A		00G00626012	004	01B		00G01700191	007	28A		00G06803232	011	01A	
00011031801	011	14A		00G00626013	004	01A		00G01700201	007	29A		00G06803322	011	02A	
00011031801	012	09A		00G00704025	010	01B		00G01700501	007	30A		00H01500261	001	20A	
00011031801	012	17A		00G00704026	010	01C		00G01700511	007	31A		00H01500691	010	15A	
00011051801	010	27A		00G00704027	010	01D		00G01704021	007	32A		00H01501701	001	37A	
00011141900	011	15A		00G00704028	010	01A		00G01704311	007	33A		00H01501701	010	13A	
00011241300	007	26A		00G00708342	011	07A		00G01800411	001	29A		00H01501701	011	19A	
00011241300	011	09A		00G00901521	002	25A		00G01831931	011	24B		00H01802081	002	27A	
00011241300	012	10A		00G00902201	006	22A		00G01831934	011	24A		00H02100191	006	25A	
00011241600	011	17A		00G00906751	006	23A		00G02002541	002	13A		00H02100861	006	24A	
00012051200	010	26A		00G00907431	006	07A		00G02101631	012	05A		00H02900761	002	26A	
00012053500	010	18A		00G00908071	006	02A		00G02103081	006	08A		00H04401261	002	24A	
00012055000	010	16A		00G00909081	006	03A		00G02108611	006	04A		00H05900021	010	11A	
00012061600	010	19A		00G00911171	006	06A		00G02211671	006	09A		000267	021	06A	
00012061600	011	21A		00G01000131	007	02A		00G02301001	007	01A		000674	017	27A	
00012151500	004	05A		00G01000451	007	08A		00G02301331	007	04A		001467Y	027	08A	
00012151500	010	23A		00G01001811	012	04A		00G02301601	007	06A		003056	007	18A	
00012151500	011	11A		00G01002371	007	25A		00G02302001	007	01B		003056	022	11A	
00012151500	012	16A		00G01005341	007	07A		00G02302161	012	08B		003751	002	04A	
00012152000	010	14A		00G01006341	007	07B		00G02302601	007	06B		006416	025	08A	
00014041200	006	26A		00G01013515	012	01B		00G02400111	009	04A		006635	020	10A	
00031105000	011	16A		00G01013516	012	01C		00G03303401	007	13A		006652	017	15A	
00033008001	001	35A		00G01013517	012	01D		00G03459601	024	08A		008564Y	027	09A	
00232080121	005	02A		00G01013518	012	01A		00G03460601	024	08B		011109	002	05A	
00702009321	009	05A		00G01014523	012	02A		00G04400752	011	08A		012533	023	05A	
00D01000701	006	05A		00G01025011	007	01C		00G04401461	004	04A		013861	024	10A	
00D01501371	001	21A		00G01035301	007	11A		00G04401461	010	17A		015330	006	16A	
00D01501371	004	09A		00G01038301	007	11B		00G04401461	011	12A		015585	019	25A	
00D01501371	010	12A		00G01100111	009	11A		00G04401461	012	19A		016406	007	17A	
00D01501371	011	20A		00G01100121	009	12A		00G04403752	011	23A		016408	001	03A	
00D01501371	026	14A		00G01202221	008	16A		00G04605201	010	30A		016408	024	11A	
00D02100901	006	27A		00G01205191	008	15A		00G04606201	010	30B		018538	015	28A	
00D02600631	011	13A		00G01206021	008	09A		00G04612921	006	10A		018575	017	10A	
00D02600631	012	20A		00G01208951	008	18A		00G04616121	010	10B		018640	023	06A	
00F00406321	003	15A		00G01211111	008	02A		00G04616123	010	10A		020074Y	027	01A	
00F01020371	007	09A		00G01211111	009	02A		00G04702091	008	07A		020108	001	04A	
00F05900041	004	08A		00G01221001	008	01A		00G04702091	009	09A		020150Y	027	02A	
00F05900041	010	25A		00G01301161	009	03A		00G04902341	006	11A		020151Y	027	03A	

CODIGO CODE	Lám. Diagr.	Figr.	Vers.	CODIGO CODE	Lám. Diagr.	Figr.	Vers.	CODIGO CODE	Lám. Diagr.	Figr.	Vers.	CODIGO CODE	Lám. Diagr.	Figr.	Vers.
020193Y	027	10A		258249	023	09A		431089	016	07A		485655	018	12A	
020262Y	027	04A		259832	003	05A		4310935	016	09A		485710	016	20A	
020263Y	027	11A		265249	006	20A		431860	020	13A		485868	019	01A	
020287Y	027	12A		266724	009	18A		431860	021	16A		4858795	017	12A	
020306Y	027	13A		266725	009	14A		432142	017	03A		485912	017	16A	
020332Y	027	05A		267038	005	03A		433232	016	13A		485912	017	24A	
020335Y	027	06A		267948	006	19A		433391	016	26A		485913	017	25A	
020357Y	027	14A		268158	005	10A		433477	019	07A		485934	014	14B	
020359Y	027	15A		269145	006	17A		434078	017	04A		4859955	017	20B	
020363Y	027	16A		269755	025	13A		434345	019	23A		486075	018	14A	
020364Y	027	17A		271147	008	13A		434415	014	13A		486081	017	05A	
020368Y	027	18A		271740	008	11A		434541	018	09A		486082	019	17A	
020375Y	027	19A		271740	008	12A		434716	024	05A		486140	021	04A	
020376Y	027	20A		271744	008	10A		434855	016	21A		486294	014	12B	
020412Y	027	21A		271748	008	08A		434885	016	23A		486295	014	13B	
020414Y	027	22A		271807	025	04A		435251	020	03A		486324	016	16A	
020423Y	027	23A		272750	025	10A		435571	015	11A		486331	015	19A	
020424Y	027	24A		272750	025	17A		436438	015	04A		486336	015	18A	
020425Y	027	25A		273099	009	08A		436695	019	08A		486337	015	22A	
020426Y	027	26A		273460	025	09A		436783	016	28A		486339	015	17A	
020427Y	027	27A		273460	025	18A		436783	021	03A		486355	014	14A	
020428Y	027	28A		273754	001	11A		436788	019	09A		486954	007	22B	
020430Y	027	29A		274246	016	18A		436919	021	17A		486974	015	21A	
020431Y	027	30A		274706	008	14A		436947	024	06A		487211	017	18A	
020432Y	027	07A		274939	006	13A		478984	017	19A		487343	019	05A	
020434Y	027	31A		277916	015	10A		478985	020	11A		487383	017	23A	
020444Y	027	32A		277916	019	06A		479415	016	05A		487384	019	31A	
020565Y	027	33A		285536	018	16A		479707	023	13A		487401	023	03A	
030115	001	22A		285846	015	01A		479985	019	27A		487402	023	04A	
031091	007	16A		287913	019	14A		479986	019	28A		487475	009	06A	
031091	015	34A		288474	018	20A		482325	016	17A		487665	024	03A	
031091	021	11A		288673	021	14A		482335	014	10A		487666	024	02A	
031091	022	01B		289731	009	13A		483226	016	02A		487824	019	32A	
031119	001	08A		289731	020	07A		483261	016	03A		487832	015	25A	
077023	002	07A		290944	007	10A		483539	021	15A		487833	015	26A	
077024	002	06A		293845	021	01A		483706	015	06A		487936	016	11A	
080341	021	19A		294340	012	08A		483707	015	32A		487937	019	29A	
090854	026	07A		294341	012	06A		483711	015	05A		487948	017	22A	
109960	020	08A		294342	012	07A		483767	019	10A		487968	015	36A	
109960	022	06A		294828	007	19A		483776	018	21A		487989	018	07A	
123394	006	18A		296324	015	33A		483783	020	16A		487994	014	12C	
145298	023	12A		297368	003	14A		483784	019	16A		487995	014	14C	
178149	005	11A		297582	024	07A		483841	018	15A		487996	014	13C	
178150	005	04A		298581	001	28A		483914	015	02A		487998	014	12D	
178790	006	14A		298731	001	33A		483915	015	03A		487999	014	13D	
196868	003	09A		298838	001	31A		483918	019	20A		488002	014	12E	
226820	023	08A		298903	001	27A		483923	018	13A		488003	014	14D	
231370	025	03A		299047	007	14A		484033	018	02A		488008	014	12F	
231571	021	18A		299271	004	06A		484034	017	08A		488009	014	13E	
232108	001	10A		299304	023	11A		484123	015	23A		488010	014	14E	
232108	005	06A		327187	008	05A		484123	019	11A		488012	014	12G	
232108	025	07A		411295	017	02A		484123	019	13A		488013	014	13F	
239388	017	09A		411311	017	07A		4843165	020	06A		488014	014	14F	
239388	020	12A		4113945	017	17A		484573	015	35A		488016	014	12H	
253937	001	26A		414837	019	04A		484614	015	08A		488017	014	13G	
254485	003	07A		414838	015	20A		484654	015	13A		488018	014	14G	
254485	023	02A		430264	020	01A		484819	015	12A		4883045	014	13H	
256074	003	13A		430350	018	11A		485047	019	30A		494921	022	07A	
258146	020	05A		430585	016	08A		485118	016	25A		494984	013	03A	
258146	023	07A		430769	018	05A		485603	014	07A		494985	013	02A	
258160	003	04A		430770	018	04A		485603	015	09A		56002R	002	02A	
258161	003	02A		430771	018	03A		485619	014	12A		56003R	002	03A	

CODIGO CODE	Lám. Diagr.	Figr.	Vers.	CODIGO CODE	Lám. Diagr.	Figr.	Vers.	CODIGO CODE	Lám. Diagr.	Figr.	Vers.	CODIGO CODE	Lám. Diagr.	Figr.	Vers.
563410	008	06A		825595	019	19A		827386	016	27A		CM106501	022	33B	
563446	008	03A		825620	019	21A		827499	016	06A		CM106503	022	33A	
563728	009	07A		825643	024	09A		827510	022	04B		CM106601	022	28A	
563977	025	06A		825724	024	04A		827595	016	06B		CM106602	022	28B	
563984	001	12A		825726	016	10A		827611	020	02A		CM106815	013	01A	
564134	009	16A		82572R	021	07A		827676	022	05A		CM106816	013	01B	
564136	009	15A		82580R	018	18A		827761	019	26A		CM106819	013	01C	
564215	009	17A		82582R	021	02A		827767	018	10A		CM109807	022	24A	
564556	025	15A		8258745	017	20A		827792	022	02A		CM109808	022	24B	
564662	025	12A		825946	023	10A		827830	007	22A		CM115002	022	04A	
564681	006	21A		825947	023	14A		827919	022	10A		CM115003	022	04C	
564877	025	11A		825952	014	06A		827982	016	15B		CM1217095001017		01A	
574132	001	32A		82611R	021	12A		828135	021	05A		CM121903	020	14A	
574244	003	06A		82612R	021	13A		828146	014	15A		CM1280085002017		01B	
575096	004	03A		826165	018	17A		828147	014	15B					
575124	001	30A		826176	022	09A		828148	014	15C					
575321	003	10A		826298	024	12A		828152	022	01A					
575824	011	06A		82635R	018	19A		828303	019	02A					
576454	026	08A		826396	015	27A		828308	019	03A					
576461	026	09A		82643R	019	18A		828424	022	02B					
576468	026	10A		82649R	019	15A		8284300002	014	03B					
576469	026	11A		826770	022	23A		828653	018	06A					
576511	026	06A		826778	022	18A		828662	021	09A					
5767725	001	01A		826780	022	18B		828713	016	04A					
576864	003	01A		826780	022	32A		828800	001	23A					
58002R	007	20A		826783	022	31A		8288665	015	37A					
580621	001	25A		826786	022	26A		828875	019	24A					
581248	001	06A		826811	022	25A		829008	018	01A					
581249	001	07A		826812	022	21A		8291335	015	16A					
581309	020	15A		826818	022	34A		8291345	015	24A					
581310	007	23A		82681R	015	07A		829184	016	12A					
581641	001	05A		826820	022	35A		829312	024	01A					
581767	020	09A		826821	022	13A		829523	019	12A					
582032	006	01A		826822	022	12A		829526	017	06A					
582298	001	09A		826824	022	27A		830334	022	30B					
582518	007	21A		826825	022	19A		8304535	015	14A					
597461	005	08A		82682R	015	07B		8304725001	014	03A					
597495	025	05A		826839	022	15A		830583	016	15A					
597498	025	01A		826843	022	14A		831975	014	09B					
709047	025	14A		826846	022	30A		832023	016	24A					
709077	001	02A		826857	022	22A		832130	014	04A					
709532	022	03A		826874	017	21A		963486	014	08A					
709532	022	08A		826901	022	17A		CM001209	003	08A					
82501R	007	15A		8270280001	014	11A		CM001904	018	08A					
825029	014	14H		8270280002	014	11B		CM001912	026	12A					
825119	020	04A		8270280003	014	11C		CM001914	026	13A					
82517R	016	14A		8270280004	014	11D		CM002901	003	12A					
82518R	016	01A		827029	014	11E		CM002904	003	11A					
825363	015	15A		827030	014	11F		CM060402	009	10A					
825364	015	38A		827031	014	11G		CM064502	008	04A					
825368	015	29A		827041	014	09A		CM066902	003	03A					
82538R	014	02A		827085	014	05A		CM067801	025	16A					
82538R	019	22A		8270885	017	13A		CM067802	025	02A					
82539R	017	26A		827090	017	13B		CM1038015	016	22B					
82540R	014	01A		827106	014	11H		CM1038035	016	22A					
82541R	017	14A		827107	014	11I		CM103901	016	19B					
825420	015	30A		827108	014	11J		CM103903	016	19A					
825421	015	31A		8271120001	014	11K		CM105301	022	20B					
825426	021	08A		8271120002	014	11L		CM105303	022	20A					
825430	021	10A		8271120003	014	11M		CM105401	022	29B					
825495	017	11A		8271120004	014	11N		CM105403	022	29A					
825552	020	17A		827125	023	01A		CM106401	022	16A					